OPERATING AND INSTALLATION MANUAL

Kyōto ON OFF
Kyōto INVERTER

I) CONDIZIONATORI D'ARIA E POMPA DI CALORE SINGLE SPLIT ON-OFF E DC INVERTER

EN) SINGLE SPLIT DC INVERTER AND ON-OFF AIR CONDITIONERS AND HEAT PUMP

FR) CONDITIONNEURS D'AIR ET POMPE À CHALEUR SINGLE SPLIT ON-OFF ET DC INVERTER

DE) KLIMAANLAGEN UND WÄRMEPUMPEN SINGLE SPLIT ON-OFF UND DC INVERTER

ES) ACONDICIONADORES DE AIRE Y BOMBA DE CALOR SINGLE SPLIT DC INVERTER Y ON-OFF

PT) CONDICIONADORES DE AR E BOMBA DE CALOR SINGLE SPLIT ON-OFF E DC INVERTER

NL) AIRCONDITIONERS EN WARMTEPOMP SINGLE SPLIT DC INVERTER EN ON -OFF

RU) КОНДИЦИОНЕРЫ С ТЕПЛОВЫМ НАСОСОМ MONO SPLIT DC INVERTER И ON-OFF

EL) ΚΛΙΜΑΤΙΣΤΙΚΑ ΚΑΙ ΑΝΤΛΙΑ ΘΕΡΜΟΤΗΤΑΣ SINGLE SPLIT DC INVERTER ΚΑΙ ON-OFF

PL) KLIMATYZATOR POWIETRZA I POMPA CIEPŁA TYPU SINGLE SPLIT Z SYSTEMEM DC INWERTER I ONOFF

HU) ON/OFF ÉS DC INVERTERES SZABÁLYOZÁSOS MONOSPLIT L É G K O N D I C I O N Á L Ó BERENdEZÉSEK ÉS HŐSZIVATTYÚ

CS) KLMIATIZAČNÍ ZAŘÍZENÍ A TEPELNÉ ČERPADLO SINGLE SPLIT ON-OFF A DC INVERTER

DēLonghi
Living innovation

Gentile Cliente,
La ringraziamo per aver preferito un climatizzatore
Kyōto o Kyōto INVERTER DēLonghi, un prodotto innovativo
e di alta qualità che Le assicurerà un assoluto benessere.

Questo libretto di istruzione contiene importanti
indicazioni e suggerimenti che Le chiediamo di osservare per
utilizzare nel migliore dei modi il Suo climatizzatore

Rinnovati ringraziamenti.
DēLonghi.

Le caratteristiche estetiche, dimensionali, i dati tecnici e gli accessori di questo apparecchio possono essere soggetti a variazioni senza preavviso, dovute alla continua ricerca di perfezionamento dell'Azienda.

INDICE GENERALE

GENERALE... Pag.
Conformità e gamma 1
Norme di sicurezza ed avvertenze per l'installatore...... 2
Norme di sicurezza ed avvertenze per l'utente 2
Regole di sicurezza e divieti 3
Identificazione delle parti 3
Dati tecnici 4

UTENTE .... Pag.
Funzionamento e display 6
Telecomando 6
Modalità operative 8
Modalità RAFFREDDAMENTO...................................... 9
Modalità RISCALDAMENTO 9
Modalità TIMER... 9
Modalità FAN 10
Modalità DRY 10
Modalità SMART 10
Modalità SLEEP 11
Funzione I COMFORT.. 11
Funzione TURBO POWER 11
Funzione SILENT 11
Funzione WELLNESS... 12
Altre funzioni 12

INSTALLATORE... Pag.
Movimentazione... 13
Installazione dell'unità interna 13
Installazione dell'unità esterna 16
Spurgo dell'aria.. 17
Manutenzione 17
Errori possibili 18
Analisi di possibili anomalie 19
Smaltimento 20
Informazione ambientale 20
Carica aggiuntiva di refrigerante 20
Informazioni utili 20

CONFORMITA' E GAMMA GENERALE

Il climatizzatore da Lei acquistato è conforme alle Direttive Europee:

- Bassa tensione 73/23/CEE
- Compatibilità elettromagnetica 89/336/CEE

CE

Modello Kyōto ON-OFF	Modello Kyōto INVERTER
Kyoto On-Off 9K	Kyoto Inverter 9K
Kyoto On-Off 12K	Kyoto Inverter 12K

Cod. 5717310091, Rev. 00 (12/2008), Pagine: 20

NORME DI SICUREZZA ED AVVERTENZE PER L' INSTALLATORE — GENERALE

⚠ Leggere il presente manuale prima di installare e utilizzare l'apparecchio.

⚠ Verificare che l'aria non entri nell'impianto refrigerante o che non vi siano perdite di refrigerante quando si sposta il climatizzatore.

⚠ Eseguire un ciclo di prova dopo l'installazione del climatizzatore e registrare i dati di funzionamento.

⚠ Il tipo di fusibile installato nell'unità interna di comando ha specifiche nominali di 2,5 A, T, 250V.

⚠ L'utente deve dotare l'intera unità di un fusibile adeguato alla corrente massima in entrata o utilizzare in sostituzione un altro dispositivo di protezione dalle sovracorrenti.

⚠ Utilizzare la tensione di alimentazione indicata sulla targhetta caratteristica. Tenere l'interruttore o la spina di alimentazione al riparo dalla sporcizia. Collegare il cavo di alimentazione correttamente e saldamente alla presa, evitando in tal modo il pericolo di scossa elettrica o di incendio per contatto insufficiente.

⚠ Verificare che la presa sia del tipo adatto alla spina, altrimenti far sostituire la presa stessa.

⚠ Accertarsi che la base dell'unità esterna sia installata saldamente.

⚠ Non installare l'apparecchio ad una distanza inferiore di 50 cm da sostanze infiammabili (alcool, etc.) o da contenitori in pressione (e.g. bombolette spray).

⚠ Se l'apparecchio viene utilizzato in zone prive di ricambio d'aria bisogna prendere le precauzioni per evitare che eventuali perdite di gas refrigerante ristagnino nell'ambiente creando pericolo di incendio.

⚠ I materiali utilizzati per l'imballaggio sono riciclabili. Si consiglia quindi di riporli negli appositi contenitori per la raccolta differenziata.
Alla fine della sua vita utile, consegnate il climatizzatore presso gli appositi centri di raccolta.

⚠ Utilizzate il condizionatore solo come indicato in questo libretto. Queste istruzioni non intendono coprire ogni possibile condizione e situazione che può presentarsi. Bisogna sempre far ricorso al buon senso e alla prudenza nell'installazione, nel funzionamento e nella conservazione di ogni elettrodomestico.

⚠ L'apparecchio deve essere installato secondo le regole impiantistiche nazionali.

⚠ Prima di accedere ai morsetti, tutti i circuiti di alimentazione devono essere scollegati.

NORME DI SICUREZZA ED AVVERTENZE PER L'UTENTE — GENERALE

⚠ Utilizzare la tensione di alimentazione indicata sulla targhetta caratteristica. Tenere l'interruttore o la spina di alimentazione al riparo dalla sporcizia. Collegare il cavo di alimentazione correttamente e saldamente alla presa, evitando in tal modo il pericolo di scossa elettrica o di incendio per contatto insufficiente.

⚠ Non tirare la spina per spegnerlo quando l'apparecchio è in funzione. Questo comportamento potrebbe causare un incendio determinato da una scintilla, ecc.

⚠ L'utente sarà responsabile di affidare l'installazione dell'apparecchio a un tecnico qualificato, il quale dovrà verificare che la messa a terra sia eseguita ai sensi della Legislazione in vigore, e per l'inserimento di un interruttore magnetotermico di protezione.

⚠ L'esposizione prolungata all'aria fredda è dannosa per la salute.

⚠ In caso di fuoriuscita di fumo o di odore di bruciato, togliere immediatamente la corrente e contattare il Servizio Tecnico di Assistenza.

⚠ Per eventuali riparazioni rivolgersi esclusivamente ai Centri Assistenza Tecnica autorizzati dalla Casa Costruttrice. Una riparazione errata potrebbe causare scossa elettrica, ecc.

⚠ Assicurarsi di staccare l'alimentazione quando non si utilizza l'apparecchio per un lungo periodo e prima di qualsiasi operazione di pulizia o di manutenzione.

⚠ Questo apparecchio deve essere usato esclusivamente da adulti; non permettente l'uso a bambini o a persone con ridotte capacità psico-fisico-sensoriali.

⚠ Selezionare la temperatura più appropriata può prevenire danni all'apparecchio.

⚠ La direzione del flusso d'aria deve essere regolata correttamente. Le alette devono essere regolate verso il basso in modalità riscaldamento e verso l'alto in modalità raffreddamento.

⚠ Questo apparecchio è stato costruito per condizionare gli ambienti domestici e non deve essere adoperato per altri scopi, come asciugare vestiti, raffreddare alimenti, etc.

⚠ I materiali utilizzati per l'imballaggio sono riciclabili. Si consiglia quindi di riporli negli appositi contenitori per la raccolta differenziata.
Alla fine della sua vita utile, consegnate il climatizzatore presso gli appositi centri di raccolta.

⚠ Utilizzate il condizionatore solo come indicato in questo libretto. Queste istruzioni non intendono coprire ogni possibile condizione e situazione che può presentarsi. Bisogna sempre far ricorso al buon senso e alla prudenza nell'installazione, nel funzionamento e nella conservazione di ogni elettrodomestico.

⚠ Le operazioni di pulizia o manutenzione devono essere eseguite da personale tecnico specializzato, in ogni caso scollegare la macchina dalla rete elettrica di alimentazione prima di eseguire la pulizia o la manutenzione dell'apparecchio.

REGOLE DI SICUREZZA E DIVIETI

Non piegare, tirare o premere il cavo di alimentazione, in quanto si potrebbe danneggiare. Eventuali casi di scossa elettrica o incendio sono probabilmente determinati da un cavo di alimentazione danneggiato.

In caso di deterioramento, il cavo di alimentazione deve essere sostituito solo da personale tecnico specializzato.

Non usare prolunghe, nè prese multiple.

Non operare sull'apparecchio quando si è a piedi nudi o si hanno parti del corpo bagnate.

Non ostruire l'entrata o l'uscita dell'aria dell'unità interna e dell'unità esterna.

Non modificare né alterare in alcun modo le caratteristiche dell'apparecchio.

Non installate l'apparecchio in ambienti dove l'aria può contenere gas, olio, zolfo o in prossimità di fonti di calore.

Non salire nè appoggiare nessun oggetto pesante o caldo sopra l'apparecchio.

Non lasciare porte e finestre aperte per un lungo periodo quando il condizionatore è in funzione.

Non dirigere il flusso d'aria direttamente verso piante o animali.

Non spruzzare acqua sul condizionatore.

Non salire, né appoggiare oggetti sull'unità esterna.

Non inserire mai un bastone o uno strumento simile nell'apparecchio. Potrebbe causare lesioni.

IDENTIFICAZIONE DELLE PARTI

UNITA' INTERNA	
N.	**Descrizione**
1	Display Led ECC (Electronic Climate Control)
2	Ricettore segnale
3	Tasto riavvio automatico
4	Pannello copri-morsettiera
5	Ionizzatore (se presente)
6	Deflettore aria
7	Filtro aria
8	Filtro ioni d'argento antibatterico (se presente)
9	Filtro elettrostatico biologico anti cattivi odori (se presente)
10	Pannello frontale
11	Telecomando

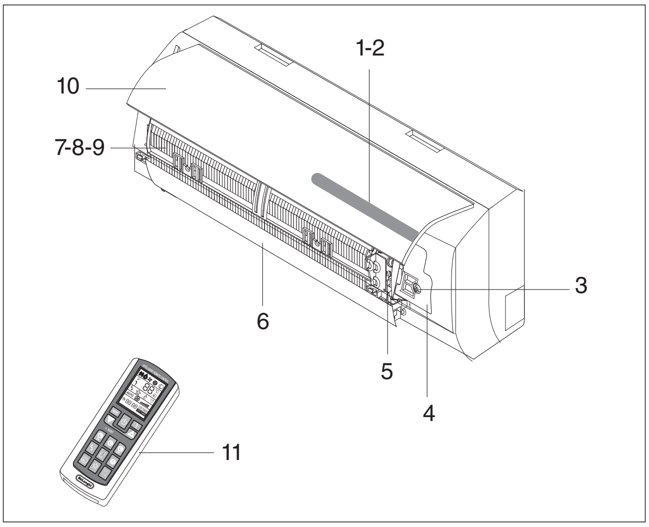

UNITA' ESTERNA	
N.	**Descrizione**
12	Griglia di uscita aria
13	Maniglia
14	Copri-attacchi (se presente)

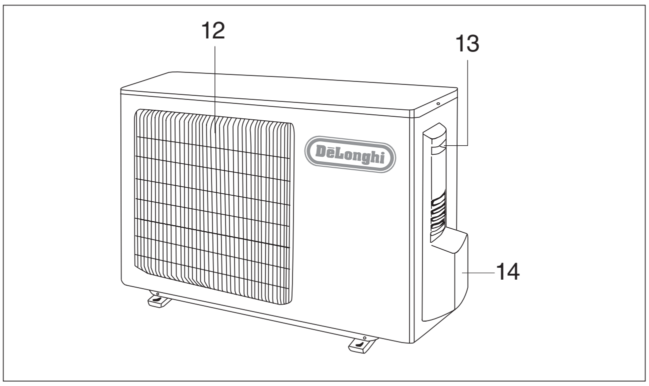

Nota: Le figure sopra riportate costituiscono soltanto una semplice presentazione dell'apparecchio e potrebbero non corrispondere all'estetica delle unità effettivamente acquistate.

Kyōto INVERTER		9K	12K	
Dati generali				
Alimentazione elettrica		230~50 (*)		V~Hz
Tipo di gas refrigerante		R410 A (**)		
Fusibile		10	15	A
Sezione minima cavi		1,5	2,5	mm^2
Dimensionali e spazi di rispetto				
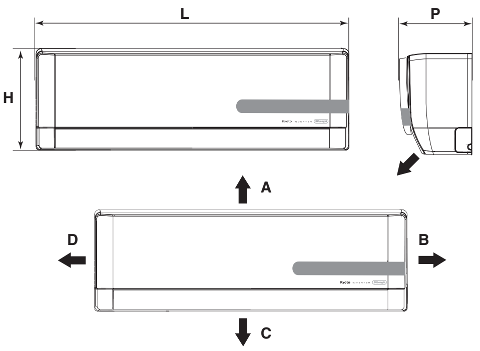	L	872	872	mm
	H	283	283	mm
	P	198	198	mm
	A	150		mm
	B	150		mm
	C	2500		mm
	D	150		mm
	E	300		mm
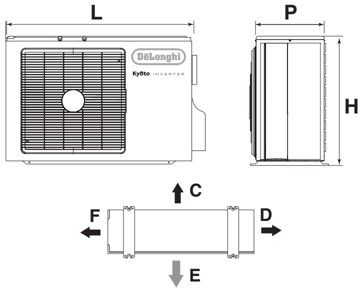	L	848	848	mm
	P	540	540	mm
	H	320	320	mm
	C	300		mm
	D	500		mm
	F	300		mm
	E	2000		mm
Peso netto unità interna		11	11	kg
Peso netto unità esterna		26	40	kg
Tubazioni di collegamento				
Dimensioni linee frigorifere	Liquido	6,0 - 1/4”	6,0 - 1/4”	Ø-inch
	Gas	12 - 1/2”	12 - 1/2”	Ø-inch
Coppia di serraggio delle linee	Liquido	20	20	Nm
	Gas	60	60	Nm
Quantità di refrigerante per ogni metro di tubazione (oltre i 5 m)		20	20	g/m
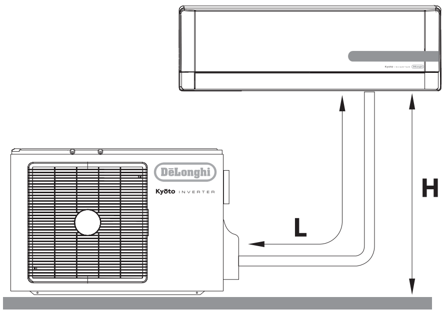	H (max)	6	6	m
	L (max)	25	25	m
Carica di refrigerante		(***)		g.
Limiti di funzionamento				
		Parte interna bulbo	Parte esterna bulbo	
Raffreddamento (Max ; Min)		36 ; 16	45 ; 18	°C
Riscaldamento (Max ; Min)		30 ; 16	27 ; -10	°C

(*) Per l’alimentazione elettrica fare riferimento alla targhetta caratteristica.
(**) Nei Paesi dove non è obbligatorio l’utilizzo del gas refrigerante R410A, la macchina può venire fornita con gas refrigerante R22.
(***) Per la carica di refrigerante fare riferimento alla targhetta caratteristica.

Kyōto On-Off		9K	12K	
Dati generali				
Alimentazione elettrica		230~50 (*)		V~Hz
Tipo di gas refrigerante		R410 A (**)		
Fusibile		10	15	A
Sezione minima cavi		1,5	2,5	mm²
Dimensionali e spazi di rispetto				
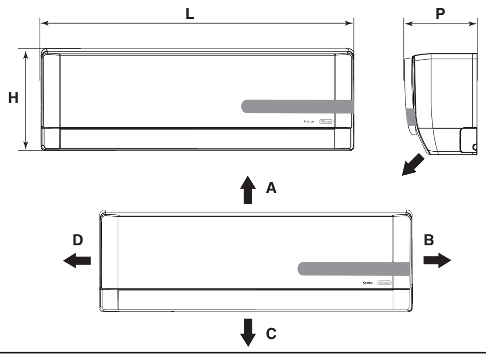	L	872	872	mm
	H	283	283	mm
	P	198	198	mm
	A	150		mm
	B	150		mm
	C	2500		mm
	D	150		mm
	E	300		mm
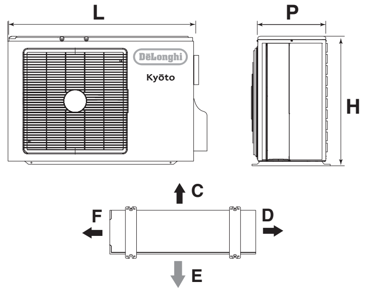	L	848	848	mm
	P	540	540	mm
	H	320	320	mm
	C	300		mm
	D	500		mm
	F	300		mm
	E	2000		mm
Peso netto unità interna		11	11	kg
Peso netto unità esterna		26	40	kg
Tubazioni di collegamento				
Dimensioni linee frigorifere	Liquido	6,0 - 1/4”	6,0 - 1/4”	Ø-inch
	Gas	12 - 1/2”	12 - 1/2”	Ø-inch
Coppia di serraggio delle linee	Liquido	20	20	Nm
	Gas	60	60	Nm
Quantità di refrigerante per ogni metro di tubazione (oltre i 5 m)		20	20	g/m
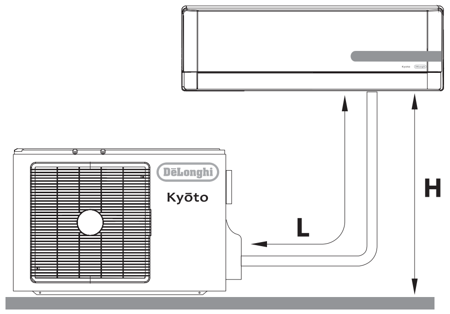	H (max)	5	5	m
	L (max)	10	10	m
Carica di refrigerante		(***)		g.
Limiti di funzionamento				
		Parte interna bulbo	Parte esterna bulbo	
Raffreddamento (Max ; Min)		36 ; 16	45 ; 18	°C
Riscaldamento (Max ; Min)		30 ; 16	27 ; -10	°C

(*) Per l’alimentazione elettrica fare riferimento alla targhetta caratteristica.
(**) Nei Paesi dove non è obbligatorio l’utilizzo del gas refrigerante R410A, la macchina può venire fornita con gas refrigerante R22.
(***) Per la carica di refrigerante fare riferimento alla targhetta caratteristica.

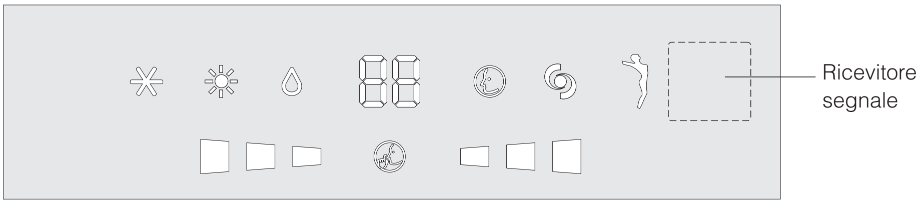

	Led	Funzione
	COOL	Modalità raffreddamento attiva
	HEAT	Modalità riscaldamento attiva
	DRY	Modalità deumidificazione attiva
88	DISPLAY	Indica la temperatura in °C
	SMART	Modalità smart attiva
	TURBO	Modalità TURBO POWER attiva
	WELLNESS	Modalità ionizzatore
	FAN SPEED	Velocità ventola alta Velocità ventola media Velocità ventola bassa
	SILENT	Funzione silenziosa

⚠ La forma e la posizione di interruttori e indicatori può variare in funzione del modello, ma il loro funzionamento rimane uguale.

⚠ Presenza di tensione a griglia aperta.

⚠ In caso di perdita del telecomando operare come segue:

- Quando l'unità è spenta premere il tasto RIAVVIO AUTOMATICO presente sull'unità per attivare il climatizzatore in modalità SMART; il condizionatore si setterà in modalità di raffreddamento, deumidificazione o riscaldamento a seconda delle condizioni ambientali, per garantire la massima situazione di comfort.
- Per spegnere l'unità premere nuovamente il tasto RIAVVIO AUTOMATICO

TELECOMANDO

UTENTE

Per impostare l'ora corrente, procedere in questo modo:
- Premere il tasto CLOCK (◷)
- Selezionare l'ora spostandosi con i tasti (▼) e (▲)

Nota: se premuti per più di 2 secondi, l'ora riportata sul display scorrerà velocemente.

- Premere nuovamente il tasto CLOCK per confermare.

Nota: se non verrà premuto entro 10 secondi, l'orologio ritornerà all'impostazione originale.

	Tasto	Funzione
	ON/OFF	Accensione/Spegnimento
MODE	MODE	Seleziona le modalità di funzionamento
	TEMP DOWN	Diminuisce la temperatura e l'orario di 1 unità
	TEMP UP	Aumenta la temperatura e l'orario di 1 unità
ON	T-ON	Imposta l'accensione programmata
	CLOCK	Imposta l'orologio
OFF	T-OFF	Imposta lo spegnimento programmato
	TURBO	Avvia la funzione TURBO
	I COMFORT	Avvia la modalità I COMFORT
	FAN	Seleziona la velocità del ventilatore
	WELLNESS	Avvia la funzione ionizzatore (se prevista)
	SLEEP	Avvia la funzione notturna
	SWING	Regola la posizione delle alette.
	SILENCE	Avvia la funzione silenziosa

DISPLAY del telecomando
Simboli degli indicatori sul display a cristalli liquidi:

	Indicatore raffreddamento
	Indicatore deumidificazione
	Indicatore ventilazione
	Indicatore riscaldamento
	Indicatore SMART
	Indicatore ricezione segnale
	Indicatore funzione IONIZZATORE
	Indicatore TURBO POWER
	Indicatore SLEEP
	Indicatore I COMFORT
	Indicatore oscillazione alette (deve essere u guale al telecomando)
AUTO	Indicatore ventilazione in modalità automatica
	Indicatore ventilazione
	Indicatore velocità di ventilazione
	Indicatore funzione silenziosa
	Indicatore timer 24 ore
ON TIMER	Indicatore TIMER ON attivo
OFF TIMER	Indicatore TIMER OFF attivo

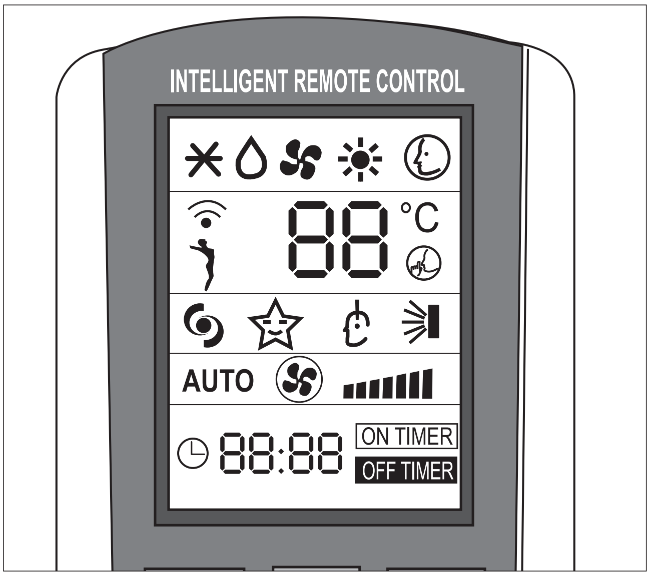

⚠ Il display del telecomando rimane attivo anche quando l'unità non è in funzione.

Come inserire le batterie

- Estrarre il coperchio del vano batterie nella direzione della freccia.
- Inserire le batterie nuove facendo attenzione ad abbinare correttamente i segni (+) e (-) della batteria.
- Riposizionare il coperchio facendolo scorrere in posizione.

⚠ Utilizzare 2 batterie R03 AAA (1,5 V). Non utilizzare batterie ricaricabili.
Sostituire le batterie usate con batterie nuove dello stesso tipo quando il display non è più leggibile.
Le batterie del telecomando devono essere smaltite in modo appropriato secondo le leggi vigenti nei diversi paesi.

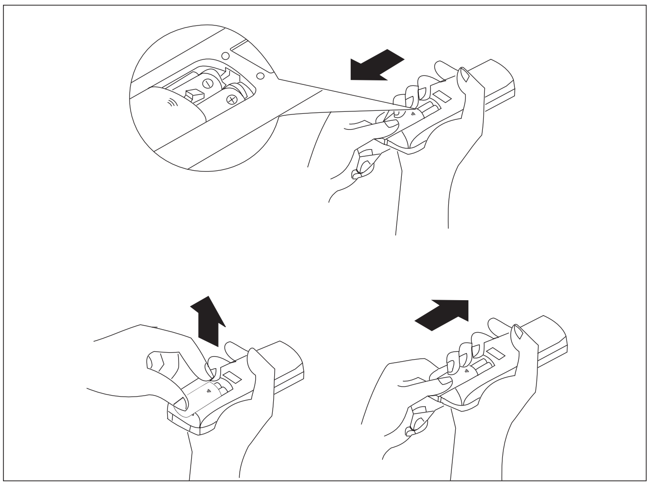

Come usare il telecomando

Per mettere in funzione il climatizzatore, puntate il telecomando verso il ricevitore segnale. Il telecomando funzionerà fino ad una distanza massima di 8 metri dall'unità interna.

⚠ Riporre il telecomando ad una distanza di almeno 1m dal televisore o da altri apparecchi elettrici.

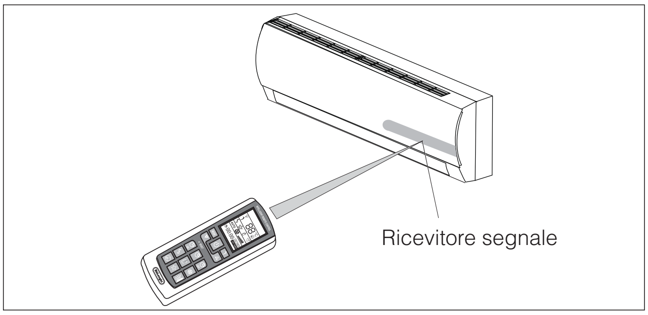

Modalità di funzionamento	
ON/OFF	Accensione/spegnimento/Stand-by. Il simbolo comparirà sul display del telecomando quando il climatizzatore è acceso
FAN (Modalità ventilatore)	Ogni volta che viene premuto il pulsante FAN, la velocità viene modificata in sequenza tra: AUTO - LOW - MEDIUM - HIGH. Selezionando la modalità AUTOFAN, il climatizzatore sceglierà automaticamente la velocità di ventilazione.
SWING	Regolazione del flusso dell'aria. Premendo il pulsante "SWING" le alette di regolazione del flusso dell'aria iniziano ad oscillare automaticamente; premendo nuovamente il pulsante "SWING" le alette si fermano. L'avviamento di questa funzione, se attivata in modalità HEAT, sarà leggermente ritardata per assicurare una immediata fuoriuscita dell'aria calda per offrire da subito una piacevole temperature in uscita (funzione Hot-Start).
MODE	Selezione della modalità di funzionamento. Ogni volta che viene premuto il pulsante MODE (MODALITÁ), la modalità di funzionamento viene modificata in sequenza tra: SMART - COOLING - DRY - FAN - HEATING.
TEMP Down/Up	Impostazione della temperatura. Premere una volta per alzare ( ) o abbassare ( ) la temperatura impostata di 1°C. Gamme di regolazioni di temperatura disponibili: - RISCALDAMENTO 16°C ~ 30°C - RAFFREDDAMENTO 16°C ~ 30°C - DEUMIDIFICAZIONE 16°C ~ 30°C - VENTILAZIONE 16°C ~ 30°C

⚠ Non ruotare manualmente le alette per l'orientamento dell'aria in verticale, perché ciò potrebbe provocare un cattivo funzionamento. Se questo avviene, spegnere innanzitutto l'apparecchio, quindi scollegarlo e ricollegarlo all'alimentazione.

Regolazione del flusso d'aria orizzontale (manuale)

Per cambiare l'angolazione del flusso d'aria, ruotare i cursori di regolazione delle alette per l'orientamento in orizzontale dell'aria in uscita come illustrato.

Nota: l'unità illustrata può essere diversa dal climatizzatore da voi acquistato.

⚠ Questa operazione deve essere effettuata con l'apparecchio spento.

Nota: All'avvio l'apparecchio entrerà nell'ultima modalità selezionata prima dello spegnimento.

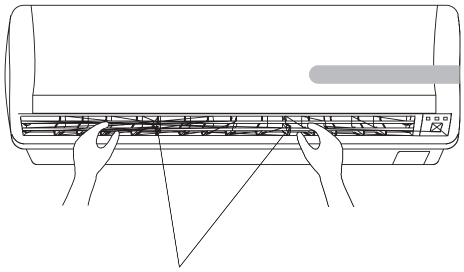

Cursori di regolazione delle alette per l'orientamento dell'aria in orizzontale.

MODALITA' RAFFREDDAMENTO UTENTE

Per attivare la funzione raffreddamento (COOL) premere il tasto MODE fino a visualizzare il simbolo (✱) sul display.
Per modificare il valore di temperatura agire sui tasti TEMP UP e TEMP DOWN (▼ ▲). Ad ogni pressione dei tasti, il valore della temperatura impostata aumenta o diminuisce di 1°C.

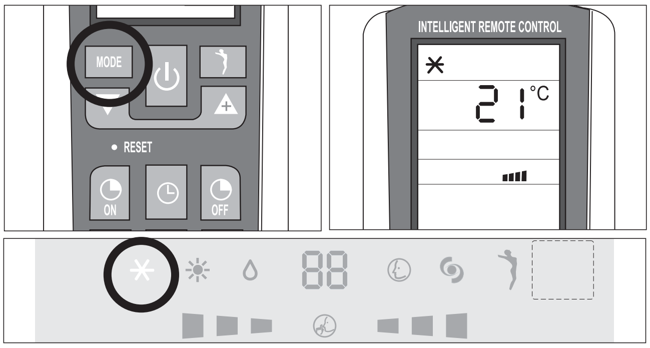

MODALITA' RISCALDAMENTO UTENTE

Per attivare la funzione riscaldamento (HEAT) premere il tasto MODE fino a visualizzare il simbolo (☀) di colore rosso sul display.
Per modificare il valore di temperatura agire sui tasti TEMP UP e TEMP DOWN (▼ ▲). Ad ogni pressione dei tasti, il valore della temperatura impostata aumenta o diminuisce di 1°C.

La macchina è dotata di funzione **Hot Start**. Tale funzione ritarda leggermente la partenza dell'apparecchio per assicurare una immediata fuoriuscita dell' aria calda.

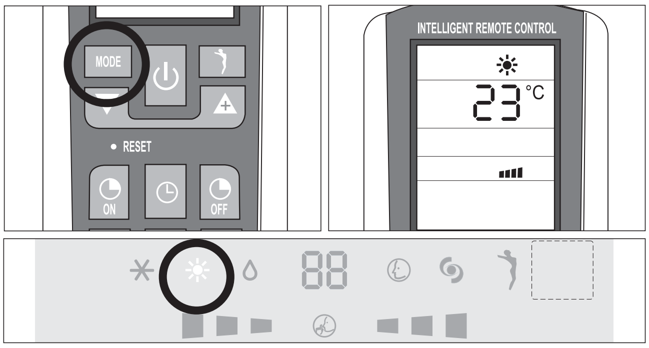

MODALITA' TIMER UTENTE

⚠ Prima di impostare il timer, assicurarsi che l'ora nel telecomando sia settata correttamente. In caso contrario fare riferimento alle istruzioni riportate a pag. 6.

Accensione automatica
Per impostare l'accensione automatica del climatizzatore, procedere come riportato di seguito:

- A macchina spenta, premere il tasto TIMER ON (ON).
- Impostare l'ora di accensione automatica tramite i tasti ▼ e ▲.
- Premere entro 5 secondi il tasto TIMER ON per conferma altrimenti la funzione uscirà dal settaggio dell'ora (durante tale operazione l'unità conferma la ricezione avvenuta attraverso l'emmissione di un segnale sonoro "Beep")AGGIUNGERE.

Nota: Per eliminare la funzione premere nuovamente il tasto TIMER ON.

Spegnimento automatico
Per impostare l'orario di spegnimento automatico, procedere in questo modo:

- Premere il tasto TIMER OFF (OFF).
- Impostare l'ora di spegnimento automatica tramite i tasti ▼ e ▲.
- Premere entro 5 secondi il tasto TIMER OFF per conferma, altrimenti la funzione uscirà dal settaggio dell'ora. (durante tale operazione l'unità conferma la ricezione avvenuta attraverso l'emmissione di un segnale sonoro "Beep") AGGIUNGERE.

Nota: Per eliminare la funzione premere nuovamente il tasto TIMER OFF.

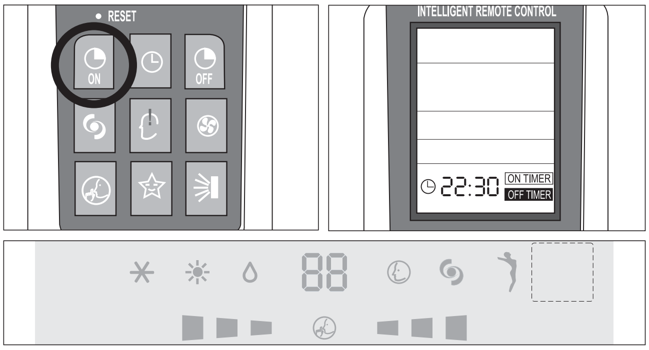

Nota: E' possibile inoltre impostare l'ora di accensione e spegnimento dell'apparecchio, in modo da definire una specifica durata del suo funzionamento.

Nota: All'avvio l'apparecchio entrerà nell'ultima modalità selezionata prima dello spegnimento.

MODALITA' FAN UTENTE

Modalità ventilazione

Premere il tasto MODE fino alla visualizzazione del simbolo FAN (⊛) sul display.
Ogni volta che viene premuto il pulsante FAN ⊛, la velocità viene modificata in sequenza tra: AUTO - LOW - MEDIUM - HIGH. Il telecomando inoltre, mantiene in memoria la velocità impostata nella precedente modalità di funzionamento.

In modalità SMART ©, il climatizzatore sceglierà automaticamente la velocità di ventilazione e la modalità di funzionamento (RAFFREDDAMENTO o RISCALDAMENTO).

Nota:
Una volta settata la velocità di ventilazione, i led ▪▪▪ ▪▪▪ inizieranno a lampeggiare dal più basso al più alto ad una velocità che varia a seconda della velocità di ventilazione impostata.
Per un esempio, fare riferimento alla tabella riportata a fianco.

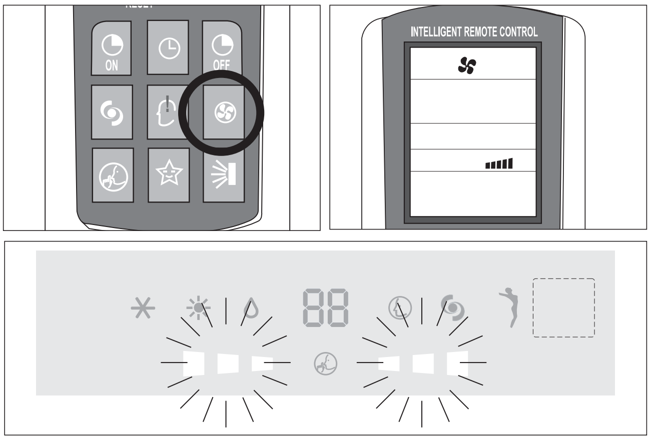

Display Unità interna	
Lampeggio	**Velocità settata**
Lento	Velocità ventilazione minima
Medio	Velocità ventilazione media
Veloce	Velocità ventilazione massima

MODALITA' DRY UTENTE

Modalità deumidificazione

Premere il tasto MODE fino alla visualizzazione del simbolo DRY (◊).
L'apparecchio si attiva a seconda della temperatura ambiente e di quella impostata:

- Se la temperatura ambiente è più bassa della temperatura impostata di 2 °C, il compressore e l'unità esterna si fermano, mentre il ventilatore dell'unità interna funzionerà alla minima velocità.
- Se la temperatura ambiente è superiore di 2 °C rispetto alla temperatura impostata l'apparecchio entra automaticamente in funzione deumidificazione azionando il ventilatore alla minima velocità.

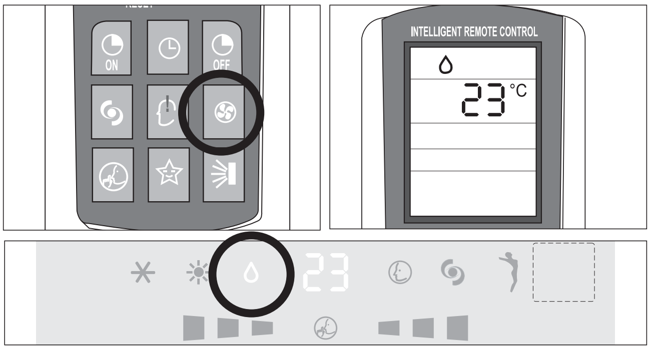

MODALITA' SMART UTENTE

Modalità automatica

Per attivare la modalità di funzionamento SMART (automatica) premere il pulsante MODE nel telecomando fino alla visualizzazione del simbolo © sul display.

In modalità SMART, la velocità del ventilatore, la modalità di funzionamento e la temperatura, verranno impostate automaticamente per dare un clima confortevole in base alla temperatura ambiente.

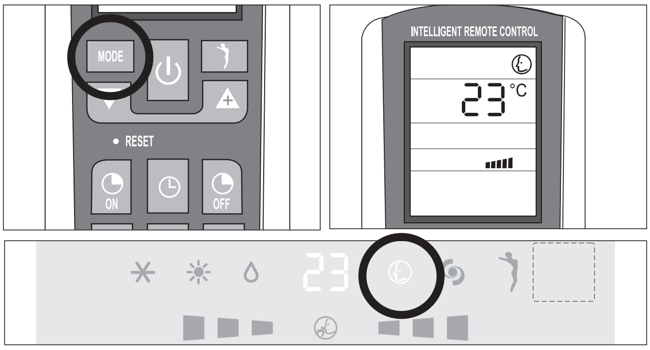

Temperatura ambiente	Modalità
circa 22°C	RISCALDAMENTO
22 ~ 24°C	DEUMIDIFICAZIONE
Superiore a 26°C	RAFFREDDAMENTO

Nota: Dopo aver disinserito la funzione SMART, il climatizzatore ripartirà con le impostazioni delle modalità precedentemente selezionate.

MODALITA' SLEEP — UTENTE

Modalità notturna
Per attivare la modalità notturna nelle funzioni COOL, DRY e HEAT, premere il tasto SLEEP. Sul display apparirà l'icona .
Per disattivare la funzione notturna, premere nuovamente il tasto SLEEP.
Durante il funzionamento in modalità notturna, la temperatura impostata aumenterà di 1 °C nella prima ora di funzionamento e di 2 °C nella seguente ora e manterrà i 2°C in più nelle successive ore.
Selezionando la modalità notturna in riscaldamento, la temperatura impostata diminuirà di 1 °C nella prima ora di funzionamento e di 2 °C nella seguente ora e manterrà i 2°C in meno nelle successive ore, facendo funzionare il ventilatore alla minima velocità.

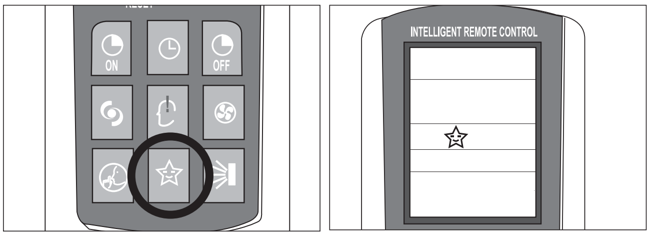

Nota: La funzione SLEEP non è disponibile durante il funzionamento in modalità SMART e FAN.

FUNZIONE I COMFORT — UTENTE

Premendo il tasto I COMFORT , sul display comparirà il simbolo .
Questa funzione permette di ottenere il clima desiderato nel punto esatto in cui è posto il telecomando.
Il controllo della temperatura sarà effettuato facendo riferimento alla temperatura rilevata in prossimità del telecomando.

⚠ Il telecomando deve sempre essere rivolto verso l'unità. In caso di mancanza del segnale del telecomando, l'unità farà di nuovo riferimento alla propria sonda interna.

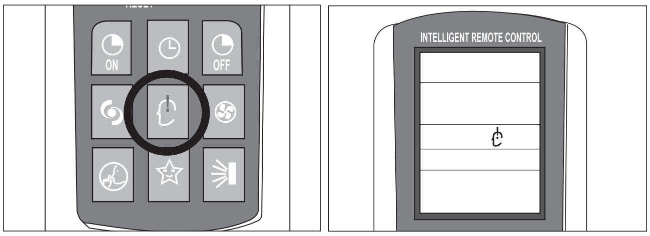

FUNZIONE TURBO POWER — UTENTE

Per azionare la funzione TURBO POWER, premere il pulsante TURBO , sul display comparirà il simbolo .
In modalità COOL o HEAT, il funzionamento del climatizzatore verrà automaticamente portato al massimo.
Per disattivare questa funzione, basta agire sul cambio di velocità di ventilazione oppure ripremendo il tasto .

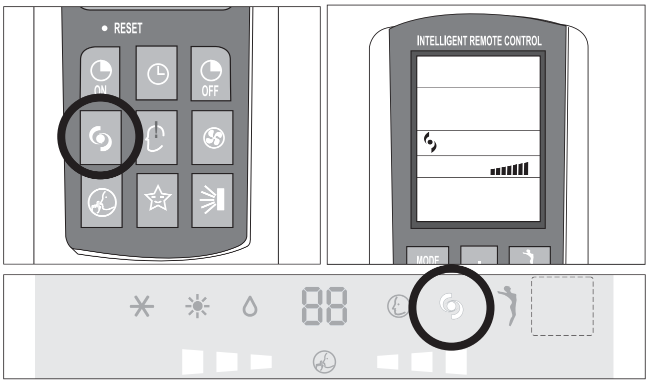

FUNZIONE SILENT — UTENTE

Per azionare la funzione silenziosa, premere il pulsante SILENT del telecomando (visualizzazione del simbolo sul display).

Per disattivare questa funzione, basta agire sul cambio di velocità di ventilazione oppure ripremendo il tasto .

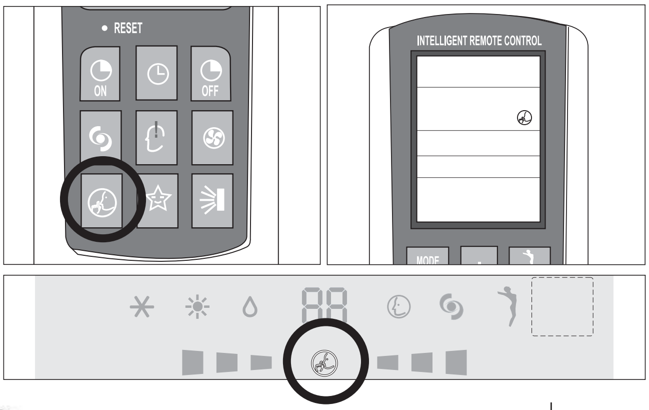

FUNZIONE WELLNESS — UTENTE

Funzione ionizzatore (solo alcuni modelli)
Lo ionizzatore è un componente elettronico che rilascia nell'ambiente ioni negativi. È dimostrato che in ambienti puliti e piacevoli c'è abbondanza di ioni negativi, mentre in ambienti con aria viziata c'è abbondanza di ioni positivi.
Lo ionizzatore ristabilisce il giusto rapporto tra i due tipi di ioni, abbattendo la polvere eventualmente presente nell'aria e generando una piacevole sensazione di benessere.
In alcuni modelli premendo questo tasto si attiva lo ionizzatore. Il tasto è attivabile in tutte le modalità di funzionamento.

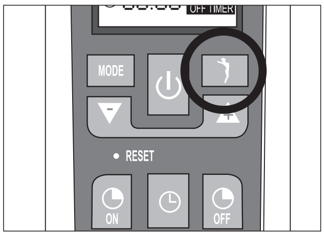

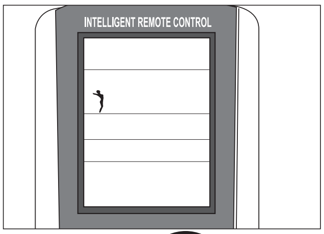

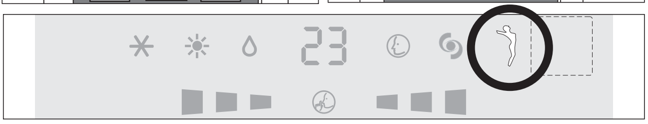

ALTRE FUNZIONI — UTENTE

Funzione LOCK (se presente)
Premendo contemporaneamente i tasti ▲ e ▼ per tre secondi, si attiverà la funzione LOCK (blocco della tastiera).
Tramite questo comando, le funzioni settate verranno bloccate ed il telecomando non accetterà nessuna istruzione al di fuori di quella di sblocco.
Per sbloccare questa funzione premere nuovamente i tasti i tasti ▲ e ▼ contemporaneamente.

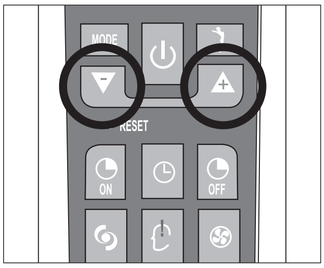

Cambio unità di misura da °C a °F (se presente)
Per cambiare l'unità di misura da °C a °F e viceversa, premere, a macchina spenta, i pulsanti MODE e ▼ contemporaneamente.

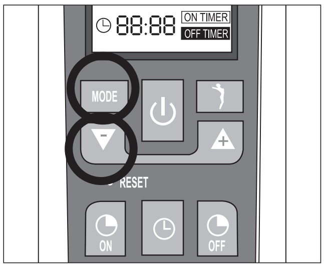

MOVIMENTAZIONE INSTALLATORE

⚠ Rimuovere con cautela le strisce adesive posizionate sull'apparecchio.

⚠ Dopo aver tolto l'imballo assicurarsi dell'integrità e della sicurezza del contenuto.

⚠ L'unità esterna deve essere mantenuta sempre in posizione verticale.

⚠ La movimentazione deve essere effettuata da personale tecnico qualificato adeguatamente equipaggiato e con attrezzature idonee al peso dell'apparecchio.

INSTALLAZIONE DELL'UNITA' INTERNA INSTALLATORE

Prima di iniziare l'installazione stabilire il punto di posizionamento dell'unità interna ed esterna tenendo in considerazione gli spazi di rispetto delle unità, le lunghezze massime delle linee frigorifere ed i dislivelli massimi consentiti (vedi tabella dati tecnici).

⚠ Installare l'unità interna nel locale da climatizzare evitando l'installazione in corridoi o disimpegni comuni.

⚠ **Installare l'unità interna ad un'altezza minima di 2,5 m dal pavimento.**

Per installare procedere come segue:
Installazione della piastra di fissaggio

- Praticare fori di 32 mm di profondità sul muro per il fissaggio della piastra;
- inserire i tasselli in plastica nel foro;
- fissare la piastra di fissaggio con le viti autofilettanti fornite a corredo;
- controllare che la piastra di fissaggio sia fissata correttamente.
- controllare la messa in bolla.

Effettuare un foro per la tubazione

- Decidere la posizione in cui praticare il foro per la tubazione (se necessario) in funzione dell'ubicazione della piastra di fissaggio;
- Installare un manicotto flessibile attraverso il foro per preservare e mantenere pulito il muro.

⚠ Il foro deve essere inclinato verso il basso e rivolto verso l'esterno.

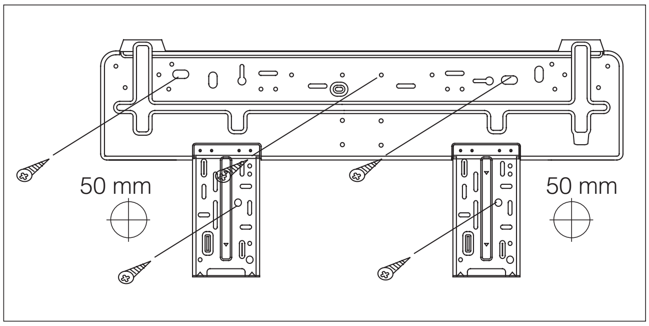

Nota: La vostra piastra di fissaggio può essere di forma diversa da quella sopra riportata, ma il metodo di installazione è simile.

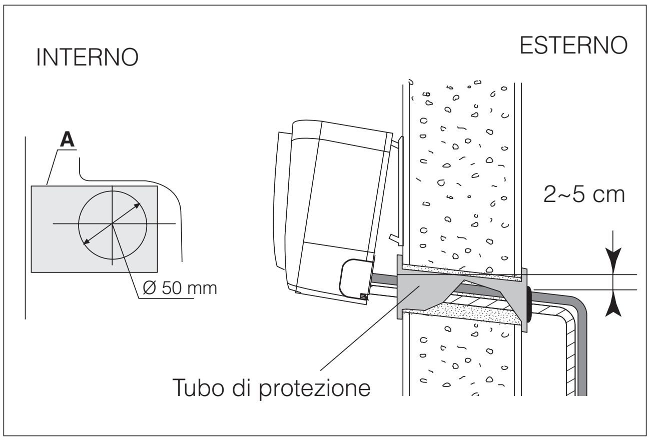

Installazione delle linee frigorifere, elettriche e scarico della condensa

- Posizionare la tubazione (per liquidi e gas) dall'esterno attraverso il foro nella parete, oppure montarla dall'interno dopo aver completato la posa dei tubi e la connessione dei cavi all'interno, in modo da poterla connettere all'unità esterna. Decidere se rimuovere la parte pretranciata, in funzione della direzione della tubazione.

Collegamenti idraulici

⚠ Prima di installare il condizionatore scegliere il verso d'uscita delle linee; esse possono essere disposte lungo una delle 4 direzioni indicate in figura:

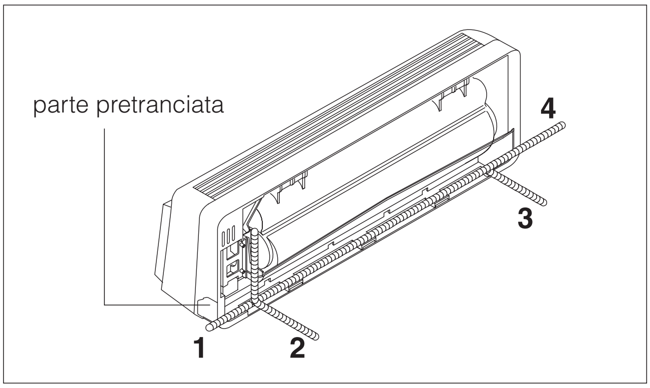

Dopo aver collegato la tubazione, installare il tubo flessibile di scarico. A questo punto installare i cavi di alimentazione. Dopo il collegamento, rivestire la tubazione, i cavi e il tubo flessibile di scarico con il materiale di isolamento termico.

⚠ Rivestire i giunti delle tubazioni con materiale isolante fissandolo con nastro in vinile.

⚠ Ricoprire i fori di passaggio nel muro con materiale elastico, meglio se fonoassorbente.

⚠ Dopo l'installazione, verificare il regolare deflusso della condensa.

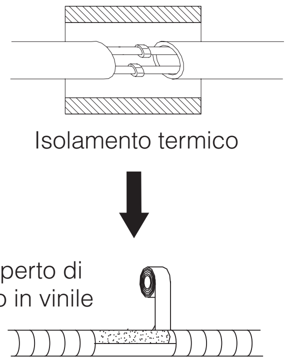

Isolamento delle tubazioni

⚠ Posizionare il tubo flessibile di scarico (non fornito a corredo) sotto le tubazioni facendo attenzione a non creare dei sifoni.

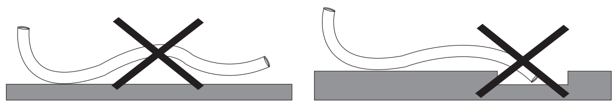

⚠ Per isolare i collegamenti usare schiuma di politene di spessore superiore a 6 mm.

⚠ Il tubo di scarico deve essere rivolto verso il basso per consentire il deflusso.

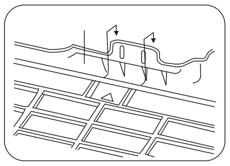

⚠ Non piegare il tubo di scarico né lasciarlo con sporgenze o attorcigliamenti e non immergerne la sua estremità in acqua. Se al tubo di scarico viene collegato un tubo di prolunga, assicurarsi che questo sia dotato di isolamento termico quando lo si fa passare nell'unità interna.

⚠ Se la tubazione viene diretta verso destra, la tubazione, il cordone di alimentazione e il tubo di scarico devono essere dotati di isolamento termico e fissati sul retro dell'unità con un attacco per tubi.
1. Inserire l'attacco del tubo nell'alloggiamento.
2. Premere per agganciare l'attacco del tubo sulla base.

Connessione delle tubazioni
Connettere i tubi dell'unità interna usando due chiavi.

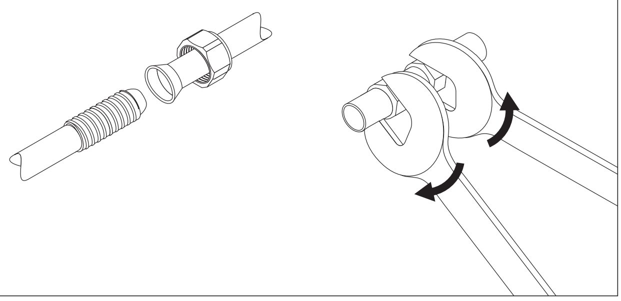

⚠ Prestare particolare attenzione alla coppia prevista come sotto indicato per non rischiare di deformare e danneggiare tubi, connettori e dadi svasati.

⚠ Serrare le connessioni con il metodo "chiave contro chiave" (vedi tabelle dati tecnici)

Connessioni elettriche

Per effettuare i collegamenti elettrici è necessario accedere alle morsettiere delle unità.
Fare riferimento alle immagini a lato.

⚠ Per un corretto dimensionamento dei conduttori, per la connessione elettrica e per il collegamento delle unità fare riferimento alla tabella dati tecnici.

⚠ Per i collegamenti elettrici fare riferimento allo schema circuiti all'interno dello sportello di accesso e alle informazioni riportate sul presente manuale.

⚠ Il cavo di collegamento tra unità esterna ed interna deve essere adatto per l'uso esterno.

⚠ La spina deve rimanere accessibile anche in seguito all'installazione dell'apparecchio, per poter essere scollegata dalla presa in caso di necessità.

⚠ É obbligatorio l'impiego di un interruttore magnetotermico onnipolare, sezionatore di linea, conforme alle Norme CEI-EN (apertura dei contatti di almeno 3,5 mm), installato in prossimità dell'apparecchio.

⚠ Realizzare un efficace collegamento a terra.

⚠ Il cavo di alimentazione, in caso di deterioramento, deve essere sostituito dal Centro di Assistenza Tecnica Autorizzato.

⛔ E' vietato l'uso dei tubi del gas e dell'acqua per la messa a terra dell'apparecchio.

⚠ Terminati i collegamenti fissare i cavi con i pressacavi e riposizionare i coperchi delle morsettiere.

⚠ La Casa Costruttrice declina ogni responsabilità nel caso non vengano rispettate queste indicazioni e le norme antinfortunistiche.

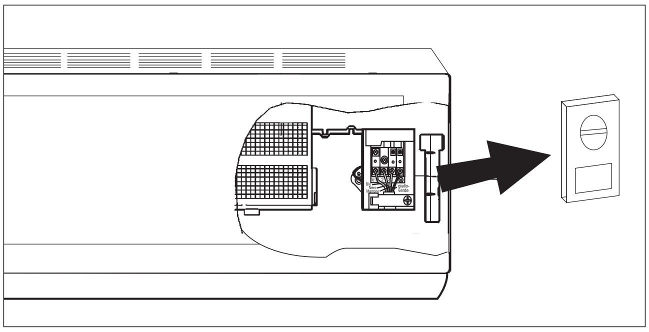

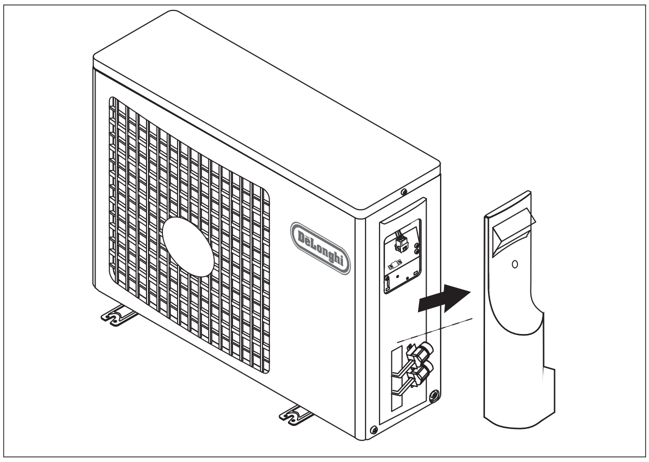

SCHEMI DI COLLEGAMENTO

Kyōto ON-OFF

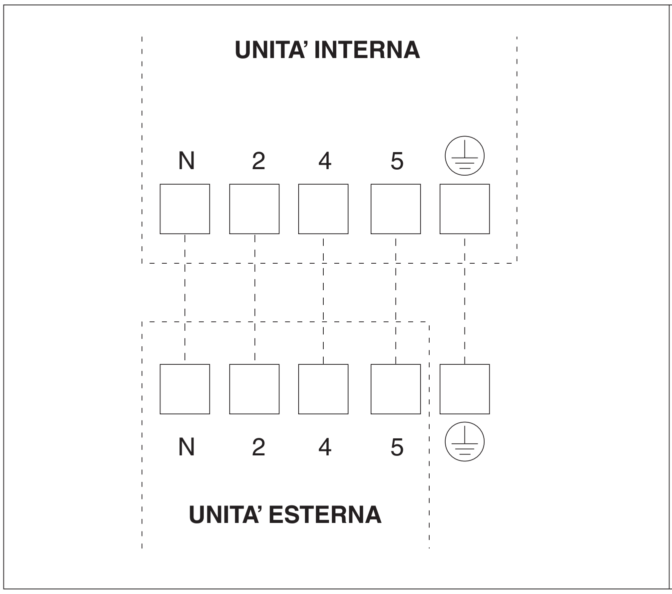

Kyōto INVERTER

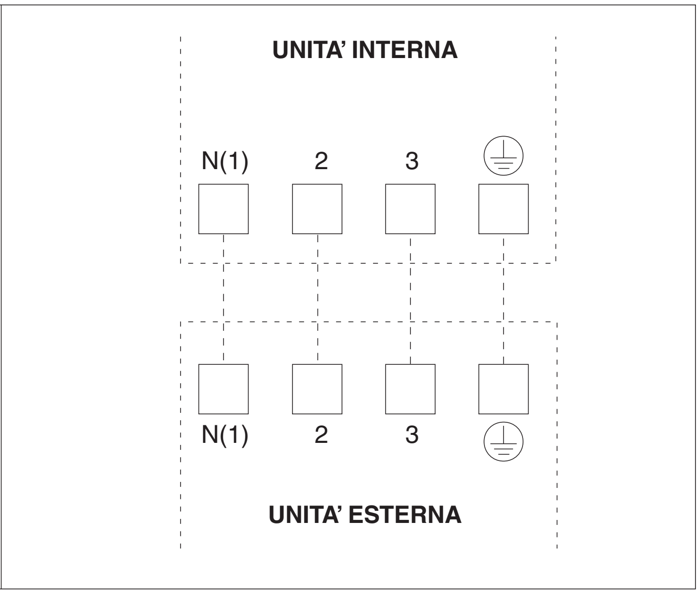

⚠ Assicurarsi che i collegamenti fra unità interna ed esterna vengano eseguiti rispettando le numerazioni delle rispettive morsettiere.

⚠ E' consigliata l'installazione di un dispositivo a corrente differenziale (RCD) che abbia una corente differenziale di funzionamento nominale che non superi i 30 mA.

INSTALLAZIONE DELL'UNITA' ESTERNA — INSTALLATORE

Posizionamento

⚠ Fissare saldamente l'unità con bulloni su un pavimento piano e resistente. Se si intende installare l'unità a muro o sul tetto, assicurarsi di fissare saldamente il supporto per evitare che si muova in seguito a intense vibrazioni o vento forte.

⛔ Non installare l'unità esterna in cave e/o bocche di lupo

⛔ Non installare l'unità esterna in luoghi dove l'irraggiamento solare colpisca direttamente l'apparecchio.

⚠ Fare attenzione agli spazi minimi di rispetto.

Installazione delle tubazioni

⚠ Utilizzare tubazioni di collegamento ed attrezzature idonee al refrigerante presente nella macchina (vedi targhetta caratteristica).

⚠ Le linee frigorifere non devono superare le lunghezze massime riportate nella tabella dei dati tecnici.

⚠ Isolare termicamente tutte le linee frigorifere e le giunzioni.

⚠ Serrare le connessioni con il metodo "chiave contro chiave".

Installare l'attacco di scarico e il tubo flessibile di scarico (solo per il modello a pompa di calore)
La condensa defluisce dall'unità esterna quando l'apparecchio opera in modalità riscaldamento. Per non disturbare i vicini e rispettare l'ambiente, installare un attacco di scarico e un tubo flessibile di scarico per canalizzare l'acqua di condensa. È sufficiente installare l'attacco di scarico e la rondella in gomma sullo chassis dell'unità esterna, quindi connettervi un tubo flessibile di scarico come indicato in figura.

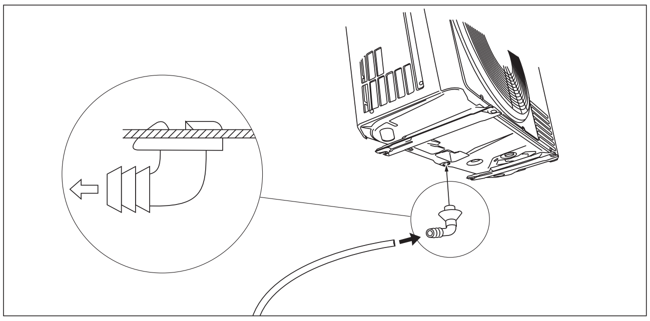

DeLonghi Living innovation

SPURGO DELL'ARIA

L'aria che contiene umidità rimasta nel ciclo di refrigerazione può causare guasti del compressore. Dopo aver connesso l'unità interna ed esterna, spurgare l'aria e l'umidità dal ciclo di refrigerazione usando una pompa a vuoto.

(1) Svitare e rimuovere i cappucci dalle valvole a 2 e 3 vie.
(2) Svitare e rimuovere il cappuccio della valvola utile.
(3) Collegare il tubo flessibile della pompa a vuoto alla valvola utile.
(4) Avviare la pompa a vuoto per 10-15 minuti, fino a quando non raggiunge la depressione assoluta di 10 mm Hg.
(5) Con la pompa a vuoto ancora in funzione, chiudere la manopola di bassa pressione sul manicotto della pompa a vuoto. Quindi arrestare la pompa a vuoto.
(6) Aprire la valvola a 2 vie di 1/4 di giro, quindi chiuderla dopo 10 secondi. Verificare la tenuta di tutti i giunti utilizzando sapone liquido o un rilevatore elettronico di perdite.
(7) Ruotare il corpo delle valvole a 2 e a 3 vie. Scollegare il tubo flessibile della pompa a vuoto.
(8) Riposizionare e serrare tutti i cappucci delle valvole.

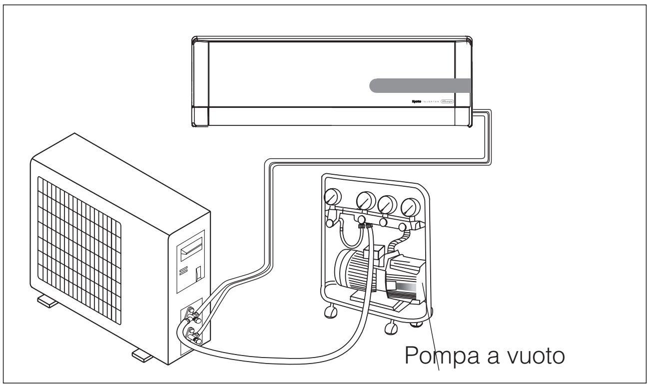

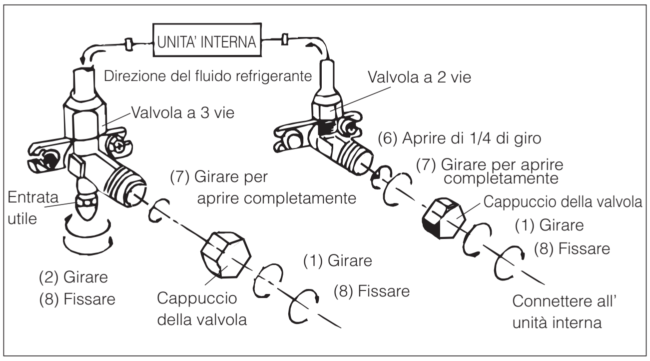

MANUTENZIONE

⚠ La manutenzione periodica è fondamentale per mantenere efficiente il Vostro climatizzatore.

⚠ Prima di eseguire una qualsiasi operazione di manutenzione, togliere l'alimentazione elettrica posizionando l'interruttore generale dell'impianto su "spento".

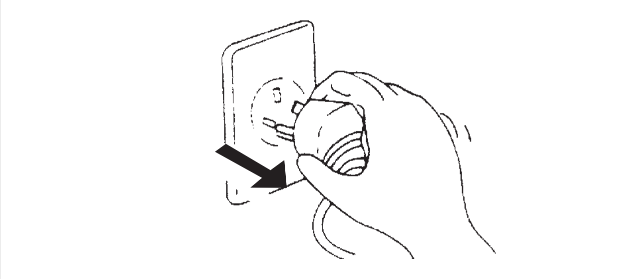

UNITA' INTERNA

Rimozione e pulizia del filtro

- Aprire il pannello frontale seguendo la direzione delle freccie
- Tenendo con una mano il pannello frontale sollevato, estrarre il filtro aria con l'altra mano
- Pulire il filtro con acqua; se il filtro dovesse risultare sporco d'olio può essere lavato con acqua calda (a non più di 45°C). Lasciarlo poi asciugare in un luogo fresco ed asciutto.

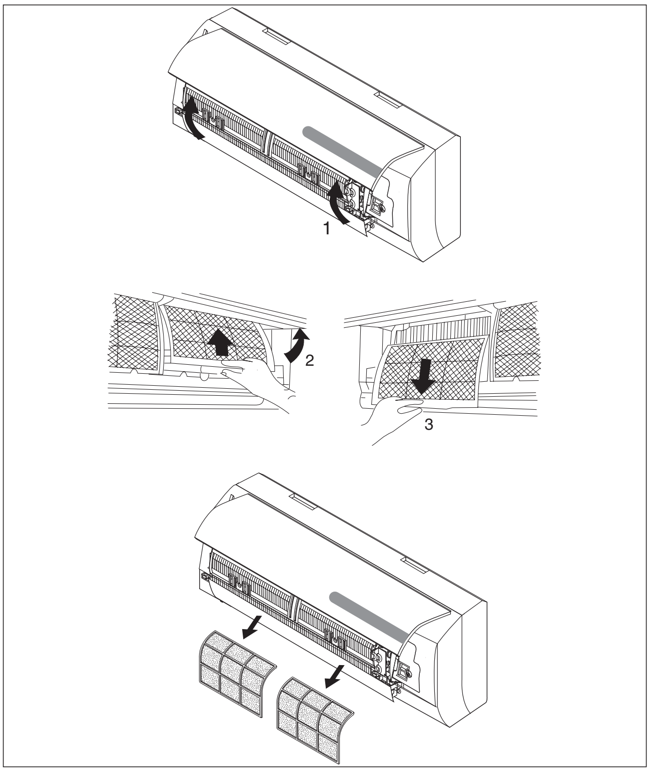

Installazione del filtro
- Tenendo con una mano il pannello frontale sollevato, reinserire il filtro aria con l'altra mano (vedi fig.)
- Inserire il filtro aria
- Richiudere il pannello

⚠ Il filtro antibatterico agli ioni d'argento e il filtro antideodorante elettrostatico biologico (se presenti) non possono essere lavati o rigenerati, ma devono essere sostituiti con dei filtri nuovi ogni 6 mesi.

UNITA' ESTERNA

⚠ Utilizzare strumentazione adatta al refrigerante presente nella macchina.

⛔ Non utilizzare un refrigerante diverso da quello riportato sulla targhetta caratteristica.

⚠ Per la pulizia dell'unità, non usare oli di tipo minerale

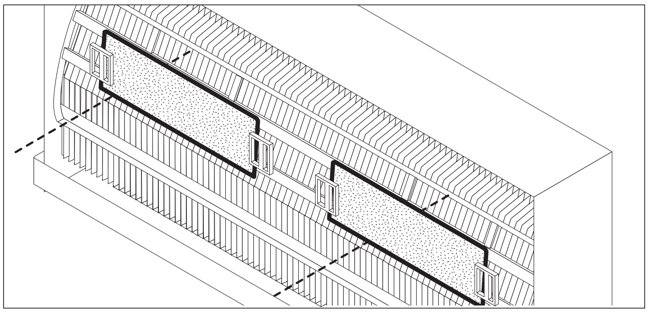

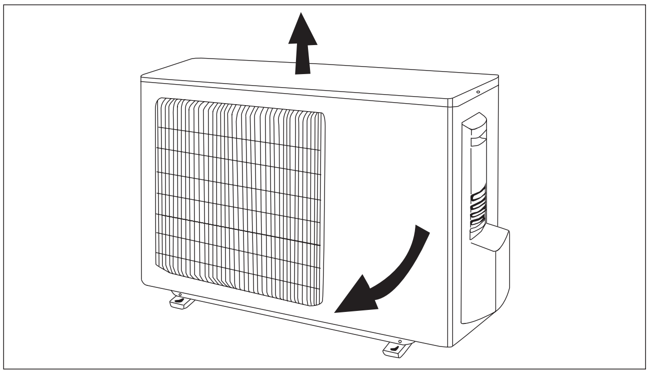

Nota: Le figure sopra riportate potrebbero non corrispondere all'estetica delle unità effettivamente acquistate.

ERRORI POSSIBILI — INSTALLATORE

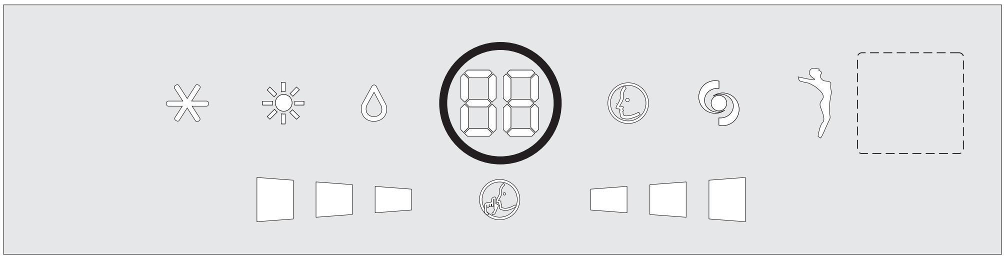

Codici errore per modelli Kyōto INVERTER

Codice	Errore
E1	Protezione alta pressione
E2	Protezione sbrinamento
E3	Protezione basse pressioni
E4	Protezione scarico compressore
E5	Protezione sovraccarico corrente
E6	Malfunzionamento comunicazione
E7	Conflitto MODE
E8	Protezione alte temperature
E9	Protezione contro aria fredda
F1	Sensore ambiente unità interna disconnesso
F2	Sensore tubo unità interna disconnesso
F3	Sensore ambiente unità esterna disconnesso
F4	Sensore tubo unità esterna disconnesso
F5	Sensore di mandata unità esterna in corto circuito o disconnesso
H6	Anomalia motore unità interna
C2	Dispersione di corrente
C3	Errore di connessione
C6	Mancanza di messa a terra
C5	Errore settaggio jumper
F7	Anomalia circuito olio in raffreddamento
F8	Sovraccarico di corrente per abbassamento frequenza
F9	Sovraccarico di mandata per abbassamento frequenza

Codice	Errore
F0	Perdita refrigerante
H1	Sbrinamento
H2	Filtro statico
H3	Protezione sovraccarico compressore
H4	Anomalia di sistema
H5	Protezione modulo IPM
HC	Protezione PFC
H7	Errore di sincronizzazione
H8	Allarme livello acqua
H9	Errore resistenza elettrica
H0	Sovratemperatura (in riscaldamento) per abbassamento frequenza
FA	Sovratemperatura tubazione per abbassamento frequenza
FH	Allarme antigelo per abbassamento frequenza

Codici errore per modelli Kyōto ON-OFF

Codice	Errore
H1	Sbrinamento
H6	Anomalia motore unità interna
C5	Errore settaggio jumper

DeLonghi Living innovation

Anomalia di funzionamento	Possibili cause
• L’apparecchio non funziona	Mancanza di alimentazione elettrica / Spina disinserita
	Motore ventilatore unità interna/esterna danneggiato
	Interruttore magnetotermico compressore difettoso
	Il dispositivo di protezione o i fusibili sono guasti.
	I collegamenti sono allentati o la spina scollegata.
	A volte smette di funzionare per proteggere l’apparecchio.
	Le tensione è più alta di 244V o più bassa di 206V
	La funzione TIMER-ON è attiva
	Scheda elettronica di controllo danneggiata
• Odore strano	Il filtro dell’aria è sporco
• Rumore di acqua corrente	Riflusso del liquido nel circuito frigorifero
• Spruzzi di acqua nebulizzata provenienti dall’uscita aria	Ciò si verifica quando l’aria del locale diventa molto fredda rapidamente, ad esempio in modalità “RAFFREDDAMENTO” o “DEUMIDIFICAZIONE”.
• Si avverte un rumore strano	Questo rumore è prodotto dall’espansione o contrazione del pannello frontale dovute alle variazioni termiche e non indica un problema.
• Non fuoriesce sufficiente aria fredda o calda	La temperatura non è regolata adeguatamente.
	Le entrate e le uscite del climatizzatore sono ostruite.
	Il filtro dell’aria è sporco.
	La velocità del ventilatore è regolata al minimo.
	Ci sono altre fonti di calore nella stanza.
	Mancanza di refrigerante
• L’apparecchio non risponde ai comandi	Il telecomando non è abbastanza vicino all’unità interna.
	Le batterie del telecomando sono scariche.
	Ci sono ostacoli fra il telecomando e il ricevitore di segnale sull’unità interna
• Il display del pannello comandi è spento	Mancanza di alimentazione elettrica
	Pannello comandi difettoso
	Scheda elettronica di controllo difettosa
• Spegnere immediatamente il condizionatore e staccare l’alimentazione in caso di:	Rumori strani durante il funzionamento.
	Fusibili o interruttori guasti.
	Schizzi d’acqua o oggetti all’interno dell’apparecchio.
	Cavi o spine surriscaldati.
	Odori molto forti provenienti dall’apparecchio.

SMALTIMENTO — INSTALLATORE

AVVERTENZE PER IL CORRETTO SMALTIMENTO DEL PRODOTTO AI SENSI DELLA DIRETTIVA EUROPEA 2002/96/EC.

Alla fine della sua vita utile il prodotto non deve esser smaltito insieme ai rifiuti urbani.
Può essere consegnato presso gli appositi centri di raccolta differenziata predisposti dalle amministrazioni comunali, oppure presso i rivenditori che forniscono questo servizio.
Smaltire separatamente un elettrodomestico consente di evitare possibili conseguenze negative per l'ambiente e per la salute derivanti da un suo smaltimento inadeguato e permette di recuperare i materiali di cui è composto al fine di ottenere un importante risparmio di energia e di risorse.
Per rimarcare l'obbligo di smaltire separatamente gli elettrodomestici, sul prodotto è riportato il marchio del contenitore di spazzatura mobile barrato.

Cod. 5717310091 Rev. 00

INFORMAZIONE AMBIENTALE — INSTALLATORE

Questa unità contiene gas fluorurati a effetto serra coperti dal Protocollo di Kyoto. Le operazioni di manutenzione e smaltimento devono essere eseguite solo da personale qualificato.

Gas refrigerante R410A, GWP= 1975.

CARICA AGGIUNTIVA DI REFRIGERANTE — INSTALLATORE

In base al Regolamento CE n. 842/2006 su determinati gas florurati ad effetto serra, in caso di aggiunta di refrigerante, è obbligatorio:

- Compilare l'etichetta che si trova a corredo inserendo la quantità di refrigerante caricata in fabbrica (vedi targa caratteristica), la quantità aggiuntiva e la quantità totale.
- Applicare l'etichetta vicino alla targhetta tecnica posizionata nell'unità esterna.

⚠ Utilizzare un pennarello indelebile

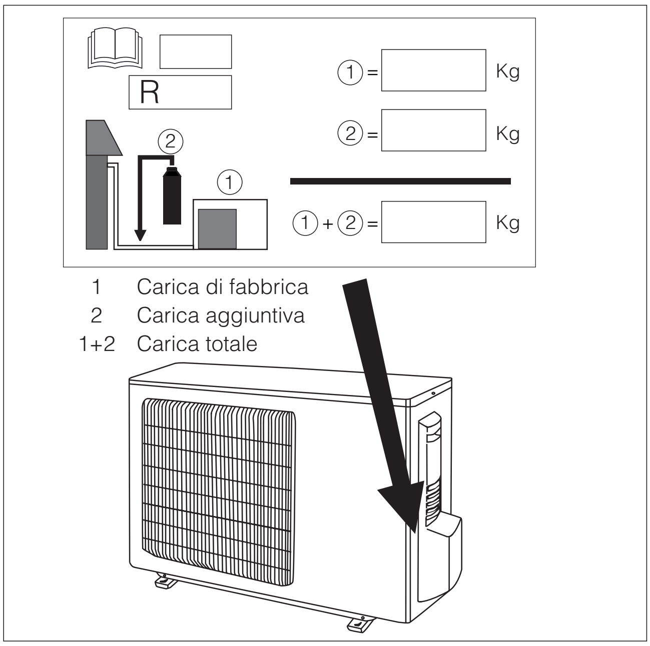

INFORMAZIONI UTILI

Per informazioni relative all'assistenza tecnica e al reperimento delle parti di ricambio potete contattare:

UFFICIO ASSISTENZA TECNICA
GRUPPO DE'LONGHI

Via L. Seitz, 47 - 31100 Treviso (ITALIA)

Le caratteristiche estetiche, dimensionali, i dati tecnici e gli accessori di questo apparecchio possono essere soggetti a variazioni senza preavviso, dovute alla continua ricerca di perfezionamento dell'Azienda.

Dear Customer,
Thank you for having chosen a
Kyōto or Kyōto INVERTER DēLonghi, air conditioner, which is an innovative,
high quality product designed to ensure your wellbeing.

This instruction booklet contains important information and
recommendations that we would ask you to comply with to
obtain best results from your air conditioner.

We thank you once again.
DēLonghi.

English

In line with the company's policy of continual product improvement, the aesthetic and dimensional characteristics, technical data and accessories of this appliance may be changed without notice.

CONTENTS

GENERAL INFORMATION

GENERAL INFORMATION .... Page
Conformity and range 1
Safety rules and recommendations for the installer 2
Safety rules and recommendations for the user 2
Safety rules and prohibitions 3
Names of the parts 3
Technical data 4

USER .... Page
Operation and EEC
(Electronic Climate Control) display 6
Remote control 6
Modes of operation 8
COOLING mode 9
HEATING mode 9
TIMER mode 9
FAN mode 10
DRY mode 10
SMART mode 10
SLEEP mode 11
I COMFORT function 11
TURBO POWER function 11
SILENT function 11
WELLNESS function 12
Another functions 12

INSTALLER .... Page.
Handling 13
Installing the indoor unit 13
Installing the outdoor unit 16
Bleeding 17
Maintenance 17
Possible errors 18
Troubleshooting 19
Disposal 20
Environmental information 20
Extra refrigerant charge 20
Useful information 20

CONFORMITY AND RANGE

GENERAL INFORMATION

The air conditioner you have purchased is in conformity with the following European Directives:

- Low Voltage 73/23/EEC
- Electromagnetic compatibility 89/336/EEC

CE

Kyōto ON-OFF Models	Kyōto INVERTER Models
Kyoto On-Off 9K	Kyoto Inverter 9K
Kyoto On-Off 12K	Kyoto Inverter 12K

Code 5717310091, Rev. 00 (12/2008), Pages: 20

SAFETY RULES AND RECOMMENDATIONS FOR THE INSTALLER

⚠ Read this guide before installing and using the appliance.

⚠ Check that air cannot enter the refrigerant system and check for refrigerant leaks when moving the air conditioner.

⚠ Carry out a test cycle after installing the air conditioner and record the operating data.

⚠ The ratings of the fuse installed in the built-in control unit are 2.5 A, E, 250V.

⚠ The user must ensure that the whole unit is protected by a fuse of adequate capacity in relation to the maximum input current or by another overload protective device.

⚠ Ensure that the mains voltage corresponds to that stamped on the rating plate. Keep the switch or power plug clean. Insert the power plug correctly and firmly into the socket, thereby avoiding the risk of electric shock or fire due to insufficient contact.

⚠ Check that the socket is suitable for the plug, otherwise have the socket changed.

⚠ Make sure that the base of the outdoor unit is firmly fixed.

⚠ Do not install the appliance at a distance of less than 50 cm from inflammable substances (alcohol, etc.) or from pressurised containers (e.g. spray cans).

⚠ If the appliance is used in areas without the possibility of ventilation, precautions must be taken to prevent any leaks of refrigerant gas from remaining in the environment and creating a danger of fire

⚠ The packaging materials are recyclable and should therefore be disposed of in the relative separate waste bins.
Take the air conditioner at the end of its useful life to a special waste collection centre for disposal.

⚠ Only use the air conditioner as instructed in this booklet. These instructions are not intended to cover every possible condition and situation. As with any electrical household appliance, common sense and caution are therefore always recommended for installation, operation and maintenance.

⚠ The appliance must be installed in accordance with applicable national regulations.

⚠ Before accessing the terminals, all the power circuits must be disconnected from the power supply.

SAFETY RULES AND RECOMMENDATIONS FOR THE USER

⚠ Ensure that the mains voltage corresponds to that stamped on the rating plate. Keep the switch or power plug clean. Insert the power plug correctly and firmly into the socket, thereby avoiding the risk of electric shock or fire due to insufficient contact.

⚠ Do not pull out the plug to switch off the appliance when it is in operation, since this could create a spark and cause a fire, etc.

⚠ The user is responsible for having the appliance installed by a qualified technician, who must check that it is earthed in accordance with current legislation and insert a thermomagnetic circuit breaker.

⚠ Prolonged exposure to cold air is harmful to health.

⚠ If the appliance gives off smoke or there is a smell of burning, immediately cut off the power supply and contact the Service Centre.

⚠ Have repairs carried out only by an authorised Service Centre of the manufacturer. Incorrect repair could expose the user to the risk of electric shock, etc.

⚠ Ensure that the appliance is disconnected from the power supply when it will remain inoperative for a long period and before carrying out any cleaning or maintenance.

⚠ This appliance must only be used by adults; do not allow children or persons with reduced psycho-physical-sensorial abilities to use it.

⚠ Selecting the most suitable temperature can prevent damage to the appliance.

⚠ The airflow direction must be properly adjusted. The flaps must be directed downwards in the heating mode and upwards in the cooling mode.

⚠ This appliance has been made for air-conditioning domestic environments and must not be used for any other purpose, such as for drying clothes, cooling food, etc.

⚠ The packaging materials are recyclable and should therefore be disposed of in the relative separate waste bins.
Take the air conditioner at the end of its useful life to a special waste collection centre for disposal.

⚠ Only use the air conditioner as instructed in this booklet. These instructions are not intended to cover every possible condition and situation. As with any electrical household appliance, common sense and caution are therefore always recommended for installation, operation and maintenance.

⚠ Cleaning and maintenance must be carried out by specialised technical personnel. In any case disconnect the appliance from the mains electricity supply before carrying out any cleaning or maintenance.

Do not bend, tug or compress the power cord since this could damage it. Electrical shocks or fire are probably due to a damaged power cord.
Specialised technical personnel only must replace a damaged power cord.

Do not use extensions or gang modules.

Do not touch the appliance when barefoot or parts of the body are wet or damp.

Do not obstruct the air inlet or outlet of the indoor or the outdoor unit.
In no way alter the characteristics of the appliance.

Do not install the appliance in environments where the air could contain gas, oil or sulphur or near sources of heat.

Do not climb onto or place any heavy or hot objects on top of the appliance.

Do not leave windows or doors open for long when the air conditioner is operating.

Do not direct the airflow onto plants or animals.

Do not spray water onto the air conditioner.

Do not climb onto or place any objects on the outdoor unit

Never insert a stick or similar object into the appliance. It could cause injury.

NAMES OF THE PARTS

INDOOR UNIT	
No.	**Description**
1	ECC LED display (Electronic Climate Control)
2	Signal receiver
3	Automatic restart button
4	Terminal block cover
5	Ioniser (if installed)
6	Airflow direction flaps
7	Air filter
8	Antibacterial silver ion filter (if installed)
9	Deodoriser biologic electrostatic filter (if installed)
10	Front panel
11	Remote control

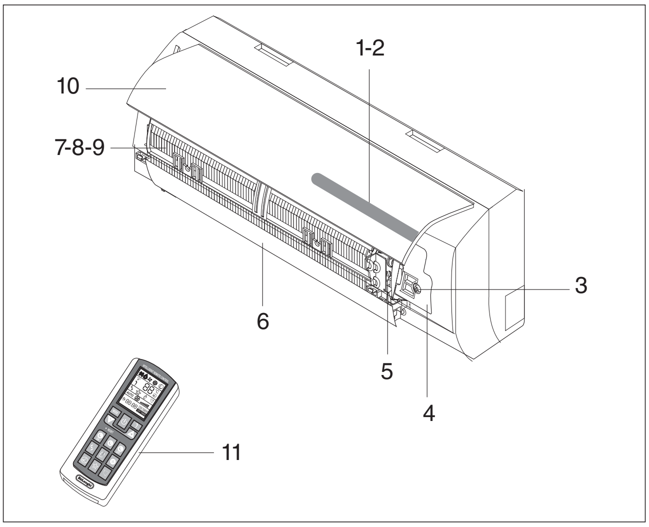

OUTDOOR UNIT	
No.	**Description**
12	Air outlet grille
13	Handle
14	Fittings cover (if present)

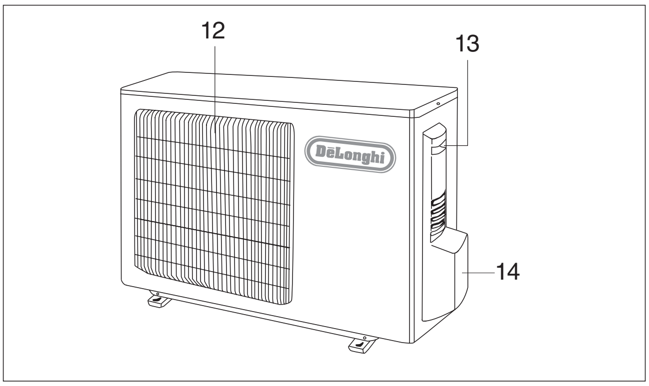

Note: the above figures are only intended to be a simple diagram of the appliance and may not correspond to the appearance of the units that have been purchased.

Kyōto INVERTER		9K	12K	
General data				
Electricity supply		230~50 (*)		V~Hz
Refrigerant gas		R410 A (**)		
Fuse		10	15	A
Minimum cable section		1,5	2,5	mm^2
Size and clearance				
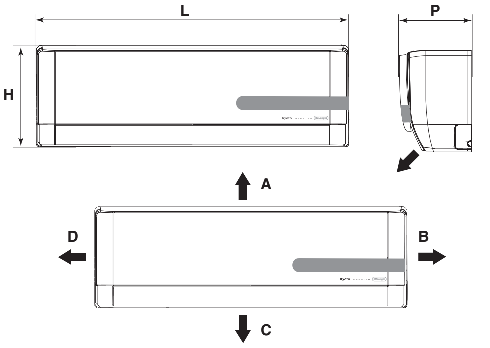	L	872	872	mm
	H	283	283	mm
	P	198	198	mm
	A	150		mm
	B	150		mm
	C	2500		mm
	D	150		mm
	E	300		mm
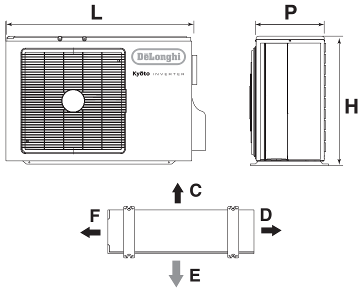	L	848	848	mm
	P	540	540	mm
	H	320	320	mm
	C	300		mm
	D	500		mm
	F	300		mm
	E	2000		mm
Indoor unit net weight		11	11	kg
Outdoor unit net weight		26	40	kg
Connecting pipes				
Refrigerant pipe size	Liquid	6,0 - 1/4”	6,0 - 1/4”	Ø-inch
	Gas	12 - 1/2”	12 - 1/2”	Ø-inch
Pipe tightening torque	Liquid	20	20	Nm
	Gas	60	60	Nm
Quantity of refrigerant per metre of pipe (over 5 m)		20	20	g/m
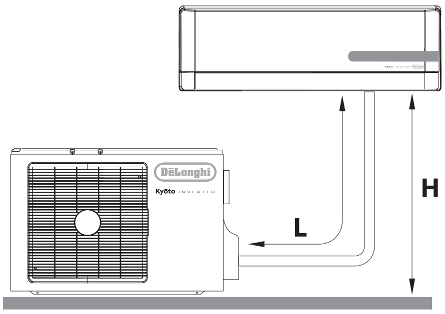	H (max)	6	6	m
	L (max)	25	25	m
Refrigerant charge		(***)		g.
Operating limits				
		Internal part bulb	External part bulb	
Cooling (Max ; Min)		36 ; 16	45 ; 18	°C
Heating (Max ; Min)		30 ; 16	27 ; -10	°C

(*) See the rating plate for the electricity supply.
(**) The appliance may be supplied with refrigerant gas R22 in countries where the use of refrigerant gas R410a is not compulsory.
(***) See the rating plate for the refrigerant charge.

DeLonghi Living innovation

Kyōto **On-Off**		**9K**	**12K**	
General data				
Electricity supply		230~50 (*)		V~Hz
Refrigerant gas		R410 A (**)		
Fuse		10	15	A
Minimum cable section		1,5	2,5	mm²
Size and clearance				
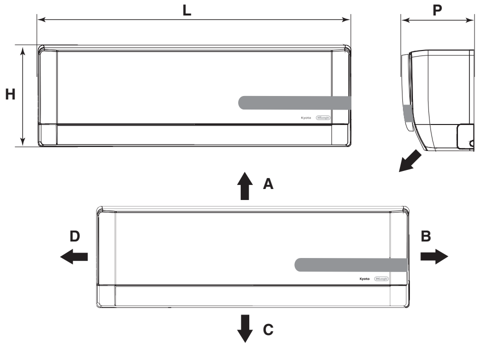	L	872	872	mm
	H	283	283	mm
	P	198	198	mm
	A	150		mm
	B	150		mm
	C	2500		mm
	D	150		mm
	E	300		mm
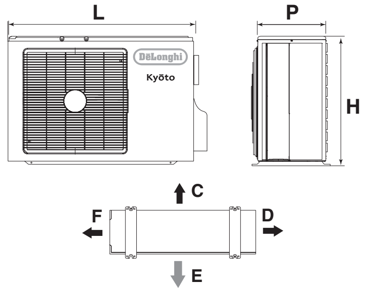	L	848	848	mm
	P	540	540	mm
	H	320	320	mm
	C	300		mm
	D	500		mm
	F	300		mm
	E	2000		mm
Indoor unit net weight		11	11	kg
Outdoor unit net weight		26	40	kg
Connecting pipes				
Refrigerant pipe size	Liquid	6,0 - 1/4”	6,0 - 1/4”	Ø-inch
	Gas	12 - 1/2”	12 - 1/2”	Ø-inch
Pipe tightening torque	Liquid	20	20	Nm
	Gas	60	60	Nm
Quantity of refrigerant per metre of pipe (over 5 m)		20	20	g/m
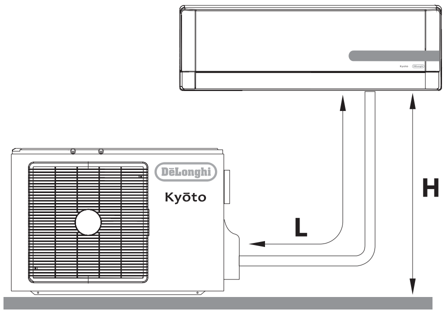	H (max)	5	5	m
	L (max)	10	10	m
Refrigerant charge		(***)		g.
Operating limits				
		Internal part bulb	External part bulb	
Cooling (Max ; Min)		36 ; 16	45 ; 18	°C
Heating (Max ; Min)		30 ; 16	27 ; -10	°C

(*) See the rating plate for the electricity supply.
(**) The appliance may be supplied with refrigerant gas R22 in countries where the use of refrigerant gas R410a is not compulsory.
(***) See the rating plate for the refrigerant charge.

OPERATION AND DISPLAY

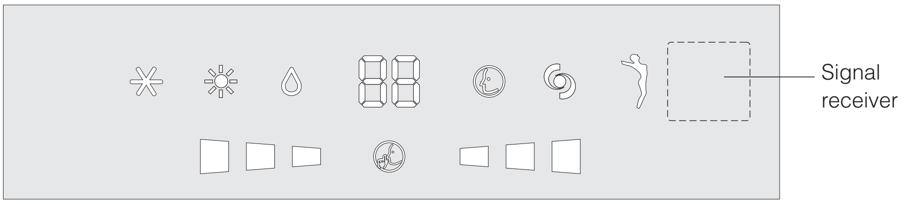

	Led	Function
	COOL	COOL mode
	HEAT	HEAT mode
	DRY	DRY mode
88	**DISPLAY**	Indicates the temperature in °C
	SMART	SMART mode
	TURBO	TURBO POWER mode
	WELLNESS	Ioniser mode
	TIMER	TIMER mode
	FAN SPEED	High fan speed Medium fan speed Low fan speed
	SILENT	Low noise operation

⚠ The shape and position of switches and indicators may vary according to the model, but their function is the same.

⚠ Danger of electric shock with open grille.

⚠ If the remote control is lost, proceed as follows:

- If the unit is turned off, press the Automatic restart button on the unit to start the air conditioner in the SMART mode. The air conditioner will automatically choose the cooling, dehumidifying or heating mode according to environmental conditions to ensure maximum comfort.
- To turn off the unit, press the Automatic restart button again.

REMOTE CONTROL

To set the actual time, proceed as follows:
- Press the CLOCK button ( )
- Select the time using the ( ) and ( ) button.

Note: for fast time setting, keep the button pressed down for more than 2 seconds.

- Press the CLOCK button again to confirm.

Note: if the button is not pressed within 10 seconds, the clock returns to the original setting.

	Button	Function
	ON/OFF	On/Off button
MODE	**MODE**	Selection of mode of operation
	TEMP DOWN	Decreases the temperature and time by 1 unit
	TEMP UP	Increase the temperature and time by 1 unit
ON	**T-ON**	Sets timed switching on
	CLOCK	To set the clock
OFF	**T-OFF**	Sets timed switching off
	TURBO	TURBO function
	I COMFORT	I COMFORT mode
	FAN	Selection of fan speed
	WELLNESS	Starts the ioniser function (if ioniser installed)
	SLEEP	Night function
	SWING	To adjust the position of the flaps
	SILENCE	Starts the low noise function

Remote control DISPLAY
Meaning of symbols on the liquid crystal display

	Heating indicator
	Dehumidifying indicator
	Fan only operation indicator
	Heating indicator
	SMART indicator
	Signal reception indicator
	IONISER function indicator
	TURBO POWER indicator
	SLEEP indicator
	I COMFORT indicator
	Flap swing indicator
AUTO	Fan in automatic mode indicator
	FAN indicator
	Fan speed indicator
	Low noise function indicator
	24-hour timer indicator
ON TIMER	TIMER ON indicator
OFF TIMER	TIMER OFF indicator

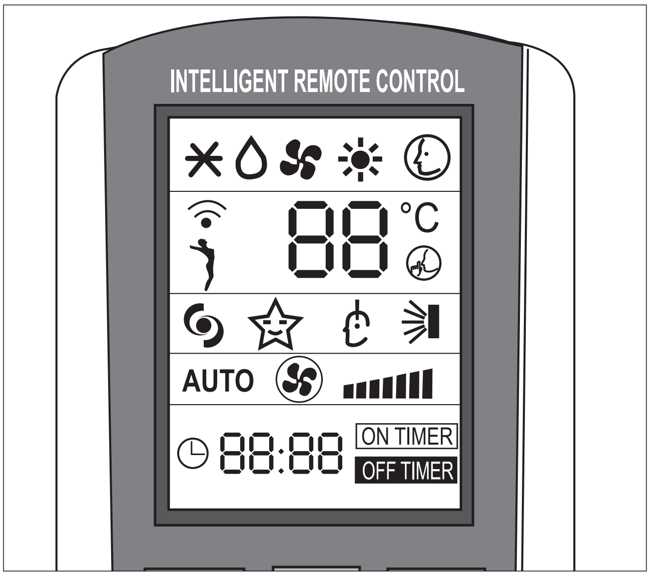

⚠ The remote control display remains active even when the unit is not in operation.

How to insert the batteries

- Remove the cover from the battery compartment, by sliding it in the direction of the arrow.
- Insert the new batteries, ensuring that the (+) and (-) directions are correct.
- Refit the cover by sliding it into place.

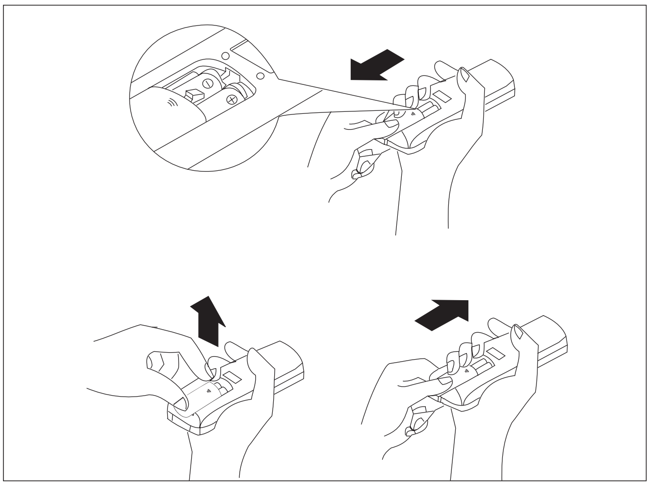

⚠ Use 2 RO3 AAA (1.5V) batteries. Do not use rechargeable batteries.
Replace the old batteries with new ones of the same type when the display is no longer legible.
The remote control batteries must be disposed of in accordance with the applicable laws in force in the country of use.

How to use the remote control

To start the air conditioner, point the remote control at the signal receiver. The remote control works up to a maximum distance of 8 metres from the indoor unit.

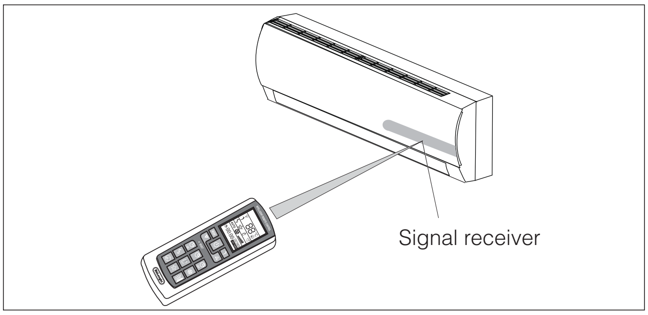

⚠ Keep the remote control at a distance of at least 1 m from the television or other electrical appliances.

Mode of operation	
ON/OFF	On/Off/Stand-by. The symbol appears on the remote control display when the conditioner is switched on.
FAN (Fan Mode)	Every time the FAN button is pressed the speed changes in the following sequence: AUTO - LOW – MEDIUM – HIGH. If you select the AUTO FAN speed, the electronic control chooses the fan speed automatically. In AUTO mode, the electronic control chooses the fan speed.
SWING	Airflow adjustment. Press the “SWING” button to start the automatic movement of the airflow direction adjustment flaps; press the “SWING” button again to stop the flaps moving. If this function is started in the HEAT mode, there will be a slight delay to ensure an immediate output of hot air in order to enjoy a comfortable temperature immediately (Hot-Start function).
MODE	Mode of operation selection. Every time the MODE button is pressed the mode of operation changes in the following sequence: SMART - COOLING - DRY - FAN - HEATING.
TEMP Down/Up	Setting of temperature. Press once to raise ( ) or lower ( ) the set temperature by 1°C. Available range of temperature settings: - HEATING 16°C ~ 30°C - COOLING 16°C ~ 30°C - DEHUMIDIFYNG 16°C ~ 30°C - FAN 16°C ~ 30°C

Note: the appliance will start in the mode of operation that was selected before switching off.

⚠ Do not turn the vertical airflow direction flaps by hand, since this could cause malfunctioning. In the case of flap malfunction, first of all switch off the appliance, disconnect it from the power supply and then reconnect it.

Adjustment of horizontal airflow (manual)
To change the angle of the airflow, turn the adjusting cursors of the horizontal airflow direction flaps as shown.
Note: the unit shown here may be different from the air conditioner you have purchased.

⚠ This adjustment must be done with the appliance switched off.

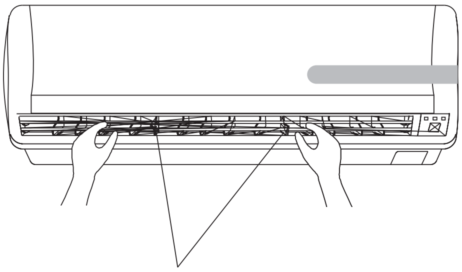

Flap adjustment cursors for horizontal airflow adjustment.

COOLING MODE USER

To activate the cooling function (COOL), press the MODE button until the symbol (✳) appears on the display.
To change the temperature value, use the ▼ and ▲ buttons. Each time the buttons are pressed the set temperature value increases or decreases by 1°C.

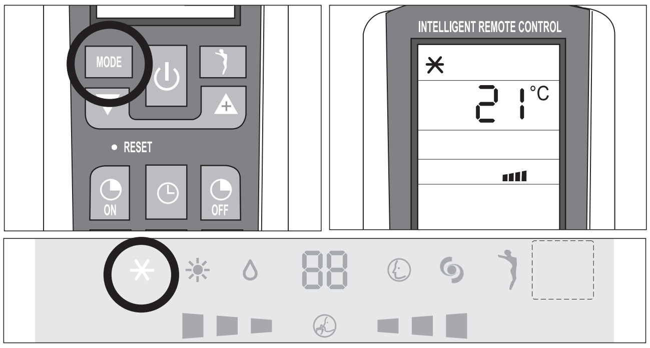

HEATING MODE USER

To activate the heating function (HEAT), press the MODE button until the symbol (☀) appears on the display.
To change the temperature value, use the ▼ and ▲ buttons. Each time the buttons are pressed the set temperature value increases or decreases by 1°C.

The appliance is fitted with a **Hot Start** function, which delays appliance start-up for a few seconds to ensure an immediate output of hot air.

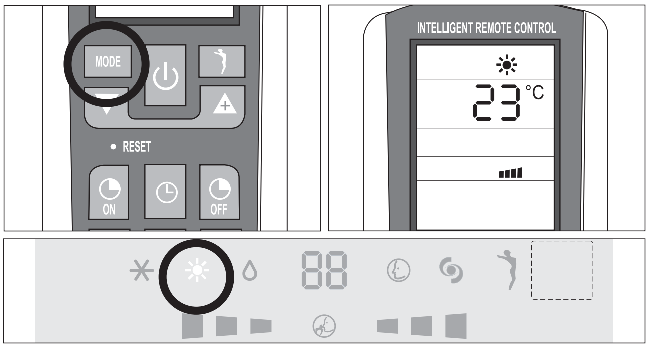

TIMER MODE USER

⚠ Before setting the timer, ensure that the time on the remote control is set correctly. If it is not, consult the instructions given on page 6.

Automatic switching-on
To set the automatic switching-on of the air conditioner, proceed as follows:
- With the appliance switched off, press the TIMER ON (ON) button.
- Set the automatic switching-on time using the ▼ and ▲ buttons.
- Press the TIMER ON button within 5 seconds to confirm otherwise the function will exit from time setting (during this procedure the unit confirms successful reception by emitting a "Beep").

Note: to cancel the function setting, press the TIMER ON button again.

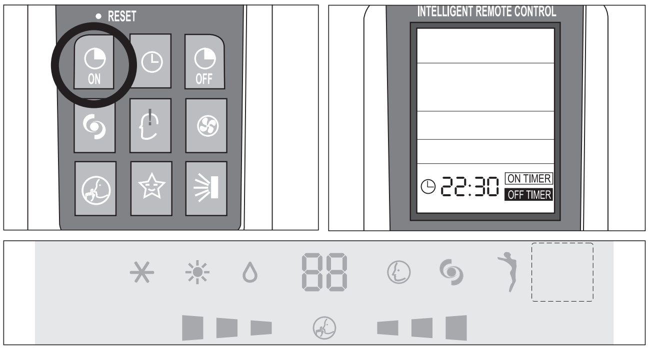

Automatic switching-off
To set the automatic switching-off time, proceed as follows:
- Press the TIMER OFF (OFF) button.
- Set the automatic switching-off time using the ▼ and ▲ buttons.
- Press the TIMER OFF button within 5 seconds to confirm otherwise the function will exit from time setting (during this procedure the unit confirms successful reception by emitting a "Beep").

Note: to cancel the function setting, press the TIMER OFF button again.

Note: it is also possible to set the appliance switching-on and switching-off time so as to define a specific duration of operation.

Note: the appliance will start in the mode of operation that was selected before switching off.

FAN MODE

Press the MODE button until the FAN (⊛) symbol appears.
Every time the FAN button ⊛, is pressed the speed changes in the following sequence: AUTO – LOW – MEDIUM – HIGH.
The remote control also stores the speed that was set in the previous mode of operation.

In SMART mode (©), the air conditioner automatically chooses the fan speed and the mode of operation (COOLING or HEATING).

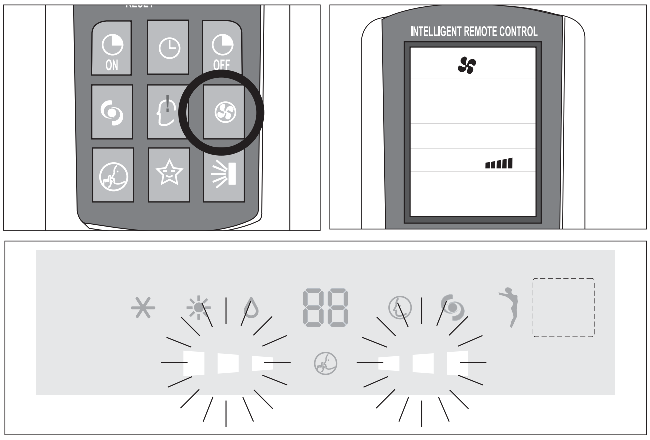

Note:
Once the fan speed has been set the indicator lights ▪▪▪ ▪▪▪ will start to blink from the lowest to the tallest at a speed that varies according to the set fan speed.
See the table to the side for an example.

Indoor unit display	
Blinking	**Set speed**
Slow	Minimum fan speed
Medium	Medium fan speed
Fast	Maximum fan speed

DRY MODE

Dehumidifying mode
Press the MODE button until the DRY symbol (💧) appears.
The appliance activates according to the room and the set temperature:

- If the room temperature is 2°C lower than the set temperature, the compressor and the outdoor unit stop while the indoor unit fan operates at low speed.
- If the room temperature is 2°C higher than the set temperature, the appliance automatically passes to the dehumidifying function, activating the fan at low speed.

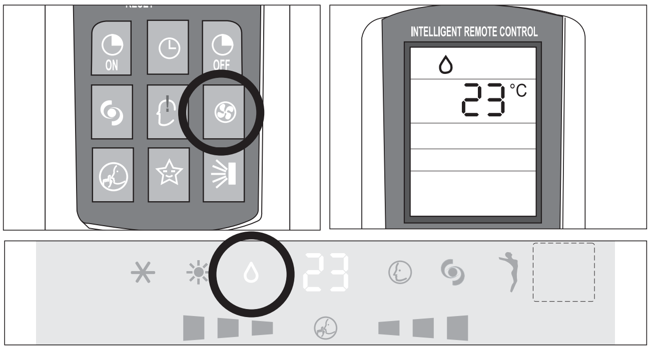

SMART MODE

Modalità automatica
To activate the SMART (automatic) mode of operation press the MODE button on the remote control until the symbol © appears on the display.

In the SMART mode the fan speed and the temperature are set automatically according to the room temperature to ensure user comfort.

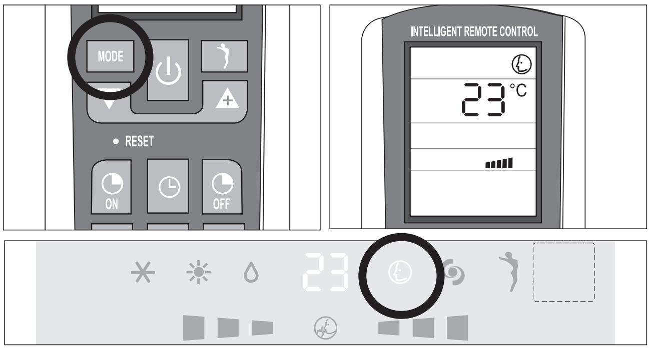

Room temperature	Modr
Between 22°C	HEATING
22 ~ 24°C	DRY
Above 26°C	COOLING

Note: after having stopped the SMART function, the air conditioner will start up with the settings of the previously selected modes.

DeLonghi Living innovation

SLEEP MODE USER

Night mode
To activate the night function in the COOL, DRY and HEAT modes, press the SLEEP button. The symbol ☆ appears on the display.
To deactivate the night function, press the SLEEP button again.
During operation in the night mode, the set temperature increases by 1 °C in the first hour of operation and by another 1 °C in the following hour, maintaining this increase of 2°C in the subsequent hours.
Selecting the night function in the heating mode, the set temperature decreases by 1 °C in the first hour of operation and by another 1 °C in the following hour, maintaining this decrease of 2°C in the subsequent hours with the fan operating at minimum speed.

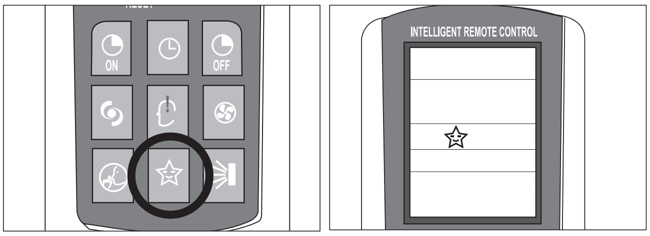

Note: Under FAN and SMART modes, this function is not available.

English

I COMFORT FUNCTION USER

Press the I COMFORT button and the symbol appears on the display.
This function is used to obtain the required climate in the exact point where the remote control is located.
The temperature of reference is that measured by the sensor in the remote control, bypassing the temperature sensor inside the air conditioner.

⚠ The remote control must always by pointed at the unit. If no signal is received from the remote control, the unit will once again refer to its own internal sensor.

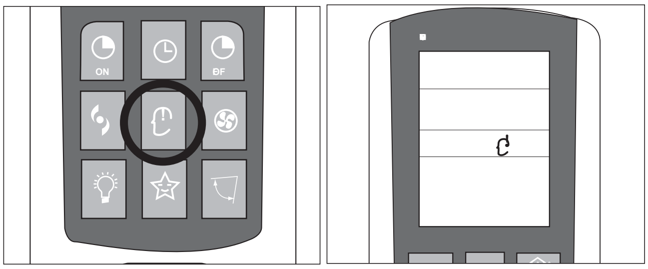

TURBO POWER FUNCTION USER

To activate the TURBO POWER function, press the button. The symbol appears on the display.
In the COOL or HEAT mode, the air conditioner will automatically operate at maximum power. To deactivate this function just change the fan speed or press the button again.

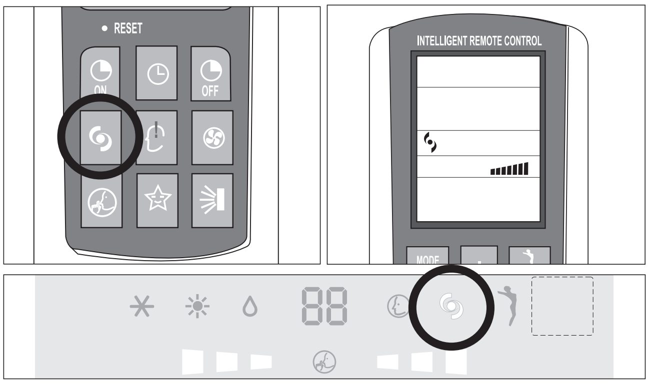

SILENT FUNCTION USER

To activate the low noise function, press the SILENT button on the remote control (the symbol) appears on the display).

To deactivate this function, just change the fan speed or press the button again.

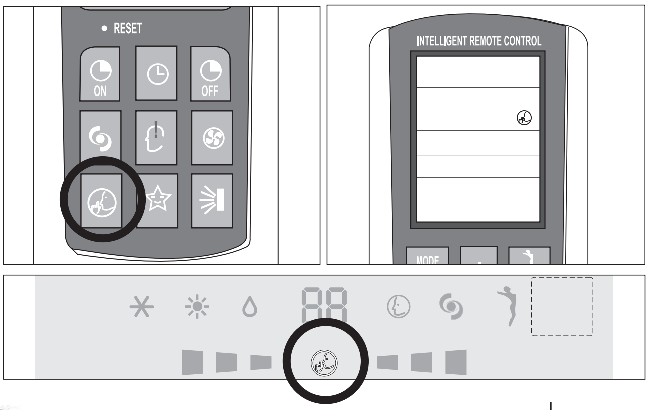

WELLNESS FUNCTION

Ioniser function (certain models only)
The ioniser is an electronic component that releases negative ions into your living environment. It has been shown that negative ions abound in clean and pleasant environments, whereas there is a large quantity of positive ions in environments with stale air.
The ioniser creates the correct balance between the two types of ions, removing any dust in the air and generating a pleasant feeling of wellbeing. In certain models the ioniser can be activated by pressing this button, whatever mode of operation the appliance is in at the time.

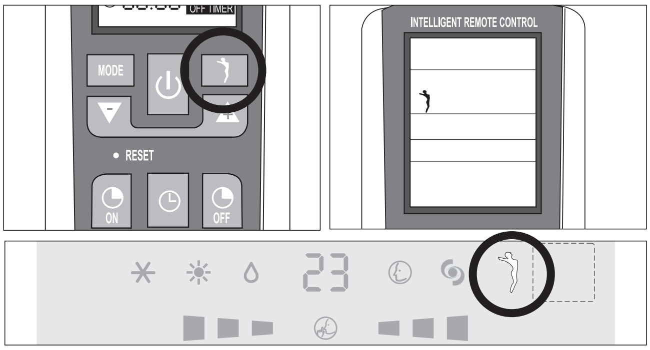

ANOTHER FUNCTIONS

LOCK function (if present)
Press ▲ and ▼ buttons simultaneously for three seconds to lock or unlock the keyboard. If the remote controller is locked, pressany botton, the remote control can’t work, you must unlock the keyboard.

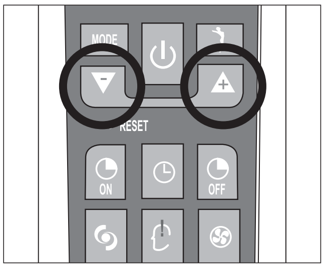

Switch between Centigrade and Fahrenheit (if present)
Under status unit off, press MODE and ▼ buttons simultaneously to switch °C and °F.

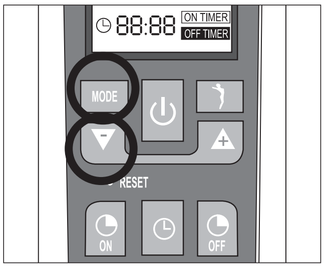

⚠ Carefully remove the adhesive strips from the appliance.

⚠ After having removed the packaging, check that the contents are intact and complete.

⚠ The outdoor unit must always be kept upright.

⚠ Handling must be done by suitably equipped qualified technical personnel using equipment that is suitable for the weight of the appliance.

INSTALLING THE INDOOR UNIT

INSTALLER

Before starting installation, decide on the position of the indoor and outdoor units, taking into account the minimum clearance required around the units (see technical data table).

⚠ Install the indoor unit in the room to be air conditioned, avoiding installations in corridors or communal areas.

⚠ **Install the indoor unit at a height of at least 2.5 m from the ground.**

To install, proceed as follows:

Installation of the mounting plate

- Drill 32 mm deep holes in the wall for fixing the plate;
- insert the plastic anchors into the hole;
- fix the mounting plate using the self-tapping screws provided;
- check that the mounting plate is correctly fixed;
- using a spirit level, check that it is level.

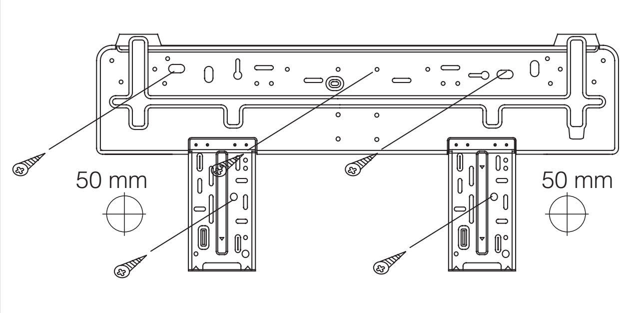

Note: your mounting plate may be a different shape from the one shown above, but the method of installation is the same.

Drilling a hole in the wall for the piping

- Decide where to drill the hole in the wall for the piping (if necessary) according to the position of the mounting plate;
- install a flexible flange through the hole in the wall to keep the latter intact and clean.

⚠ The hole must slope downwards towards the exterior.

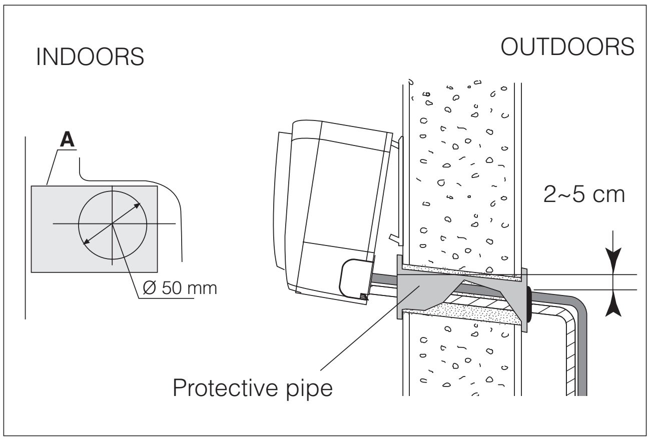

Installing the refrigerant, electrical and condensate drainage pipes

- Pass the pipe (for liquids and gas) through the hole in the wall from the exterior or install it from the indoor side, after having laid the pipes and connected the cables to the indoor unit, ready for connection to the outdoor unit. Decide whether or not to remove the knockout according to the direction of the piping.

Water connections

⚠ Before installing the air conditioner, choose the direction for the pipes to exit; they may be arranged along any one of the 4 directions shown in the figure:

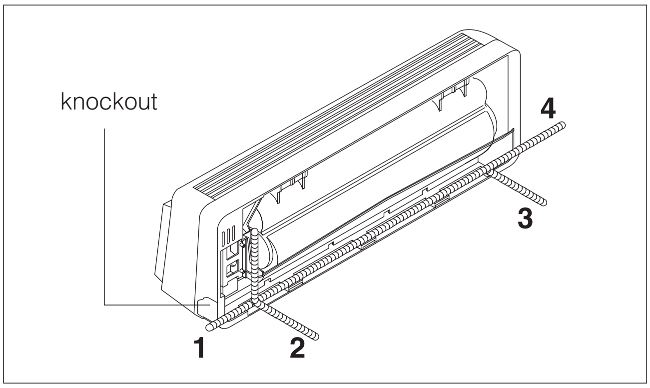

After having connected the pipe according to the instructions, install the drain hose. Now install the power cables. After connection, lag the pipe, cables and drain hose with the insulating material.

⚠ Lag the pipe joints with insulating material, securing it with vinyl tape.

⚠ Cover the through holes in the wall with elastic material that is also noise absorbing if possible.

⚠ Upon completion of installation, check that the condensate flows out regularly.

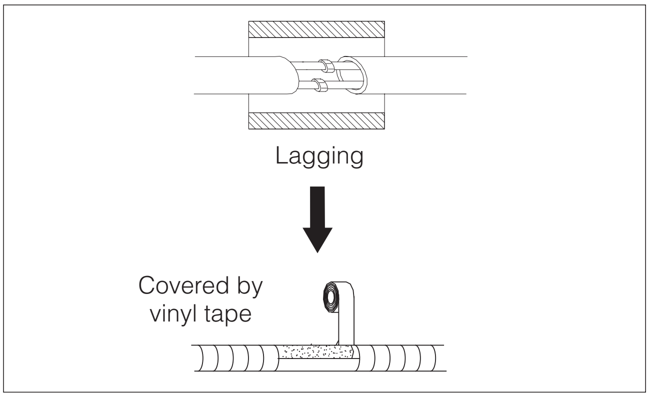

Lagging the pipes

⚠ Place the drain hose (not provided in the kit) below the piping, taking care not to create siphons.

⚠ Use polythene foam with thickness exceeding 6 mm to insulate the connections.

⚠ The drain hose must slant downwards to aid drainage.

⚠ Do not bend the drain hose or leave it protruding or twisted and do not put the end of it in water. If an extension is connected to the drain hose, ensure that it is lagged when it passes into the indoor unit.

⚠ If the piping is installed to the right, the pipes, power cable and drain hose must be lagged and secured onto the rear of the unit with a pipe connection.
1. Insert the pipe connection into the relative slot.
2. Press to join the pipe connection to the base.

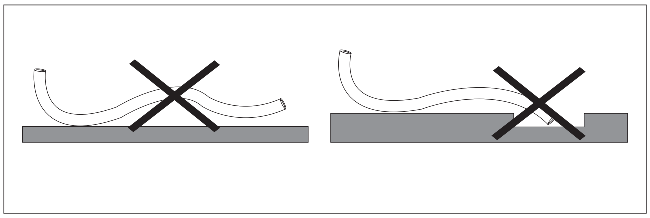

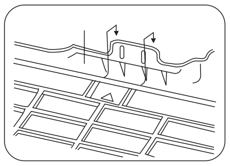

Connecting the pipes
Use two wrenches to tighten the indoor unit pipe joints.

⚠ Pay particular attention to the torque recommended below in order not to risk deforming and damaging flared pipes, connectors and nuts.

⚠ Tighten the connections using two wrenches working in opposite directions (see technical data table).

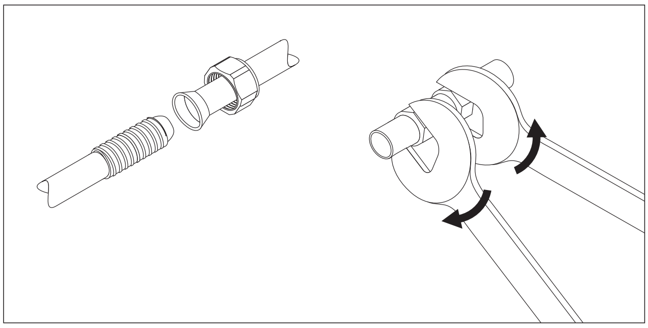

Electrical connections

The terminal blocks on the units must be accessed to carry out the electrical connections.
See the pictures at the side.

⚠ To ensure correct size of the wires for the electrical connection and for connecting the units together, see the technical data table.

⚠ For the electrical connections, see the circuit diagram inside the access flap and refer to the information given in this manual.

⚠ The cable connecting the outdoor and indoor units must be suitable for outdoor use.

⚠ The plug must be accessible also after the appliance has been installed so that it can be pulled out if necessary.

⚠ Installation of an omnipolar thermomagnetic line-disconnecting switch to CEI-EN standards (with contact separation of at least 3 mm) near the appliance is compulsory.

⚠ An efficient earth connection must be ensured.

⚠ If the power cable is damaged, it must be replaced by an authorised Service Centre.

⛔ Under no circumstances should gas or water pipes be used for earthing the appliance.

⚠ Upon completion of connections, secure the cables with cable glands and replace the terminal block covers.

⚠ Failure to comply with these instructions and accident-prevention regulations relieves the manufacturer from all liability.

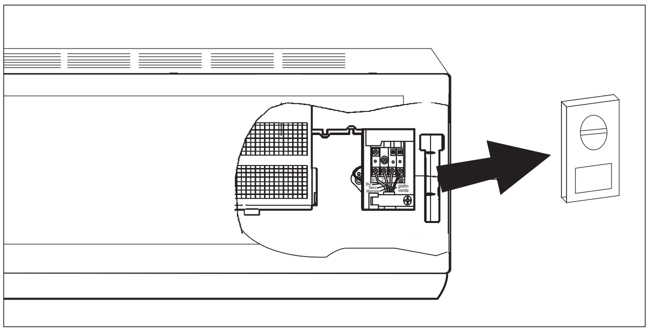

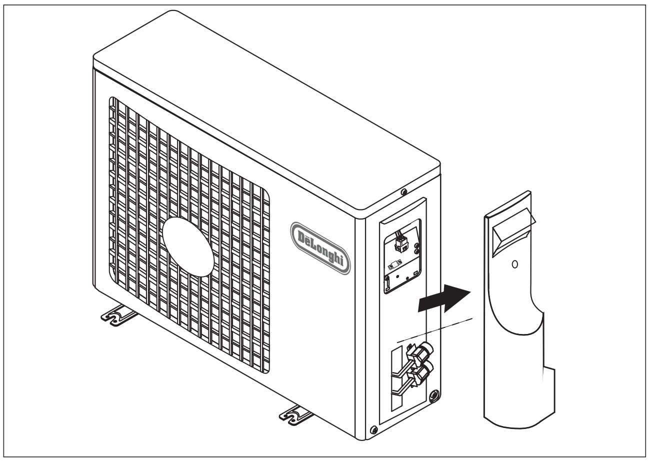

WIRING DIAGRAMS

Kyōto

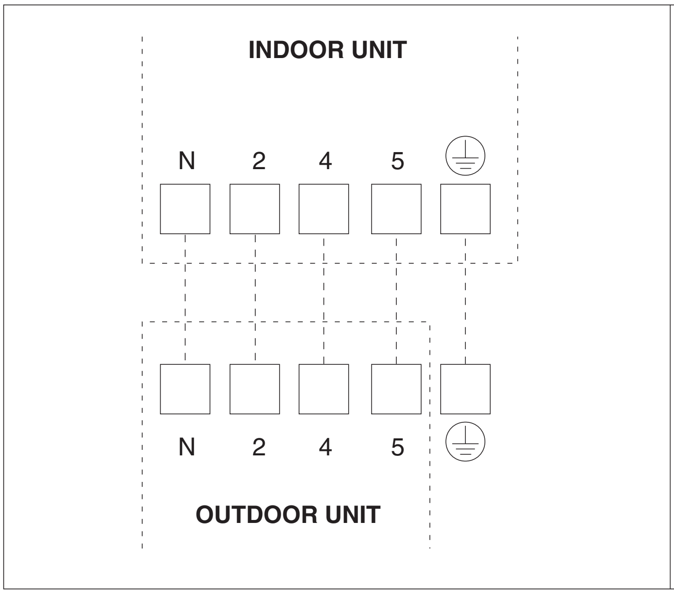

Kyōto INVERTER

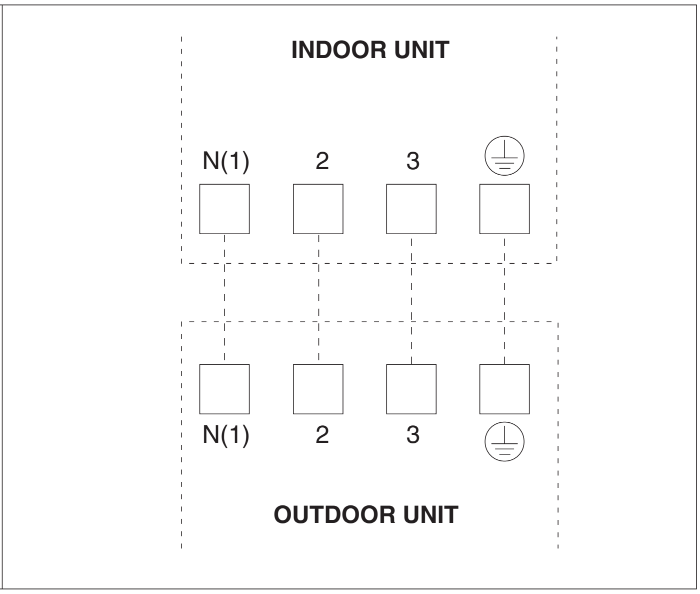

⚠ Ensure that when connecting the indoor and outdoor units, the numbering on the respective terminal blocks is observed.

⚠ We suggest the installation of RCD device with nominal differential current that doesn't exceed the 30 mA.

INSTALLING THE OUTDOOR UNIT — INSTALLER

Location

⚠ Use bolts to secure the unit to a flat, solid floor. When mounting the unit on a wall or the roof, make sure the support is firmly secured so that it cannot move in the event of intense vibrations or a strong wind.

⛔ Do not install the outdoor unit in pits or air vents

⛔ Do not install the outdoor unit where it is exposed to sunlight.

⚠ Ensure that the recommended space is left around the appliance.

Installing the pipes

⚠ Use suitable connecting pipes and equipment for the refrigerant in the appliance (see rating plate).

⚠ The refrigerant pipes must not exceed the maximum lengths given in the technical data table.

⚠ Lag all the refrigerant pipes and joints.

⚠ Tighten the connections using two wrenches working in opposite directions.

Install the drain fitting and the drain hose (for model with heat pump only)

Condensation is produced and flows from the outdoor unit when the appliance is operating in the heating mode. In order not to disturb neighbours and to respect the environment, install a drain fitting and a drain hose to channel the condensate water. Install the drain fitting and rubber washer on the outdoor unit chassis and connect a drain hose to it as shown in the figure.

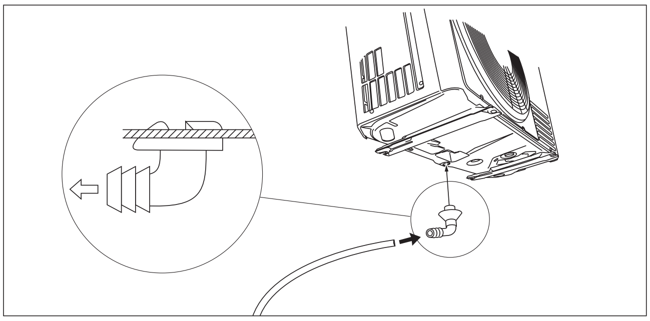

BLEEDING

INSTALLER

Humid air left inside the refrigerant circuit can cause compressor malfunction. After having connected the indoor and outdoor units, bleed the air and humidity from the refrigerant circuit using a vacuum pump.

(1) Unscrew and remove the caps from the 2-way and 3-way valves.
(2) Unscrew and remove the cap from the service valve.
(3) Connect the vacuum pump hose to the service valve.
(4) Operate the vacuum pump for 10-15 minutes until an absolute vacuum of 10 mm Hg has been reached.
(5) With the vacuum pump still in operation, close the low-pressure knob on the vacuum pump coupling. Stop the vacuum pump.
(6) Open the 2-way valve by 1/4 turn and then close it after 10 seconds. Check all the joints for leaks using liquid soap or an electronic leak device.
(7) Turn the body of the 2-way and 3-way valves. Disconnect the vacuum pump hose.
(8) Replace and tighten all the caps on the valves.

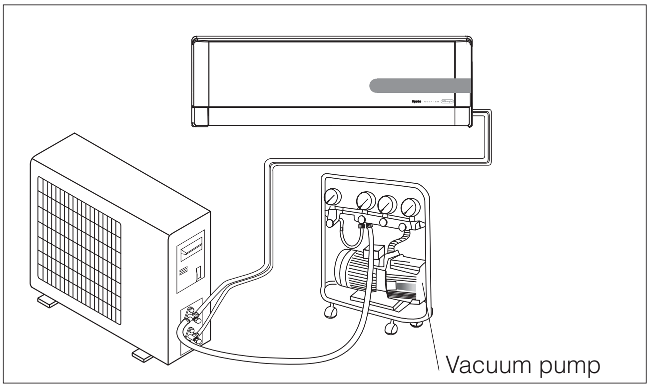

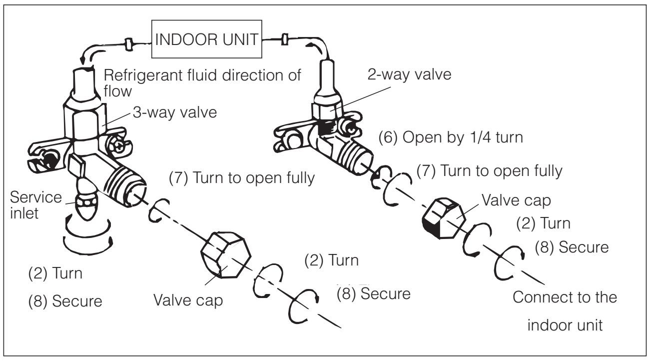

MAINTENANCE

INSTALLER

⚠ Periodic maintenance is essential for keeping your air conditioner efficient.

⚠ Before carrying out any maintenance, disconnect from the power supply by putting the installation on/off switch to “off”.

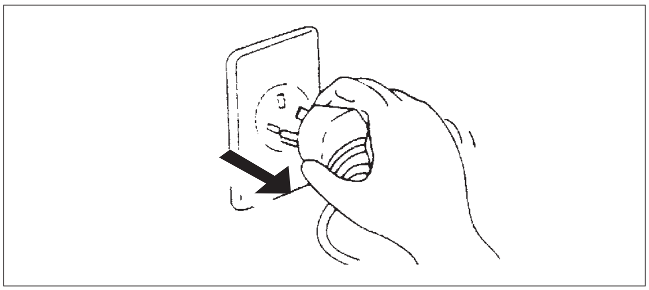

INDOOR UNIT

Removing and cleaning the filter

- Open the front panel following the direction of the arrow
- Keeping the front panel raised with one hand, take out the air filter with the other hand
- Clean the filter with water; if the filter is soiled with oil, it can be washed with warm water (not exceeding 45°C). Leave to dry in a cool and dry place.

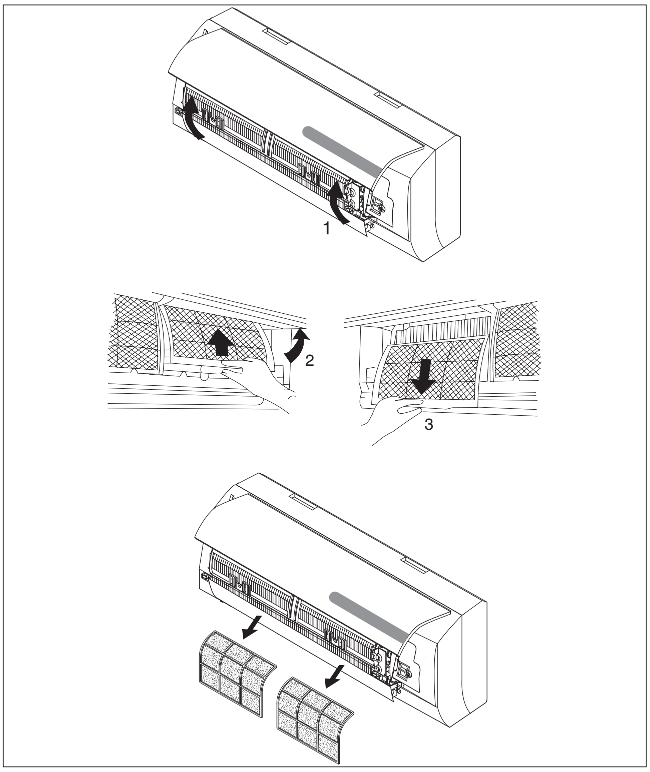

Installing the filter

- Keeping the front panel raised with one hand, insert the air filter with the other hand (see fig.)
- Insert the air filter
- Close

⚠ The active carbons electrostatic filter (if installed) cannot be washed or regenerated. It must be replaced with new filter once every 6 months.

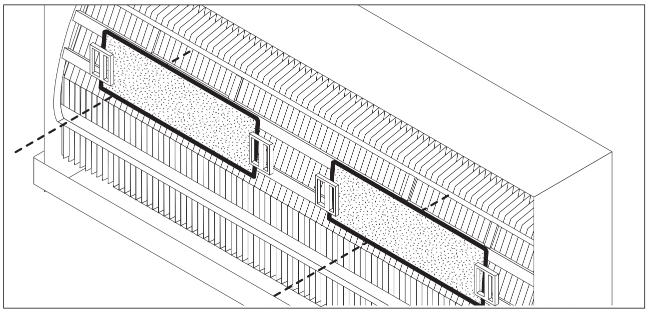

OUTDOOR UNIT

⚠ Use suitable instruments for the refrigerant in the appliance.

⛔ Only use the refrigerant indicated on the rating plate.

⚠ Do not use mineral oils to clean the unit.

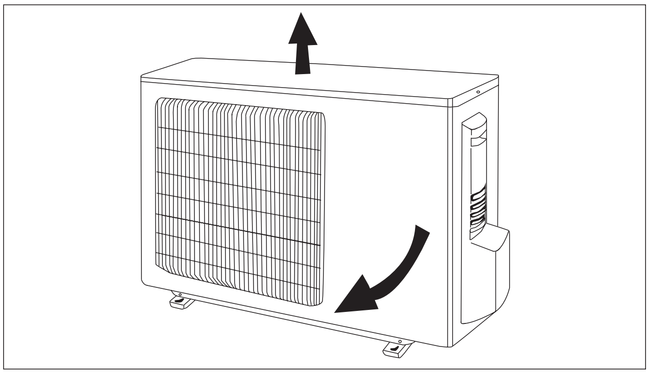

Nota: the above figures may not correspond to the appearance of the units that have been purchased.

POSSIBLE ERRORS — INSTALLER

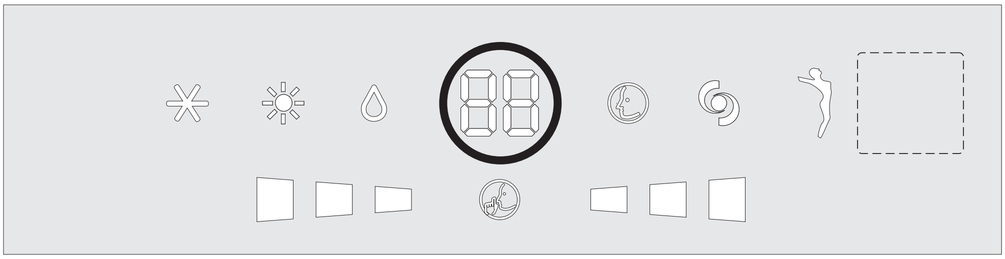

Error code for Kyōto INVERTER models

Code	Error
E1	High pressure protection
E2	Defrost protection
E3	Low pressure protection
E4	Compressor gas discharge protection
E5	Current overload protection
E6	Communication malfunction
E7	MODE conflict
E8	High temperature protection
E9	Protection against cold air
F1	Indoor unit room sensor disconnected
F2	Indoor unit pipe sensor disconnected
F3	Outdoor unit ambient sensor disconnected
F4	Outdoor unit pipe sensor disconnected
F5	Outdoor unit delivery line sensor short-circuited/ disconnected
H6	No feedback from indoor motor
C2	Current leakage protection
C3	Wrong connection protection
C6	No earthing
C5	Jumper error protection
F7	Oil circle under cooling mode
F8	Current overload cause frequency decreased
F9	Exhaust overload cause frequency decreased
F0	Sistem fluorin lack or jam protection
H1	Defrosting
H2	Static dust eliminated protection
H3	Compressor overload protection
H4	System abnormity
H5	IPM Module protection
HC	PFC protection
H7	Synchronization failure
H8	Full of water protection
H9	Heater error
H0	High temperature(heat mode) cause frequency decreased
FA	Tube temperature overload cause frequency decreased
FH	Freezing cause frequency decreased

Error code for Kyōto ON-OFF model

Code	Error
H1	Defrosting
H6	No feedback from indoor motor
C5	Jumper error protection

Malfunction	Possible causes
• The appliance does not operate	Power failure/Plug pulled out
	Damaged indoor/outdoor unit fan motor
	Faulty compressor thermomagnetic circuit breaker
	Faulty protective device or fuses.
	Loose connections or plug pulled out
	It sometimes stops operating to protect the appliance.
	Voltage higher than 244V or lower than 206V
	Active TIMER-ON function
	Damaged electronic control board
• Strange odour	Dirty air filter
• Noise of running water	Back flow of liquid in the refrigerant circuit
• A fine mist comes from the air outlet	This occurs when the air in the room becomes very cold, for example in the “COOLING” or “DEHUMIDIFYING/DRY” modes.
• A strange noise can be heard	This noise is made by the expansion or contraction of the front panel due to variations in temperature and does not indicate a problem.
• Insufficient airflow, either hot or cold	Unsuitable temperature setting.
	Obstructed air conditioner intakes and outlets.
	Dirty air filter.
	Fan speed set at minimum.
	Other sources of heat in the room.
	No refrigerant.
• The appliance does not respond to commands	Remote control not near enough to indoor unit.
	The remote control batteries are dead.
	Obstacles between remote control and signal receiver on indoor unit.
• The control panel display is off	Power failure
	Faulty control panel
	Faulty electronic control board
• Switch off the air conditioner immediately and cut off the power supply in the event of:	Strange noises during operation.
	Faulty fuses or switches.
	Spraying water or objects inside the application.
	Overheated cables or plugs.
	Very strong smells coming from the appliance.

DISPOSAL

INSTALLER

RECOMMENDATIONS FOR CORRECT DISPOSAL OF THE PRODUCT PURSUANT TO EUROPEAN DIRECTIVE 2002/96/EC

At the end of its useful life the product must not be disposed of together with municipal waste.
It may be taken to special centres for separately collected fractions set up by municipal authorities or to dealers that provide this service.
By disposing of a household electrical appliance separately, it is possible to avoid potential negative consequences for the environment and for health due to unsuitable disposal. It also allows the component materials to be recovered with consequent important saving of energy and resources.
To show the obligation to dispose of the household electrical appliances separately, the product bears the symbol of the crossed-out wheeled bin.

Code 5717310091 Rev. 00

ENVIRONMENTAL INFORMATION

INSTALLER

This unit contains fluorinated gases with greenhouse effect covered by the Kyoto Protocol. Maintenance and disposal must be carried out by qualified persons only.

Refrigerant gas R410A, GWP=1975.

EXTRA REFRIGERANT CHARGE

INSTALLER

Pursuant to Regulation (EC) 842/2006 on certain fluorinated greenhouse gases, in case of extra refrigerant charge, it is compulsory to:

- Fill in the label accompanying the unit inserting the factory quantity of refrigerant charge (see the technical label), the extra refrigerant charge and the totalk charge.
- apply the label next to the technical label applied on the outdoor unit;

⚠ Use an indelible pen.

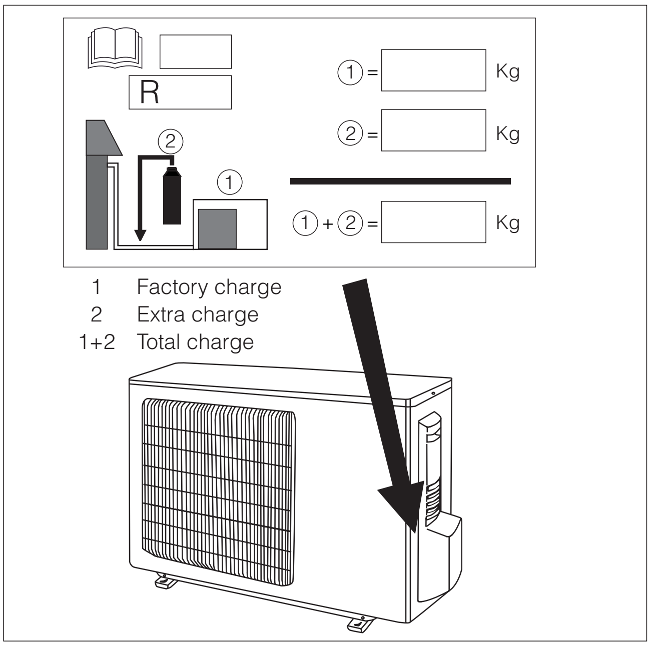

USEFUL INFORMATION

For information on servicing and spare parts, please contact:

UFFICIO ASSISTENZA TECNICA
GRUPPO DE'LONGHI

Via L. Seitz, 47 - 31100 Treviso (ITALY)

In line with the company's policy of continual product improvement, the aesthetic and dimensional characteristics, technical data and accessories of this appliance may be changed without notice.

Cher Client,
Nous vous remercions de la préférence accordée à un conditionneur d'air
Kyōto - Kyōto INVERTER DēLonghi, un produit innovateur
et de haute qualité qui vous garantira un bien-être absolu.

Ce livret d'instructions, contient d'importantes
indications et suggestions que nous vous demandons de respecter afin
d'obtenir les meilleurs résultats de votre conditionneur d'air.

Nous vous remercions à nouveau
DēLonghi.

Compte tenu de la politique de l'entreprise visant le perfectionnement continuel des produits, les caractéristiques esthétiques et dimensionnelles, les données techniques et les accessoires de cet appareil peuvent être modifiés sans préavis.

Français

TABLE DES MATIÈRES

INFORMATIONS GÉNÉRALES

INFORMATIONS GÉNÉRALES....................................Page
- Conformité et gamme 1
- Normes de sécurité et avertissements pour l'installateur... 2
- Normes de sécurité et avertissements pour l'utilisateur... 2
- Règles de sécurité et interdictions 3
- Identification des parties 3
- Données techniques... 4

UTILISATEUR ....Page
- Fonctionnement et afficheur ECC (Electronic Climate Control).. 6
- Télécommande 6
- Modes de fonctionnement.. 8
- Mode REFROIDISSEMENT 9
- Mode CHAUFFAGE 9
- Mode TIMER 9
- Mode FAN 10
- Mode DRY 10
- Mode SMART 10
- Mode SLEEP 11
- Fonction I COMFORT 11
- Fonction TURBO POWER 11
- Fonction SILENT 11
- Fonction WELLNESS 12
- Autres Fonction 12

INSTALLATEUR..Page
- Manutention 13
- Installation de l'unité interne 13
- Installation de l'unité externe 16
- Purge de l'air 17
- Entretien 17
- Erreurs possibles 18
- Analyse des éventuelles anomalies 19
- Élimination 20
- Information environnementale 20
- Charge supplémentaire de réfrigérant 20
- Informations utiles 22

CONFORMITÉ ET GAMME

INFORMATIONS GÉNÉRALES

Le conditionneur d'air que vous avez acheté est conforme aux Directives Européennes suivantes :

- Basse tension 73/23/CEE
- Compatibilité électromagnétique 89/336/CEE

CE

Modèles Kyōto ON-OFF	Modèles Kyōto INVERTER
Kyoto On-Off 9K	Kyoto Inverter 9K
Kyoto On-Off 12K	Kyoto Inverter 12K

Code 5717310091, Rév. 00 (12/2008), pages: 20

NORMES DE SÉCURITÉ ET AVERTISSEMENTS POUR L'INSTALLATEUR — INFORMATIONS GÉNÉRALES

⚠ Lire le présent manuel avant d'installer et utiliser l'appareil.

⚠ Vérifier que de l'air n'entre pas dans le système réfrigérant et qu'il n'y a pas de fuites de réfrigérant quand le conditionneur d'air est déplacé.

⚠ Exécuter un cycle d'essai après l'installation du conditionneur d'air et enregistrer les données de fonctionnement.

⚠ Les valeurs nominales du fusible installé dans l'unité interne de commande sont les suivantes : 2,5 A, T, 250V.

⚠ L'utilisateur doit s'assurer que l'unité dans son ensemble est bien protégée par un fusible d'une capacité appropriée en fonction du courant maximal en entrée ou par un autre dispositif de protection contre les surintensités.

⚠ Vérifier si la tension d'alimentation correspond bien à celle indiquée sur la plaquette signalétique. Veiller à maintenir propre l'interrupteur ou la fiche d'alimentation. Connecter le câble d'alimentation correctement et fermement à la prise, afin d'éviter le danger de décharge électrique ou d'incendie dus à un contact insuffisant.

⚠ Vérifier si la prise est bien du type approprié à la fiche, dans le cas contraire faire remplacer la prise.

⚠ S'assurer que la base de l'unité externe est installée fermement.

⚠ Ne pas installer l'appareil à une distance inférieure à 50 cm de toutes substances inflammables (alcool, etc.) ou de tous récipients sous pression (par ex. sprays).

⚠ Si l'appareil est utilisé dans des zones sans possibilité de renouvellement d'air, il faut prendre toutes les précautions nécessaires afin d'éviter que des fuites éventuelles de gaz réfrigérant ne puissent stagner dans la pièce et créer un danger d'incendie.

⚠ Les matériaux utilisés pour l'emballage sont recyclables. Il est conseillé, par conséquent, de les déposer dans les conteneurs spécifiques pour la collecte différenciée.
À la fin de sa vie utile, confier le conditionneur d'air aux centres de collecte spécialisés.

⚠ Utilisez le conditionneur d'air uniquement comme indiqué dans ce manuel. Ces instructions n'entendent pas couvrir toutes les conditions et situations possibles pouvant se présenter. Comme pour tout autre appareil électroménager électrique, il faut toujours avoir recours au bon sens et à la prudence pour exécuter l'installation, le fonctionnement et l'entretien.

⚠ L'appareil doit être installé conformément aux réglementations nationales en vigueur en la matière.

⚠ Avant d'accéder aux bornes, tous les circuits d'alimentation doivent être déconnectés de l'alimentation électrique.

NORMES DE SÉCURITÉ ET AVERTISSEMENTS POUR L'UTILISATEUR — INFORMATIONS GÉNÉRALES

⚠ Vérifier si la tension d'alimentation correspond bien à celle indiquée sur la plaquette signalétique. Veiller à maintenir propre l'interrupteur ou la fiche d'alimentation. Connecter le câble d'alimentation correctement et fermement à la prise, afin d'éviter le danger de décharge électrique ou d'incendie dus à un contact insuffisant.

⚠ Ne pas tirer sur la fiche pour éteindre l'appareil quand il est en fonction. Ce comportement pourrait en effet provoquer une étincelle et causer un incendie, etc.

⚠ L'utilisateur est responsable et tenu de confier l'installation de l'appareil a un technicien qualifié, qui devra vérifier si la mise à la terre est exécutée conformément à la Législation en vigueur, et insérer un interrupteur magnétothermique de protection.

⚠ En cas de dégagement de fumée ou odeur de brûlé, couper immédiatement le courant et contacter le Service Technique Après-Vente.

⚠ Pour toutes réparations, s'adresser exclusivement aux Centres d'Assistance Technique agréés du Constructeur. Une réparation erronée pourrait provoquer une décharge électrique, etc.

⚠ S'assurer de débrancher l'alimentation électrique quand on n'utilise pas l'appareil pendant une longue période de temps et avant d'exécuter toute opération de nettoyage ou d'entretien.

⚠ Cet appareil doit être utilisé exclusivement par des adultes ; ne pas permettre son utilisation de la part d'enfants ou de personnes présentant des capacités psycho-physique-sensorielles réduites.

⚠ La sélection de la température la plus appropriée peut prévenir des dommages à l'appareil.

⚠ La direction du flux d'air doit être réglée correctement. Les ailettes doivent être orientées vers le bas dans le Mode Chauffage et vers le haut dans le Mode Refroidissement.

⚠ Cet appareil a été construit pour le conditionnement d'air des locaux domestiques et ne doit pas être utilisé dans d'autres buts, tels que pour sécher des vêtements, refroidir des aliments, etc.

⚠ Les matériaux utilisés pour l'emballage sont recyclables. Il est conseillé, par conséquent, de les déposer dans les conteneurs spécifiques pour la collecte différenciée.
À la fin de sa vie utile, confier le conditionneur d'air aux centres de collecte spécialisés.

⚠ Utilisez le conditionneur d'air uniquement comme indiqué dans ce manuel. Ces instructions n'entendent pas couvrir toutes les conditions et situations possibles pouvant se présenter. Comme pour tout autre appareil électroménager électrique, il faut toujours avoir recours au bon sens et à la prudence pour exécuter l'installation, le fonctionnement et l'entretien.

⚠ Les opérations de nettoyage ou d'entretien doivent être exécutées par un personnel technique spécialisé. En tout cas, déconnecter la machine du réseau électrique d'alimentation avant d'exécuter le nettoyage ou l'entretien de l'appareil.

⚠ L'exposition prolongée à l'air froid est nuisible pour la santé.

Ne pas plier, tirer ou presser le câble d'alimentation, étant donné que cela pourrait l'endommager. Les éventuels cas de décharge électrique ou incendie sont probablement déterminés par un câble d'alimentation endommagé.

En cas de détérioration, le câble d'alimentation doit être remplacé exclusivement par un personnel technique spécialisé.

Ne pas utiliser de rallonges, ni de prises multiples.

Ne pas toucher l'appareil quand on est pieds nus ou avec des parties du corps mouillées.

Ne pas obstruer l'entrée ou la sortie de l'air de l'unité interne et de l'unité externe.

Ne pas modifier ni altérer en aucune façon les caractéristiques de l'appareil.

Ne pas installer l'appareil dans des locaux où l'air peut contenir gaz, huile, soufre ou près de sources de chaleur.

Ne pas monter sur l'appareil ni y déposer un objet lourd ou chaud.

Ne pas laisser des portes et fenêtres ouvertes pendant une longue période de temps quand le conditionneur d'air est en fonction.

Ne jamais diriger le flux d'air directement vers des plantes ou des animaux.

Ne pas vaporiser de l'eau sur le conditionneur d'air.

Ne pas monter sur l'unité externe, ni y déposer d'objets.

Ne jamais introduire un bâton ou tout instrument similaire dans l'appareil. Cela pourrait provoquer des lésions.

IDENTIFICATION DES PARTIES

INFORMATIONS GÉNÉRALES

UNITÉ INTERNE	
N.	**Description**
1	Afficheur à DELs ECC
2	Récepteur de signal
3	Touche de redémarrage automatique
4	Panneau couvre-bornier
5	Ionisateur (s'il y en a un)
6	Déflectrices flux d'air
7	Filtre à air
8	Filtre ions d'argent antibactéries (si présent)
9	Filtre électrostatique biologique désodoriseur (si présent)
10	Panneau frontal
11	Télécommande

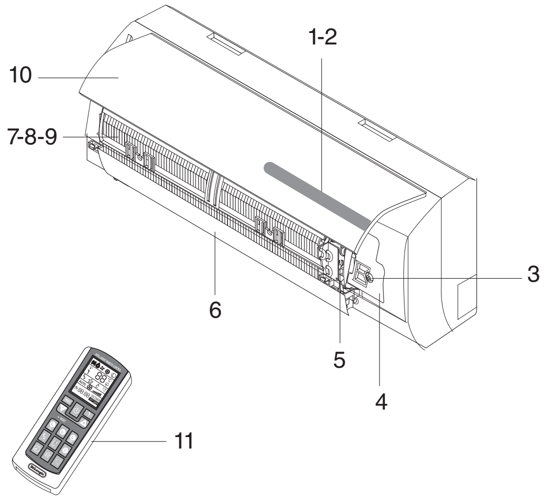

UNITÉ EXTERNE	
N.	**Description**
12	Grille de sortie de l'air
13	Poignée
14	Couvre-raccords

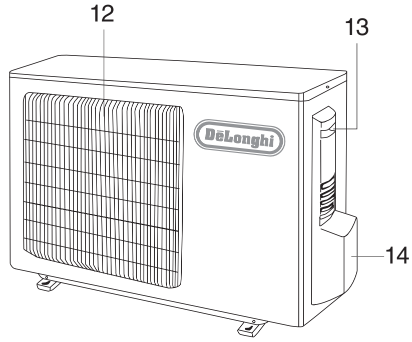

Remarque: Les figures illustrées ci-dessus constituent uniquement une simple représentation de l'appareil et pourraient ne pas correspondre à l'aspect esthétique des unités que vous avez effectivement achetées.

Kyōto INVERTER		9K	12K	
Données générales				
Alimentation électrique		230~50 (*)		V~Hz
Type de gaz réfrigérant		R410 A (**)		
Fusible		10	15	A
Section minimale câbles		1,5	2,5	mm^2
Dimensions et espacements				
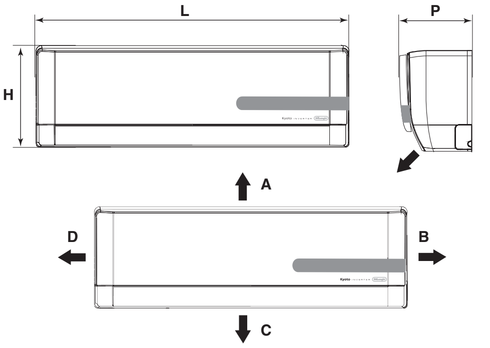	L	872	872	mm
	H	283	283	mm
	P	198	198	mm
	A	150		mm
	B	150		mm
	C	2500		mm
	D	150		mm
	E	300		mm
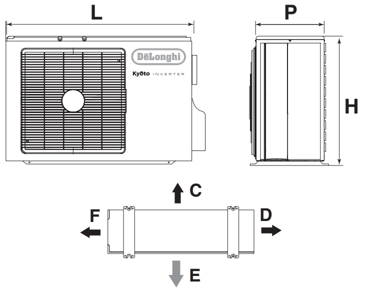	L	848	848	mm
	P	540	540	mm
	H	320	320	mm
	C	300		mm
	D	500		mm
	F	300		mm
	E	2000		mm
Poids net unité interne		11	11	kg
Poids net unité externe		26	40	kg
Tuyauteries de connexion				
Dimensions lignes frigorifiques	Liquide	6,0 - 1/4”	6,0 - 1/4”	Ø-inch
	Gaz	12 - 1/2”	12 - 1/2”	Ø-inch
Couple de serrage des lignes	Liquide	20	20	Nm
	Gaz	60	60	Nm
Quantité de réfrigérant pour chaque mètre de tuyauterie (au-delà de 5 m)		20	20	g/m
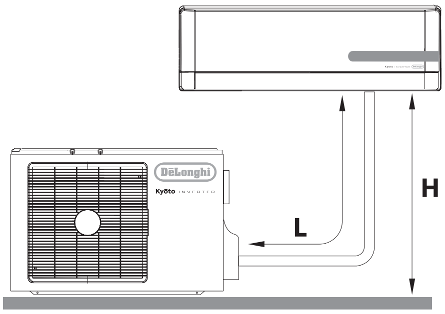	H (max)	6	6	m
	L (max)	25	25	m
Charge de réfrigérant		(***)		g.
Limites de fonctionnement				
		Partie interne bulbe	Partie externe bulbe	
Refroidissement (Max ; Min)		36 ; 16	45 ; 18	°C
Riscaldamento (Max ; Min)		30 ; 16	27 ; -10	°C

(*) Pour l’alimentation électrique, se référer à la plaque signalétique de l’appareil.
(**) Dans les Pays où l’utilisation du gaz réfrigérant R410A n’est pas obligatoire, la machine peut être fournie avec du gaz réfrigérant R22.
(***) Pour la charge de réfrigérant, se référer à la plaque signalétique de l’appareil.

Kyōto On-Off		9K	12K	
Données générales				
Alimentation électrique		230~50 (*)		V~Hz
Type de gaz réfrigérant		R410 A (**)		
Fusible		10	15	A
Section minimale câbles		1,5	2,5	mm²
Dimensions et espacements				
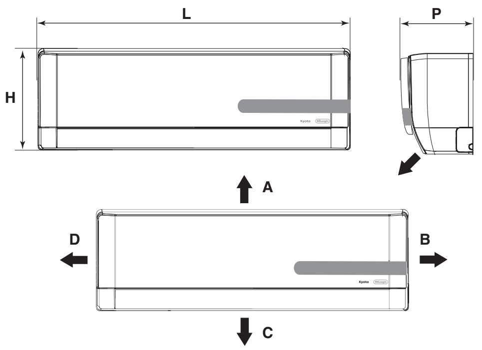	L	872	872	mm
	H	283	283	mm
	P	198	198	mm
	A	150		mm
	B	150		mm
	C	2500		mm
	D	150		mm
	E	300		mm
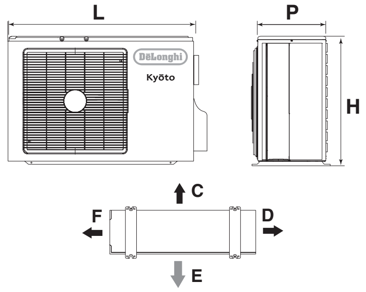	L	848	848	mm
	P	540	540	mm
	H	320	320	mm
	C	300		mm
	D	500		mm
	F	300		mm
	E	2000		mm
Poids net unité interne		11	11	kg
Poids net unité externe		26	40	kg
Tuyauteries de connexion				
Dimensions lignes frigorifiques	Liquide	6,0 - 1/4”	6,0 - 1/4”	Ø-inch
	Gaz	12 - 1/2”	12 - 1/2”	Ø-inch
Couple de serrage des lignes	Liquide	20	20	Nm
	Gaz	60	60	Nm
Quantité de réfrigérant pour chaque mètre de tuyauterie (au-delà de 5 m)		20	20	g/m
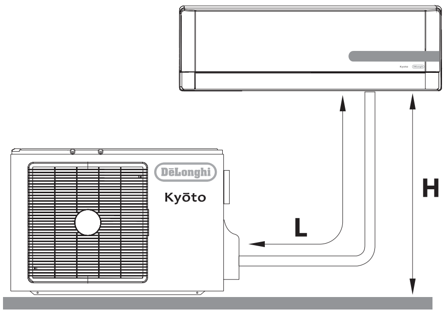	H (max)	5	5	m
	L (max)	10	10	m
Charge de réfrigérant		(***)		g.
Limites de fonctionnement				
		Partie interne bulbe	Partie externe bulbe	
Refroidissement (Max ; Min)		36 ; 16	45 ; 18	°C
Riscaldamento (Max ; Min)		30 ; 16	27 ; -10	°C

(*) Pour l’alimentation électrique, se référer à la plaque signalétique de l’appareil.
(**) Dans les Pays où l’utilisation du gaz réfrigérant R410A n’est pas obligatoire, la machine peut être fournie avec du gaz réfrigérant R22.
(***) Pour la charge de réfrigérant, se référer à la plaque signalétique de l’appareil.

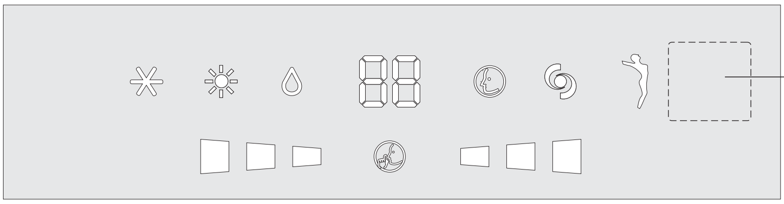

	Voyant lumineux	Fonction
✳	**COOL**	Mode COOL
☀	**HEAT**	Mode HEAT
💧	**DRY**	Mode DRY
88	**DISPLAY**	Indique la température en °C
	SMART	Mode SMART
	TURBO	Mode TURBO POWER
	WELLNESS	Mode ionisateur
	TIMER	Mode TIMER
	FAN SPEED	Vitesse ventilateur élevée Vitesse ventilateur moyenne Vitesse ventilateur basse
	SILENT	Fonction silencieuse

⚠ La forme et la position des interrupteurs et des indicateurs peut varier en fonction du modèle, mais leur fonctionnement reste identique.

⚠ Présence de tension avec la grille ouverte.

⚠ En cas de perte de la télécommande, procéder comme suit :

- Quand l'unité est éteinte, appuyer sur la touche REDÉMARRAGE AUTOMATIQUE présente sur l'unité pour mettre en marche le conditionneur d'air dans la modalité SMART. Le conditionneur d'air sélectionnera automatiquement le mode Refroidissement, Déshumidification ou Chauffage en fonction des conditions ambiantes, pour garantir un confort maximal.
- Pour éteindre l'unité, appuyer à nouveau sur la touche REDÉMARRAGE AUTOMATIQUE.

TÉLÉCOMMANDE UTILISATEUR

Pour régler l'heure actuelle, procéder de la manière suivante:
- Appuyer sur la touche CLOCK (🕒)
- Sélectionner l'heure en utilisant les touches (▼) et (▲)

Remarque: pour faire défiler rapidement l'heure, appuyer sur ces touches pendant plus de 2 secondes.

- Appuyer à nouveau sur la touche CLOCK pour confirmer.

Remarque: si cette touche n'est pas utilisée dans les 10 secondes successives, l'horloge reviendra au réglage original.

	Touche	Fonction
⏻	**ON/OFF**	Mise en fonction/Arrêt
MODE	**MODE**	Sélection des modes de fonctionnement
▼	**TEMP DOWN**	Diminution de la température et du temps d'1 unité
▲	**TEMP UP**	Augmentation de la température et du temps d'1 unité
ON	**T-ON**	Il règle l'allumage programmé
	CLOCK	Pour régler l'horloge
OFF	**T-OFF**	Il règle l'arrêt programmé
	TURBO	Mise en marche de la fonction TURBO
	I COMFORT	Mise en marche de la fonction I COMFORT
	FAN	Sélection de la vitesse du ventilateur
	WELLNESS	Il enclenche la fonction ionisateur (si elle est prévue)
☆	**SLEEP**	Mise en marche de la fonction nocturne
	SWING	Pour régler la position des ailettes
	SILENCE	Il enclenche la fonction silencieuse

AFFICHEUR de la télécommande
Symboles des indicateurs sur l'afficheur à cristaux liquides

	Indicateur Refroidissement
	Indicateur Déshumidification
	Indicateur fonctionnement ventilateur
	Indicateur Chauffage
	Indicateur SMART
	Indicateur réception signal
	Indicateur fonction IONISATEUR
	Indicateur TURBO POWER
	Indicateur SLEEP
	Indicateur I COMFORT
	Indicateur oscillation ailettes
AUTO	Indicateur ventilation dans le mode automatique
	Indicateur ventilation
	Indicateur vitesse de ventilation
	Indicateur fonction silencieuse
	Indicateur temporisateur 24 heures
ON TIMER	Indicateur TIMER ON actif
OFF TIMER	Indicateur TIMER OFF actif

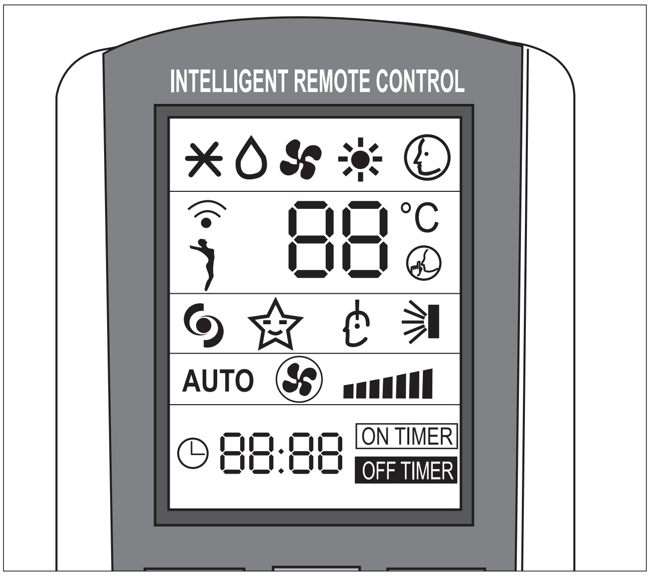

⚠ L'afficheur de la télécommande reste actif même quand l'unité n'est pas en fonction.

Comment introduire les piles

- Extraire le couvercle du compartiment des piles dans la direction indiquée par la flèche.
- Introduire les nouvelles piles en veillant à associer correctement les signes (+) et (-) de la pile.
- Remettre en place le couvercle en le faisant glisser dans la bonne position.

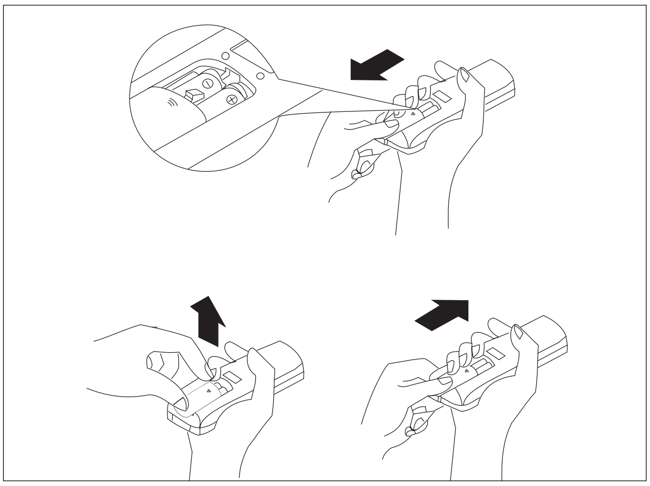

⚠ Utiliser 2 piles R03 AAA (1,5 V). Ne pas utiliser de piles rechargeables.
Remplacer les piles usées par des nouvelles piles du même type quand l'affichage n'est plus lisible.
Les piles de la télécommande doivent être éliminées de manière appropriée conformément aux lois en vigueur dans les différents pays.

Comment utiliser la télécommande

Pour mettre en fonction le conditionneur d'air, diriger la télécommande vers le récepteur de signal. La télécommande fonctionne jusqu'à une distance maximale de 8 mètres par rapport à l'unité interne.

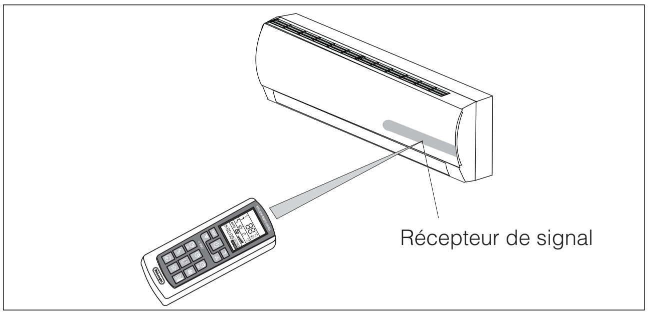

⚠ Placer la télécommande à une distance d'au moins 1 m par rapport au téléviseur ou à d'autres appareils électriques.

Mode de fonctionnement	
ON/OFF	Mise en fonction/Arrêt/Stand-By. Le symbole apparaîtra sur l'afficheur de la télécommande quand le conditionneur d'air est allumé
FAN (Mode ventilateur)	Chaque fois que la touche FAN est pressée, la vitesse est modifiée dans l'ordre suivant: AUTO - LOW - MEDIUM - HIGH. La télécommande, en outre, mémorise la vitesse sélectionnée dans le mode de fonctionnement précédent. Dans la modalité AUTOFAN, le conditionneur d'air choisira automatiquement la vitesse de ventilation.
SWING	Réglage du flux de l'air. Si le poussoir "SWING" est pressé, les ailettes de réglage du flux de l'air commencent à osciller automatiquement. Elles s'arrêtent si le poussoir "SWING" est pressé de nouveau. Si cette fonction est activée en mode HEAT, son démarrage sera légèrement retardé de manière à assurer une sortie immédiate de l'air chaud et donc une température agréable en sortie (fonction Hot-Start) .
MODE	Sélection du mode de fonctionnement. Chaque fois que la touche MODE est utilisée, le mode de fonctionnement change selon la séquence suivante: SMART - COOLING - DRY - FAN - HEATING.
TEMP Down/Up	Sélection de la température. Appuyer une fois pour augmenter (+) ou diminuer (▽) la température configurée d'1 °C. Gamme de réglages de température disponibles : - CHAUFFAGE 16°C ~ 30°C - REFROIDISSEMENT 16°C ~ 30°C - DÉSHUMIDIFICATION 16°C ~ 30°C - VENTILATEUR 16°C ~ 30°C

Remarque: Lors de la mise en fonction, l'appareil entrera dans le dernier mode de fonctionnement sélectionné avant l'arrêt.

⚠ Ne pas tourner manuellement les ailettes pour l'orientation verticale de l'air, étant donné que cela pourrait provoquer un mauvais fonctionnement. Si cela devait se produire, éteindre avant tout l'appareil, puis le déconnecter et le reconnecter à l'alimentation électrique.

Réglage du flux d'air horizontal (manuel)

Pour modifier l'orientation du flux d'air, tourner les curseurs de réglage des ailettes pour l'orientation horizontale de l'air comme illustré.

Remarque : l'unité illustrée ici peut être différente du conditionneur d'air que vous avez acheté.

⚠ Cette opération doit être effectuée avec l'appareil éteint.

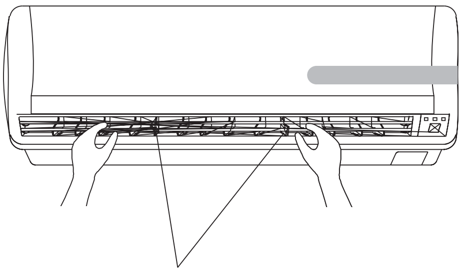

Curseurs de réglage des ailettes pour l'orientation de l'air à horizontale.

MODE REFROIDISSEMENT — UTILISATEUR

Pour activer la fonction Refroidissement (COOL), appuyer sur la touche MODE de manière à visualiser le symbole (✻) sur l'afficheur.
Pour modifier la valeur de la température, agir sur les touches TEMP UP et TEMP DOWN (▼ ▲). À chaque pression des touches, la valeur de la température configurée augmente ou diminue d'1°C.

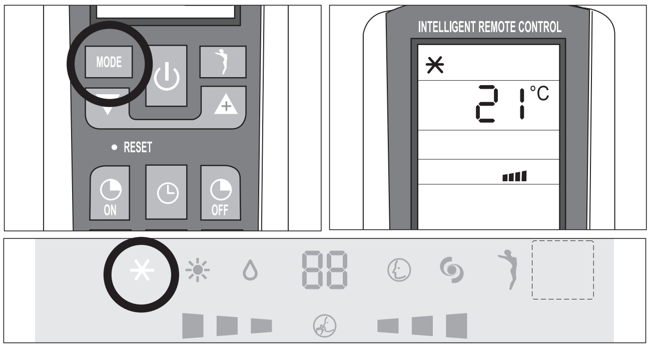

Français

MODE CHAUFFAGE — UTILISATEUR

Pour activer la fonction Chauffage (HEAT), appuyer sur la touche MODE de manière à visualiser le symbole (☀) sur l'afficheur.
Pour modifier la valeur de la température, agir sur les touches TEMP UP et TEMP DOWN (▼ ▲). À chaque pression des touches, la valeur de la température configurée augmente ou diminue d'1°C

La machine est munie de Fonction **Hot Start**. Cette fonction retarde de quelques secondes la mise en marche de l'appareil pour assurer une sortie immédiate d'air chaud.

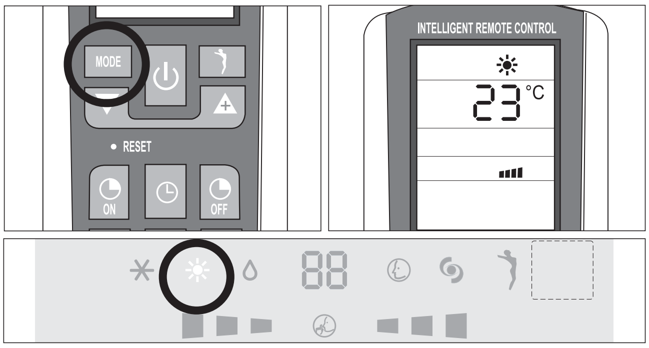

MODE TIMER — UTILISATEUR

⚠ Avant de régler le temporisateur, s'assurer que l'heure sur la télécommande est correcte. Dans le cas contraire, se référer aux instructions indiquées à la page 6.

Mise en fonction automatique
Pour sélectionner la mise en fonction automatique du conditionneur d'air, procéder comme indiqué ci-après:

- Avec l'appareil éteint, appuyer sur la touche TIMER ON (ON).
- Sélectionner l'heure de mise en fonction automatique par l'intermédiaire des touches ▼ et ▲.
- Appuyer dans les 5 secondes successives sur la touche TIMER ON pour confirmer sinon la fonction quittera la mise au point de l'heure (pendant cette opération, l'unité confirme la réception en émettant un «Bip» sonore).

Remarque : Pour éliminer la fonction, appuyer à nouveau sur la touche TIMER ON.

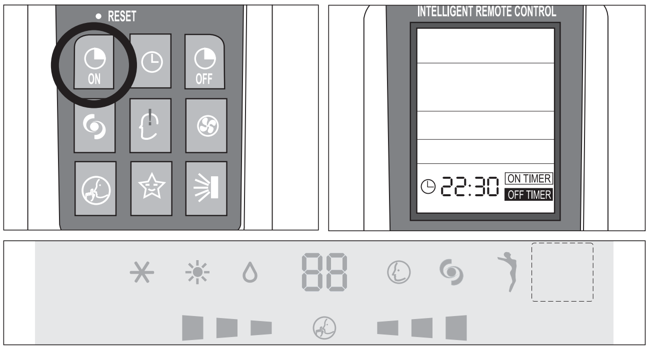

Arrêt automatique
Pour sélectionner l'horaire d'arrêt automatique, procéder de la manière suivante:

- Appuyer sur la touche TIMER OFF (OFF).
- Régler l'heure d'arrêt automatique par l'intermédiaire des touches ▼ et ▲.
- Appuyer dans les 5 secondes successives sur la touche TIMER OFF pour confirmer sinon la fonction quittera la mise au point de l'heure (pendant cette opération, l'unité confirme la réception en émettant un «Bip» sonore).

Remarque : Pour éliminer la fonction, appuyer à nouveau sur la touche TIMER OFF.

Remarque: Il est possible en outre de sélectionner l'heure de mise en fonction et d'arrêt de l'appareil de manière à définir une durée spécifique de fonctionnement.

Remarque: Lors de la mise en fonction, l'appareil entrera dans le dernier mode de fonctionnement sélectionné avant l'arrêt.

MODE FAN

Mode ventilation
Appuyer sur la touche MODE de manière à visualiser le symbole FAN (❀).
Chaque fois que la touche FAN ❀, est pressée, la vitesse est modifiée dans l'ordre suivant : AUTO - LOW - MEDIUM - HIGH. La télécommande, en outre, mémorise la vitesse configurée dans le mode de fonctionnement précédent.

En sélectionnant la modalité SMART ©, le climatiseur choisira automatiquement la vitesse de ventilation et la modalité de fonctionnement (REFROIDISSEMENT ou CHAUFFAGE).

Remarque :
Une fois la vitesse de ventilation sélectionnée, les DELs ▪▪▪ ▪▪▪ commenceront à clignoter de la plus basse à la plus haute à une vitesse qui varie en fonction de la vitesse de ventilation sélectionnée.
Pour avoir un exemple, se référer au tableau présenté ci-contre.

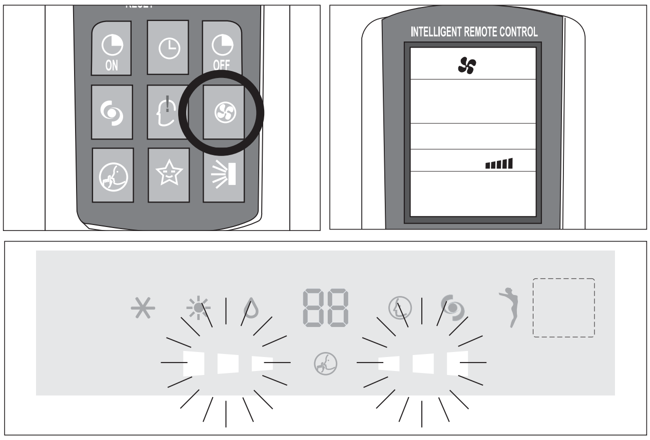

Afficheur Unité interne	
Clignotement	**Vitesse sélectionnée**
Lent	Vitesse ventilation minimale
Moyen	Vitesse ventilation moyenne
Rapide	Vitesse ventilation maximale

MODE DRY

Mode Déshumidification
Appuyer sur la touche MODE de manière à visualiser le symbole DRY (💧).
L'appareil se met en marche en fonction de la température ambiante et de celle configurée:
- Si la température ambiante est plus basse de 2 °C par rapport à la température configurée, le compresseur et l'unité externe s'arrêtent, tandis que le ventilateur de l'unité interne fonctionne à la basse vitesse.
- Si la température ambiante est supérieure de 2 °C par rapport à la température configurée, l'appareil entre automatiquement en fonction Déshumidification en actionnant le ventilateur à la basse vitesse.

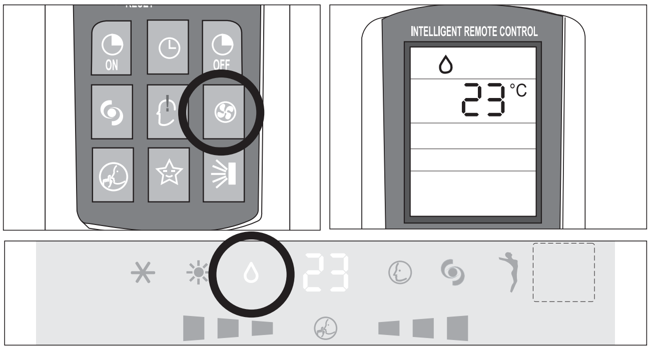

MODE SMART

Mode automatique
Pour activer le mode de fonctionnement SMART (automatique), appuyer sur la touche MODE de la télécommande de manière à visualiser le symbole © sur l'afficheur.

Dans le mode SMART, la vitesse du ventilateur et la température seront sélectionnées automatiquement en fonction de la température ambiante pour assurer des conditions de bien-être.

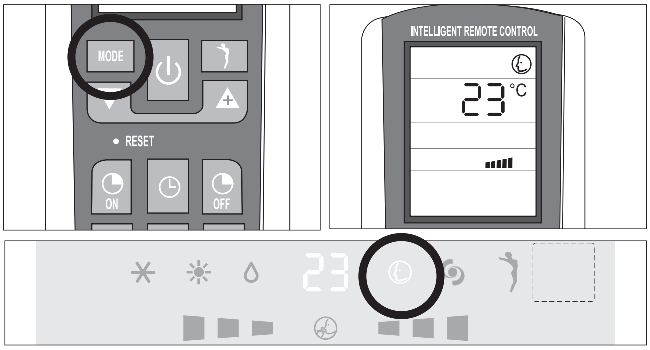

Température ambiante	Mode
~ 22°C	CHAUFFAGE
22 ~ 24°C	DÉSHUMIDIFICATION
Supérieure à 26°C	REFROIDISSEMENT

Remarque : Après avoir désactivé la fonction SMART, le conditionneur d'air redémarrera avec les configurations des modes de fonctionnement précédemment sélectionnés.

DeLonghi Living innovation

MODE SLEEP

Fonction nocturne
Pour mettre en marche la fonction nocturne dans les modes de fonctionnement COOL, DRY et HEAT, appuyer sur la touche SLEEP. Sur l'afficheur apparaîtra l'icône ☆.
Pendant le fonctionnement dans le mode nocturne, la température configurée augmente d'1 °C pendant la première heure de fonctionnement et d'1 autre °C pendant l'heure suivante, en maintenant cette augmentation de 2°C dans les heures successives.
En sélectionnant la fonction nocturne en mode Chauffage, la température configurée diminue d'1 °C pendant la première heure de fonctionnement et d'1 autre °C pendant l'heure suivante, en maintenant cette diminution de 2°C dans les heures successives, avec le fonctionnement du ventilateur à la basse vitesse.

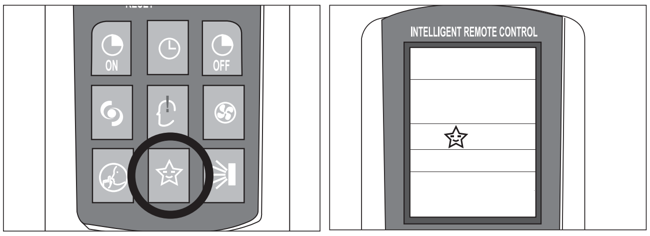

Note: Under FAN and SMART modes, this function is not available.

Français

FONCTION I COMFORT

Appuyer sur la touche I COMFORT, et le symbole apparaîtra sur l'afficheur.
Cette fonction permet d'obtenir le climat souhaité au point exact où la télécommande est placée.
La température de référence est celle mesurée par le capteur présent dans la télécommande, en by-passant la sonde de température à l'intérieur du conditionneur d'air.

⚠ La télécommande doit toujours être dirigée vers l'unité. Si aucun signal n'est reçu de la part de la télécommande, l'unité se référera de nouveau à sa sonde intérieure.

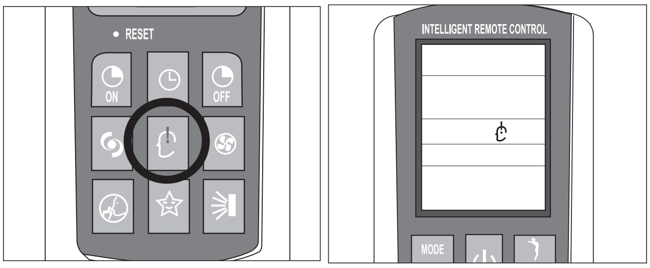

FONCTION TURBO POWER

Pour actionner la FONCTION TURBO POWER, appuyer sur la touche, sur l'afficheur apparaîtra le symbole.
Dans le mode de fonctionnement COOL ou HEAT, le conditionneur d'air fonctionnera automatiquement à la puissance maximale.
Pour désactiver cette fonction, il suffit de varier la vitesse de ventilation ou bien d'appuyer à nouveau sur la touche.

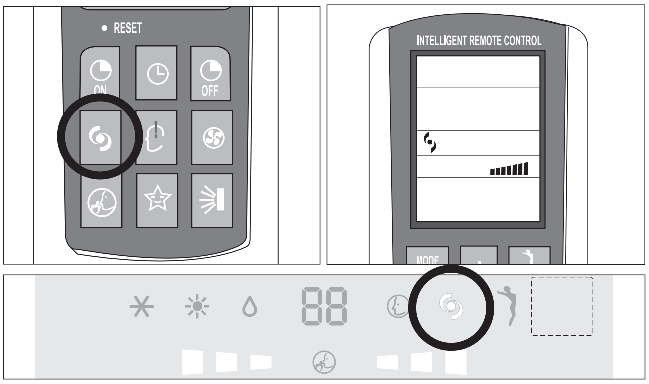

FONCTION SILENT

Pour activer la fonction silencieuse, presser la touche SILENT de la télécommande (affichage du symbole sur l'écran).

Pour désactiver cette fonction, il suffit d'agir sur le changement de vitesse de ventilation ou de presser de nouveau la touche.

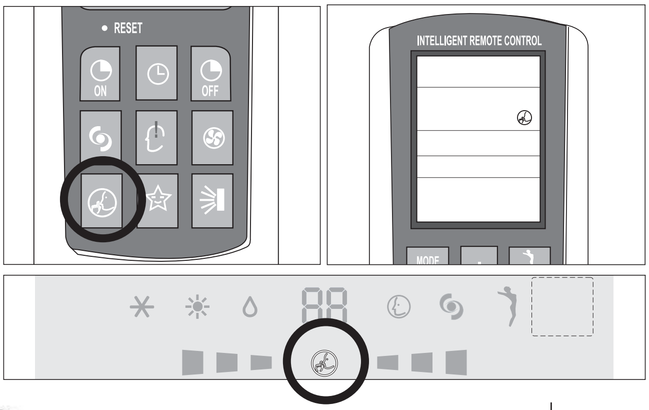

FONCTION WELLNESS

Fonction ionisateur (seulement sur certains modèles)
L'ionisateur est un composant électronique qui libère dans la pièce des ions négatifs. Il est démontré que les pièces propres et agréables contiennent une grande quantité d'ions négatifs alors que dans les pièces où l'air est vicié il y a, au contraire, une grande quantité d'ions positifs.
L'ionisateur rétablit un rapport équilibré entre les deux types d' ions en plaquant au sol la poussière présente dans l'air et en apportant une agréable sensation de bien-être.
L'ionisateur peut être enclenché, sur certains modèles, en pressant cette touche. La touche peut être activée dans tous les modes de fonctionnement.

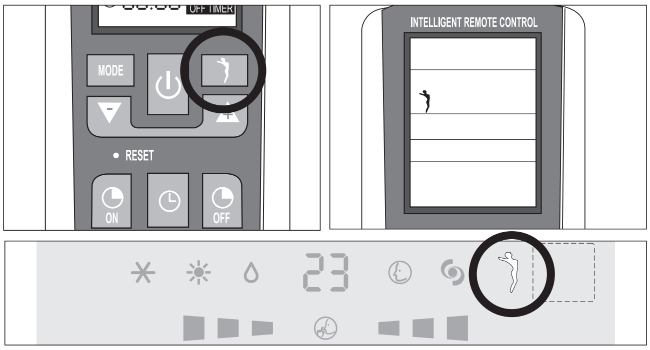

AUTRES FONCTIONS

Fonction LOCK (si présente)
En appuyant simultanément sur les touches ▲ et ▼ pendant trois secondes, on active la fonction LOCK (verrouillage du clavier).
Par l'intermédiaire de cette commande, les fonctions configurées seront bloquées et la télécommande n'acceptera aucune instruction à l'exception du déverrouillage.
Pour débloquer cette fonction, appuyer à nouveau sur les touches ▲ et ▼ simultanément.

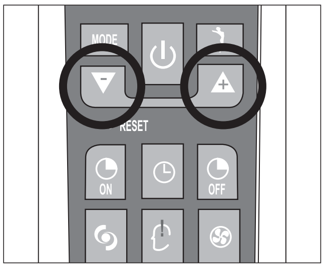

Changement d'unité de mesure de °C à °F (si présent)
Pour changer l'unité de mesure de °C à °F et vice versa, appuyer, lorsque l'appareil est éteint, sur les touches MODE et ▼ simultanément.

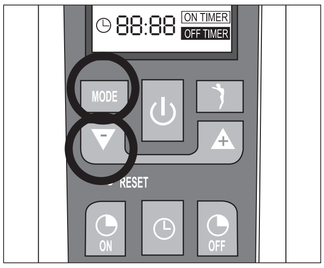

DeLonghi Living innovation

⚠ Enlever avec précaution les bandes autocollantes présentes sur l'appareil.

⚠ Après avoir enlevé l'emballage, s'assurer que tous les composants sont bien intacts et complets.

⚠ L'unité externe doit être maintenue toujours en position verticale.

⚠ La manutention doit être effectuée par un personnel technique qualifié adéquatement équipé et disposant de moyens appropriés au poids de l'appareil.

INSTALLATION DE L'UNITÉ INTERNE — INSTALLATEUR

Avant de commencer l'installation, établir le point de positionnement de l'unité interne et externe en prenant en considération les espacements requis des unités (voir tableau des données techniques).

⚠ Installer l'unité interne dans la pièce à climatiser en évitant l'installation dans des couloirs ou zones communes.

⚠ **Installer l'unité interne à une hauteur minimale de 2,5 m du sol.**

Pour l'installation, procéder comme suit:

Installation de la plaque de fixation

- Percer des orifices de 32 mm de profondeur dans le mur pour la fixation de la plaque ;
- insérer les chevilles en plastique dans l'orifice ;
- fixer la plaque de fixation avec les vis taraudeuses fournies ;
- contrôler si la plaque de fixation est fixée correctement ;
- au moyen d'un niveau à bulle, contrôler sa mise à niveau.

Percer un orifice dans le mur pour la tuyauterie.

- Décider où percer l'orifice dans le mur pour la tuyauterie (si nécessaire) en fonction de la position de la plaque de fixation ;
- placer un manchon flexible à travers l'orifice pour préserver et maintenir propre le mur.

⚠ L'orifice doit être incliné vers le bas et dirigé vers l'extérieur.

Installation des lignes frigorifiques, électriques et d'évacuation de la condensation

- Positionner la tuyauterie (pour liquides et gaz) de l'extérieur à travers l'orifice dans le mur, ou bien la monter depuis l'intérieur après avoir complété la pose des tuyaux et la connexion des câbles à l'intérieur, de manière à pouvoir la connecter à l'unité externe. Décider si enlever la partie prétranchée, en fonction de la direction de la tuyauterie.

Raccordements hydrauliques

⚠ Avant d'installer le conditionneur d'air, choisir le sens de sortie des lignes ; elles peuvent être disposées le long d'une des 4 directions illustrées par la figure :

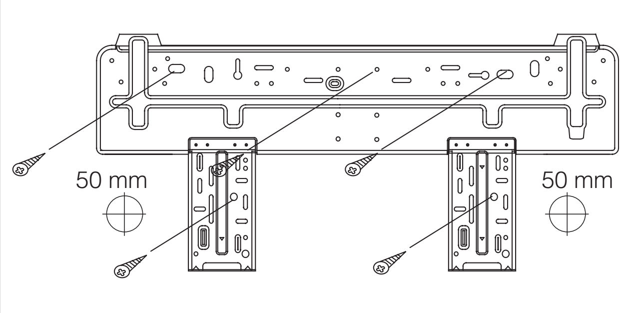

Remarque: Votre plaque de fixation peut avoir une forme différente par rapport à celle illustrée ci-dessus, toutefois la méthode d'installation est similaire.

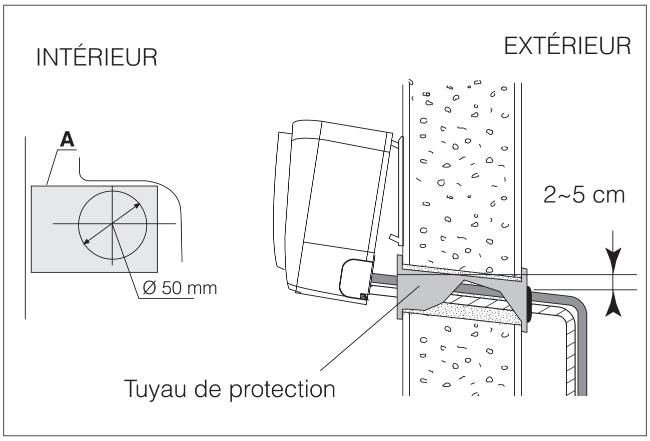

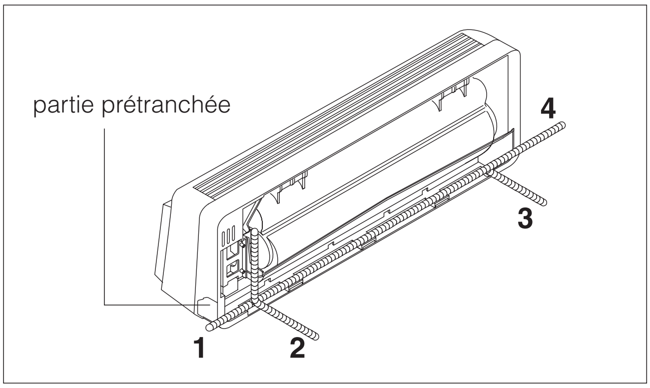

Après avoir connecté la tuyauterie, installer le tuyau flexible d'évacuation. À présent installer les câbles d'alimentation. Après la connexion, revêtir la tuyauterie, les câbles et le tuyau flexible d'évacuation avec le matériau d'isolation thermique.

⚠ Revêtir les joints des tuyauteries avec le matériau isolant en le fixant avec du ruban en vinyle.

⚠ Recouvrir les orifices de passage dans le mur avec du matériau élastique, de préférence antibruit si possible.

⚠ Après l'installation, vérifier le bon écoulement de la condensation.

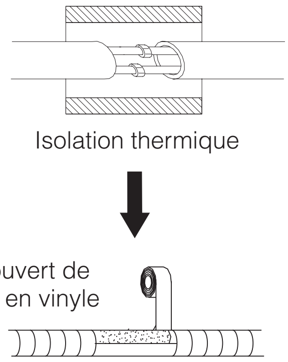

Isolation des tuyauteries

⚠ Positionner le tuyau flexible d'évacuation (non fourni avec l'appareil) sous les tuyauteries en veillant à ne pas créer de siphons.

⚠ Pour isoler les connexions, utiliser de la mousse de polyéthylène avec une épaisseur supérieure à 6 mm.

⚠ Le tuyau d'évacuation doit être dirigé vers le bas pour favoriser l'écoulement.

⚠ Ne pas plier le tuyau d'évacuation ni le laisser en saillie ou tordu et ne pas immerger son extrémité dans l'eau. Si un tuyau de rallonge est raccordé au tuyau d'évacuation, s'assurer qu'il est muni d'isolation thermique quand il passe dans l'unité interne.

⚠ Si la tuyauterie est dirigée vers la droite, la tuyauterie, le cordon d'alimentation et le tuyau d'évacuation doivent être munis d'isolation thermique et fixés à l'arrière de l'unité avec un raccord pour tuyaux.

1. Insérer le raccord du tuyau dans le logement correspondant.
2. Pousser pour accrocher le raccord du tuyau sur la base.

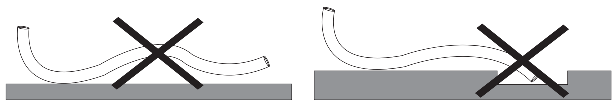

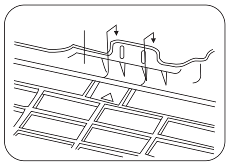

Connexion des tuyauteries

Connecter les tuyaux de l'unité interne en utilisant deux clés.

⚠ Accorder une attention particulière au couple indiqué ci-dessous afin de ne pas risquer de déformer et endommager tuyaux, connecteurs et écrous.

⚠ Serrer les connexions en utilisant deux clés travaillant en directions opposées.

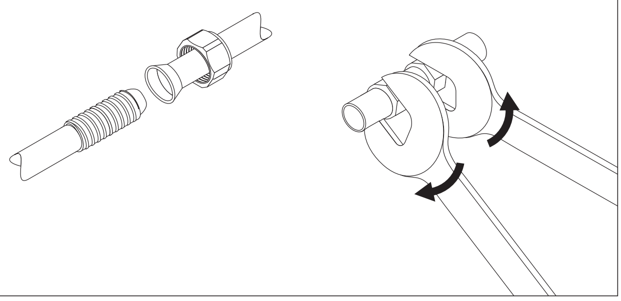

Connexions électriques

Per effettuare i collegamenti elettrici è necessario accedere alle morsettiere delle unità.
Fare riferimento alle immagini a lato.

⚠ Pour un dimensionnement correct des conducteurs pour la connexion électrique et pour le branchement des unités, se référer au tableau des données techniques.

⚠ Pour les connexions électriques, se référer au schéma des circuits présent à l'intérieur du panneau d'accès et aux informations contenues dans le présent manuel.

⚠ Le câble de connexion entre unité externe et interne doit être approprié pour l'utilisation extérieure.

⚠ La fiche doit rester accessible également après l'installation de l'appareil, pour pouvoir être déconnectée de la prise en cas de nécessité.

⚠ Il est obligatoire d'utiliser un interrupteur magnétothermique omnipolaire, sectionneur de ligne, conforme aux Normes CEI-EN (avec une ouverture des contacts d'au moins 3,5 mm), installé à proximité de l'appareil.

⚠ Réaliser une connexion à la terre efficace.

⚠ Si le câble d'alimentation est endommagé, il doit être remplacé par un Centre de Service Après-Vente Agréé.

⛔ E' vietato l'uso dei tubi del gas e dell'acqua per la messa a terra dell'apparecchio.

⚠ Il est interdit d'utiliser les tuyaux du gaz et de l'eau pour la mise à la terre de l'appareil.

⚠ Dès que les connexions sont terminées, fixer les câbles avec les serre-câbles et remettre en place les couvercles des borniers.

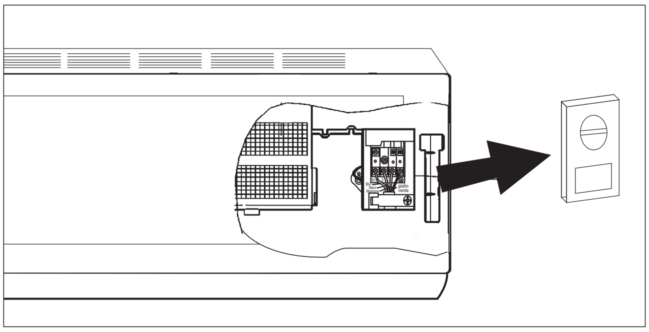

Français

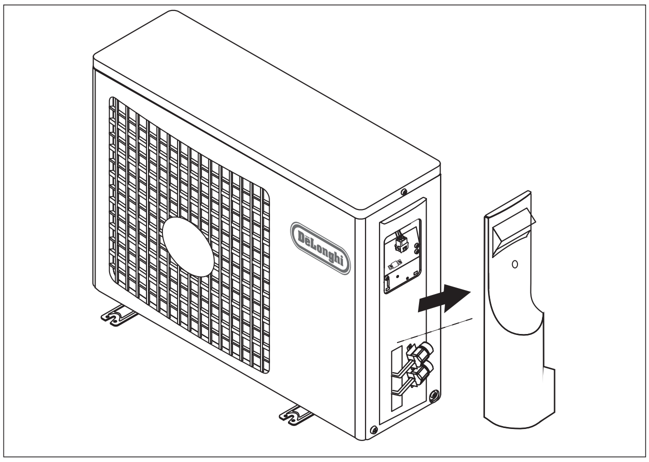

SCHÉMAS DE CONNEXION

Kyōto

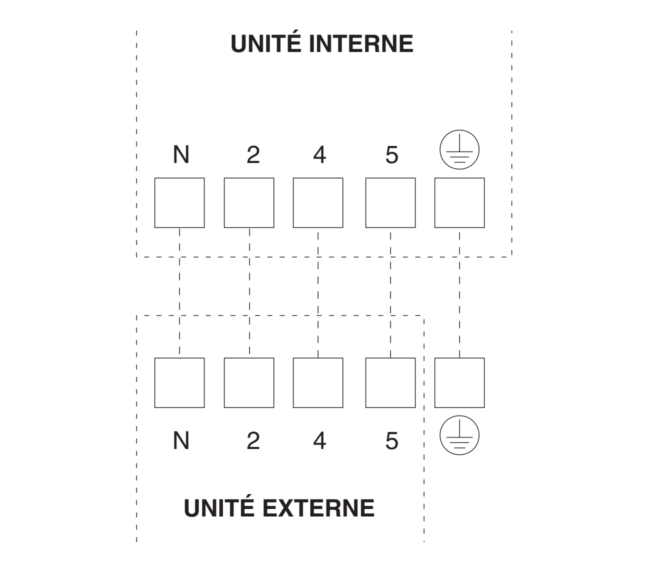

Kyōto INVERTER

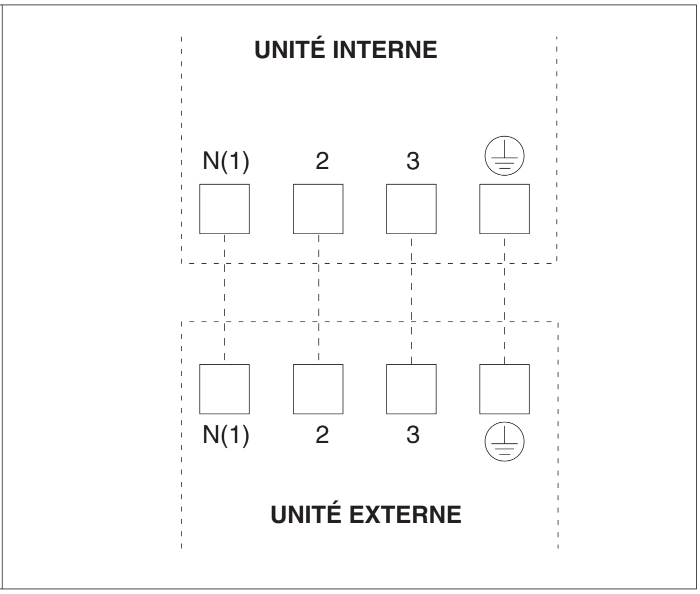

⚠ S'assurer que les connexions entre unité interne et externe sont exécutées en respectant les numérotations des borniers correspondants.

⚠ We suggest the installation of RCD device with nominal differential current that doesn't exceed the 30 mA.

INSTALLATION DE L'UNITÉ EXTERNE — INSTALLATEUR

Positionnement

⚠ Fixer fermement l'unité avec des boulons sur un sol plat et résistant. Pour l'installation de l'unité au mur ou sur le toit, s'assurer de fixer fermement le support afin qu'il ne bouge pas en cas de vibrations intenses ou de grand vent.

⛔ Ne pas installer l'unité externe dans des cavités et/ou gueules de loup.

⛔ Ne pas installer l'unité externe dans des endroits où le rayonnement solaire frappe directement l'appareil.

⚠ Veiller à respecter les espacements nécessaires tout autour de l'appareil.

Installation des tuyauteries

⚠ Utiliser des tuyaux de connexion et équipements appropriés au réfrigérant présent dans la machine (voir plaque signalétique).

⚠ Les lignes frigorifiques ne doivent pas dépasser les longueurs maximales indiquées dans le tableau des données techniques.

⚠ Isoler thermiquement toutes les lignes frigorifiques et les jonctions.

⚠ Serrer les connexions en utilisant deux clés travaillant en directions opposées.

Installer le raccord d'évacuation et le tuyau flexible d'évacuation (seulement pour le modèle avec pompe à chaleur)

La condensation est produite et s'écoule de l'unité externe quand l'appareil fonctionne dans la modalité Chauffage. Pour ne pas déranger les voisins et respecter l'environnement, installer un raccord d'évacuation et un tuyau flexible d'évacuation pour canaliser l'eau de condensation. Il suffit d'installer le raccord d'évacuation et la rondelle en caoutchouc sur le châssis de l'unité externe, puis d'y connecter un tuyau flexible d'évacuation comme illustré à la figure.

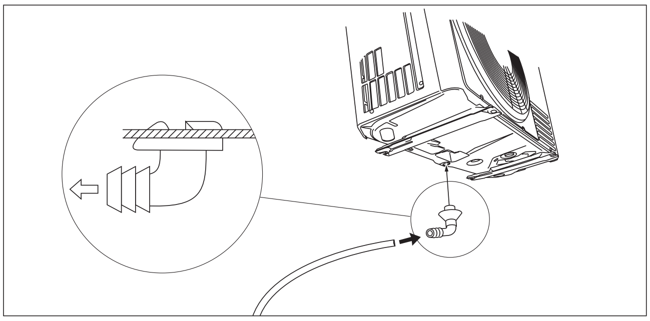

PURGE DE L'AIR

L'air humide resté à l'intérieur du circuit de réfrigération peut provoquer des pannes du compresseur. Après avoir connecté l'unité interne et externe, purger l'air et l'humidité du cycle de réfrigération en utilisant une pompe à vide.

(1) Dévisser et enlever les capuchons des vannes à 2 et 3 voies.
(2) Dévisser et enlever le capuchon de la vanne de service.
(3) Raccorder le tuyau flexible de la pompe à vide à la vanne de service.
(4) Faire démarrer la pompe à vide pendant 10-15 minutes, jusqu'à ce qu'une dépression absolue de 10 mm Hg soit atteinte.
(5) Avec la pompe à vide encore en fonction, fermer la manette de basse pression sur le manchon de la pompe à vide. Puis arrêter la pompe à vide.
(6) Ouvrir la vanne à 2 voies d'1/4 de tour, puis la fermer après 10 secondes. Vérifier l'étanchéité de tous les joints en utilisant du savon liquide ou un détecteur électronique de fuites.
(7) Tourner le corps des vannes à 2 et à 3 voies. Déconnecter le tuyau flexible de la pompe à vide.
(8) Remettre en place et serrer tous les capuchons des vannes.

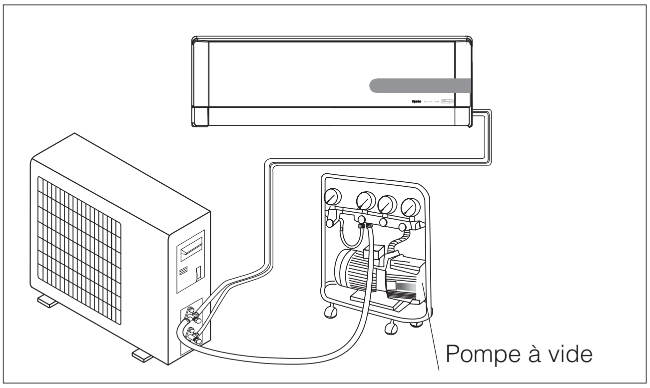

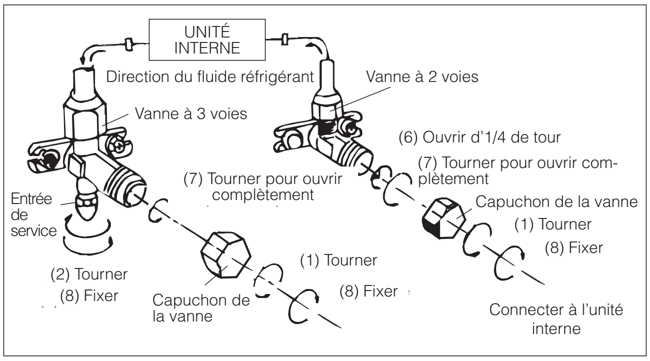

ENTRETIEN

⚠ L'entretien périodique est fondamental pour conserver toute l'efficacité de votre conditionneur d'air.

⚠ Avant d'exécuter toute opération d'entretien, débrancher l'alimentation électrique en positionnant l'interrupteur général du système sur la position “éteint”.

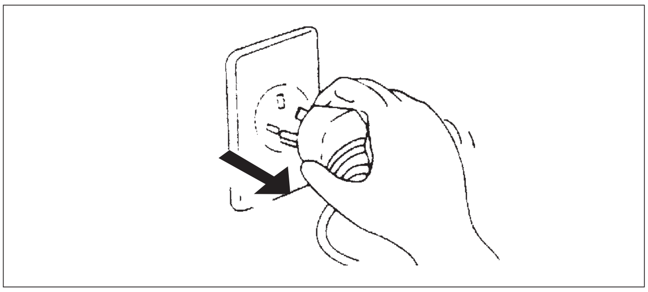

UNITÉ INTERNE

Enlèvement et nettoyage du filtre

- Ouvrir le panneau frontal en suivant la direction de la flèche
- En tenant avec une main le panneau frontal soulevé, extraire le filtre à air avec l'autre main
- Nettoyer le filtre avec de l'eau ; si le filtre est sale d'huile, il peut être lavé avec de l'eau chaude (à une température ne dépassant pas 45°C). Le laisser ensuite sécher dans un lieu frais et sec.

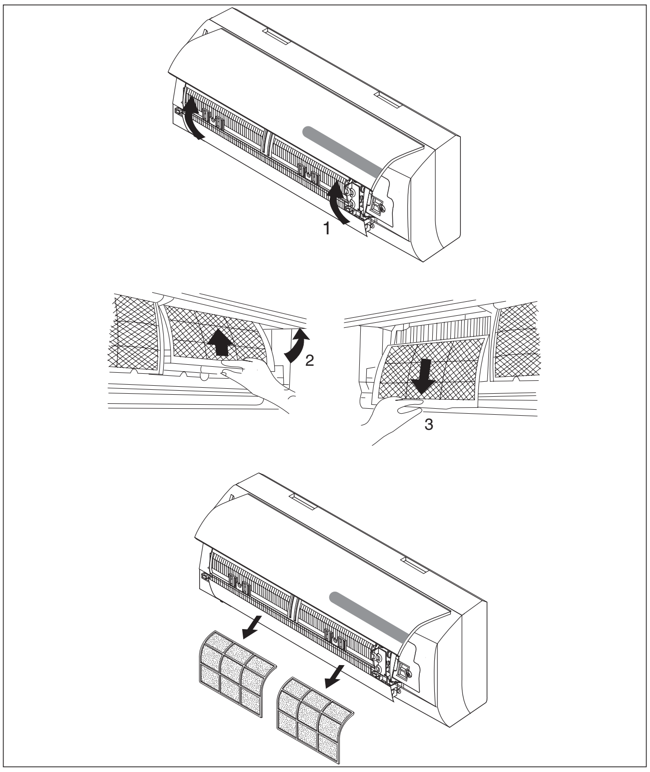

Installation du filtre

- En tenant avec une main le panneau frontal soulevé, remettre en place le filtre à air avec l'autre main (voir fig.)
- Insérer le filtre à air
- Fermer

⚠ Le filtre antibactéries aux ions d'argent et le filtre désodoriseur électrostatique biologique (si présents) ne peuvent pas être lavés ou régénérés. Ils doivent être remplacés par de nouveaux filtres tous les 6 mois.

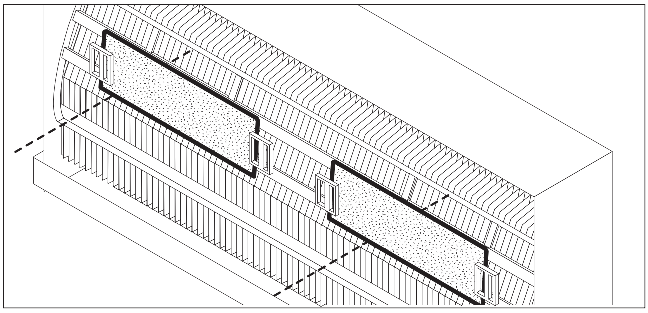

UNITÉ EXTERNE

⚠ Utiliser l'instrumentation adaptée pour le réfrigérant présent dans la machine.

⛔ Ne pas utiliser un réfrigérant différent de celui indiqué sur la plaque signalétique de l'appareil.

⚠ Pour le nettoyage de l'unité, ne pas utiliser d'huiles minérales.

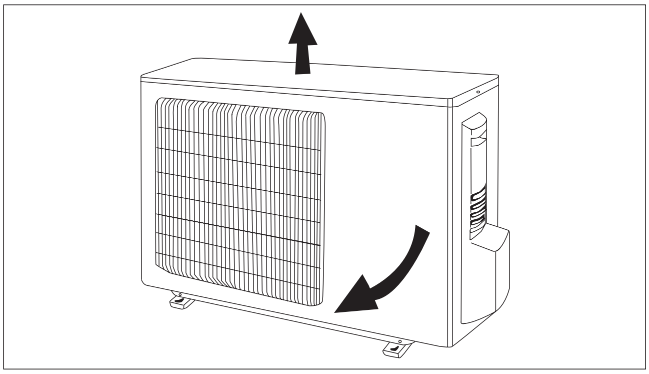

Remarque: Les figures présentées ci-dessus pourraient ne pas correspondre à l'aspect esthétique des unités que vous avez effectivement achetées.

ERREURS POSSIBLES — INSTALLATEUR

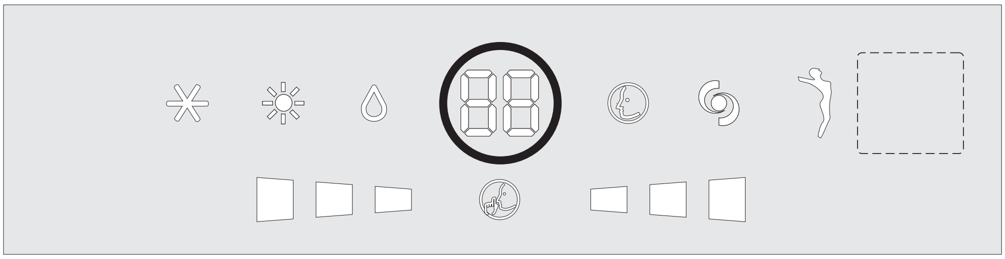

Codes erreur pour modèles Kyōto INVERTER

Code	Erreur
E1	Protection haute pression
E2	Protection dégivrage
E3	Protection basses pressions
E4	Protection échappement compresseur
E5	Protection surcharge courant
E6	Dysfonctionnement communication
E7	Conflit MODE
E8	Protection hautes températures
E9	Protection contre air froid
F1	Capteur ambiant unité interne débranché
F2	Capteur tuyau unité interne débranché
F3	Capteur ambiant unité externe débranché
F4	Capteur tuyau unité externe débranché
F5	Capteur refoulement de l'unité externe en court-circuit ou débranché
H6	Anomalie moteur unité interne
C2	Dispersion de courant
C3	Erreur de connexion
C6	Absence de mise à la terre
C5	Erreur mise au point jumper
F7	Anomalie circuit huile en refroidissement
F8	Surcharge de courant pour baisse de fréquence
F9	Surcharge de refoulement pour baisse de fréquence

Code	Erreur
F0	Fuite réfrigérant
H1	Dégivrage
H2	Filtre statique
H3	Protection surcharge compresseur
H4	Anomalie de système
H5	Protection module IPM
HC	Protection PFC
H7	Erreur de synchronisation
H8	Alarme niveau eau
H9	Erreur résistance électrique
H0	Surtempérature (en chauffage) pour baisse de fréquence
FA	Surtempérature tuyau pour baisse de fréquence
FH	Alarme antigel pour baisse de fréquence

Codes erreur pour modèles Kyōto ON-OFF

Code	Erreur
H1	Dégivrage
H6	Anomalie moteur unité interne
C5	Erreur mise au point jumper

Anomalie de fonctionnement	Causes possibles
• L'appareil ne fonctionne pas	Absence d'alimentation électrique / Fiche débranchée
	Moteur ventilateur unité interne/externe endommagé
	Interrupteur magnétothermique compresseur défectueux
	Le dispositif de protection ou les fusibles sont en panne.
	Les connexions sont desserrées ou la fiche débranchée.
	Il arrête parfois de fonctionner pour protéger l'appareil.
	La tension est plus haute que 244V ou plus basse que 206V
	La fonction TIMER-ON est active
	Carte électronique de contrôle endommagée
• Odeur étrange	Le filtre à air est sale
• Bruit d'eau courante	Reflux du liquide dans le circuit frigorifique
• Jets d'eau nébulisée provenant de la sortie air	Cela se produit quand l'air du local devient très froid rapidement, par exemple dans le mode "REFROIDISSEMENT" ou "DÉSHUMIDIFICATION".
• Présence d'un bruit étrange	Ce bruit est produit par l'expansion ou contraction du panneau frontal dues aux variations thermiques et n'indique pas un problème.
• Flux d'air insuffisant, froid ou chaud	La température n'est pas réglée adéquatement.
	Les entrées et les sorties du conditionneur d'air sont obstruées.
	Le filtre à air est sale.
	La vitesse du ventilateur est réglée au minimum.
	Il y a d'autres sources de chaleur dans la pièce.
	Absence de réfrigérant.
• L'appareil ne répond pas aux commandes	La télécommande n'est pas assez près de l'unité interne.
	Les piles de la télécommande sont déchargées.
	Il y a des obstacles entre la télécommande et le récepteur de signal sur l'unité interne.
• L'afficheur du tableau de commande est éteint	Absence d'alimentation électrique.
	Tableau de commande défectueux.
	Carte électronique de contrôle défectueuse.
• Éteindre immédiatement le conditionneur d'air et débrancher l'alimentation en cas de:	Bruits étranges pendant le fonctionnement.
	Fusibles ou interrupteurs en panne.
	Jets d'eau ou objets à l'intérieur de l'appareil.
	Câbles ou fiches surchauffés.
	Odeurs très fortes provenant de l'appareil.

ÉLIMINATION INSTALLATEUR

RECOMMANDATIONS POUR L'ÉLIMINATION CORRECTE DU PRODUIT AUX TERMES DE LA DIRECTIVE EUROPÉENNE 2002/96/EC.

À la fin de sa vie utile, le produit ne doit pas éliminer avec les déchets urbains.
Il peut être confié à des centres spécifiques de tri sélectif prédisposés par les administrations communales, ou bien à des revendeurs qui fournissent ce service.
L'élimination séparée d'un appareil électroménager permet d'éviter les éventuelles conséquences négatives pour l'environnement et pour la santé dérivant d'une élimination inadéquate. Cela permet en outre de récupérer les matériaux dont il se compose afin d'obtenir un important gain d'énergie et de ressources.
Pour mettre en évidence l'obligation d'éliminer séparément les appareils électroménagers, le produit porte le symbole de la poubelle à roulettes barrée.

Code 5717310091 Rév. 00

INFORMATION ENVIRONNEMENTALE INSTALLATEUR

Cette unité contient des gaz fluorés à effet de serre couverts par le Protocole de Kyoto. Les opérations d'entretien et élimination doivent être exécutées exclusivement par un personnel qualifié.

Gaz réfrigérant R410A, GWP= 1975.

CHARGE SUPPLÉMENTAIRE DE RÉFRIGÉRANT INSTALLATEUR

Pursuant to Regulation (EC) 842/2006 on certain fluorinated greenhouse gases, in case of extra refrigerant charge, it is compulsory to:

- Fill in the label accompanying the unit inserting the factory quantity of refrigerant charge (see the technical label), the extra refrigerant charge and the totalk charge.
- apply the label next to the technical label applied on the outdoor unit;

⚠ Utiliser un feutre indélébile

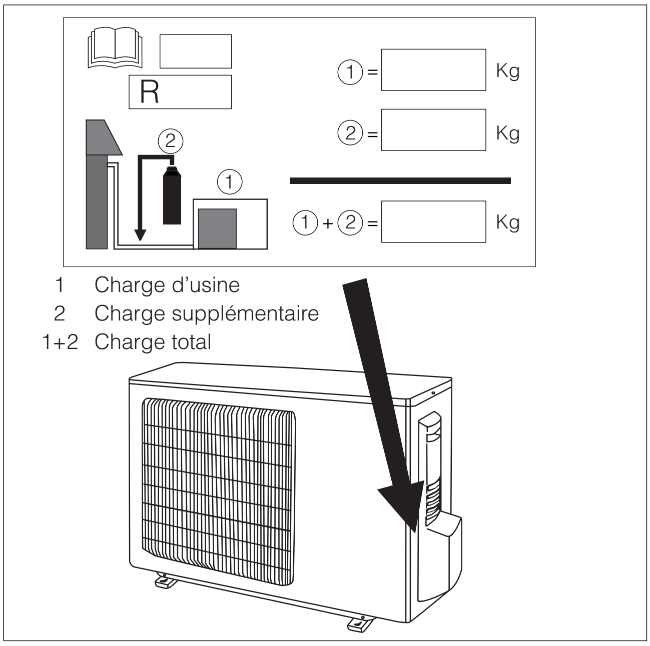

INFORMATIONS UTILES

Pour toutes informations relatives à l'assistance technique et à la fourniture des pièces de rechange, vous pouvez contacter :

UFFICIO ASSISTENZA TECNICA
GRUPPO DE'LONGHI

Via L. Seitz, 47 - 31100 Treviso (ITALY)

Compte tenu de la politique de l'entreprise visant le perfectionnement continuel des produits, les caractéristiques esthétiques et dimensionnelles, les données techniques et les accessoires de cet appareil peuvent être modifiés sans préavis.

Verehrter Kunde,
wir danken Ihnen, dass Sie sich für ein Klimagerät
Kyōto oder Kyōto INVERTER DēLonghi, entschieden haben, bei dem es sich um ein innovatives und hochwertiges Produkt handelt, das Ihnen absolutes Wohlbefinden gewährleistet

Dieses Handbuch enthält wichtige Informationen und Hinweise, die Sie für ie bestmögliche Benutzung Ihrer Klimaanlage beachten sollten

Nochmals vielen Dank.
DēLonghi.

Die Optik- und Größeneigenschaften, die technischen Daten und Zubehörteile dieses Geräts können Änderungen unterliegen, die ohne Vorankündigung vorgenommen werden und deren Grund in der ständigen Forschung des Unternehmens liegt, die abzielt auf die Perfektionierung des Produkts.

Deutsch

INHALTSVERZEICHNIS

ALLGEMEINES

ALLGEMEINES .... S.
Konformität und Produktpalette 1
Sicherheitsvorschriften und Hinweise für den Installateur 2
Sicherheitsvorschriften und Hinweise für den Benutzer 2
Sicherheitsregeln und Verbote 3
Identifizierung der Teile 3
Technische Daten 4

BENUTZER .... S.
Betriebsweise und ECC-Display (Electronic Climate Control) 6
Fernbedienung 6
Betriebsarten 8
KÜHLBETRIEB 9
HEIZBETRIEB 9
TIMER-BETRIEB 9
FAN-BETRIEB 10
DRY-BETRIEB 10
SMART-BETRIEB 10
SLEEP-BETRIEB 11
I COMFORT-FUNKTION 11
TURBO POWER FUNKTION 11
SILENT-FUNKTION 11
WELLNESS-FUNKTION 12
Andere Funktionen 12

INSTALLATEUR .... S.
Handhabung 13
Installation des Innengeräts 13
Installation des Außengeräts 16
Entlüftung 17
Wartung 17
Mögliche Fehler 18
Analyse möglicher Störungen 19
Entsorgung 20
Umweltinformationen 20
Zusätzliche Kühlmittelbefüllung 20
Nützliche Informationen 20

KONFORMITÄT UND PRODUKTPALETTE

ALLGEMEINES

Die von Ihnen erworbene Klimaanlage entspricht den folgenden Europäischen Richtlinien:

- Niederspannungsrichtlinie 73/23/EWG
- Elektromagnetische Verträglichkeit 89/336/EWG

CE

Modelle Kyōto ON-OFF	Modelle Kyōto INVERTER
Kyoto On-Off 9K	Kyoto Inverter 9K
Kyoto On-Off 12K	Kyoto Inverter 12K

Cod. 5717310091, Rev. 00 (12/2008), Seiten: 20

SICHERHEITSVORSCHRIFTEN UND HINWEISE FÜR DEN INSTALLATEUR ALLGEMEINES

⚠ Dieses Handbuch vor der Installation und Benutzung des Geräts lesen.

⚠ Sicherstellen, dass keine Luft in die Kühlanlage gelangt oder Kühlmittelverluste beim Verstellen auftreten.

⚠ Nach der Installation der Klimaanlage einen Testzyklus durchführen und die Betriebsdaten aufzeichnen.

⚠ Die in der internen Steuereinheit installierte Sicherung hat folgende Nennspezifikationen: 2,5 A, T, 250V.

⚠ Der Benutzer muss das gesamte Gerät mit einer Sicherung versehen, die angemessen ist für den Höchststrom im Eingang, oder er muss eine andere Vorrichtung benutzen, die vor Überlasten schützt.

⚠ Die auf dem Typenschild angegebene Speisespannung einsetzen. Den Schalter oder den Speisestecker vor Schmutz schützen. Das Speisekabel richtig und fest an die Steckdose anschließen, wodurch die Gefahr eines Stromschlags oder eines Brands aufgrund eines unzureichenden Kontakts auszuschalten ist.

⚠ Überprüfen, ob die Steckdose für den Stecker geeignet ist. Anderenfalls ist die Steckdose auszutauschen.

⚠ Sicherstellen, dass das Untergestell des Außengeräts fest installiert ist.

⚠ Das Gerät nicht in einem Abstand von weniger als 50 cm von entflammbaren Substanzen (Alkohol usw.) oder von unter Druck stehenden Behältern (z.B. Spraydosen) installieren.

⚠ Wenn das Gerät in Zonen ohne Luftaustausch benutzt wird, müssen Vorsichtsmaßnahmen getroffen werden, um zu vermeiden, dass eventuell ausgetretenes Kühlgas im Raum verbleibt und eine Brandgefahr darstellt..

⚠ Die für die Verpackung benutzten Materialien können recycelt werden. Es wird daher empfohlen, sie in die dafür vorgesehene Behälter des Mülltennsystems zu verbringen. Am Ende ihrer Lebenszeit ist die Klimaanlage bei den dafür vorgesehenen Sammelzentren abzugeben.

⚠ Benutzen Sie das Klimagerät nur wie in diesem Handbuch angegeben. Diese Anweisungen sind nicht dafür gedacht, jeden möglichen Zustand und jede Situation abzudecken, die auftreten kann. Lassen Sie immer den gesunden Menschenverstand sowie Vorsicht bei der Installation, beim Betrieb und bei der Aufbewahrung aller Haushaltsgeräte walten.

⚠ Das Gerät muss nach den nationalen Anlagenvorschriften installiert werden.

⚠ Vor dem Zugriff auf die Klemmen sind alle Speisekreise zu unterbrechen.

SICHERHEITSVORSCHRIFTEN UND HINWEISE FÜR DEN BENUTZER ALLGEMEINES

⚠ Die auf dem Typenschild angegebene Speisespannung einsetzen. Den Schalter oder den Speisestecker vor Schmutz schützen. Das Speisekabel richtig und fest an die Steckdose anschließen, wodurch die Gefahr eines Stromschlags oder eines Brands aufgrund eines unzureichenden Kontakts auszuschalten ist.

⚠ Wenn das Gerät läuft nicht den Stecker herausziehen, um das Gerät auszuschalten. Dies könnte einen Brand ausgelöst von einem Funken usw. verursachen.

⚠ Der Benutzer ist verantwortlich dafür, dass die Installation des Geräts einem Fachtechniker anvertraut wird, der überprüfen muss, dass die Erdung nach der geltenden Gesetzgebung vorgenommen wurde, und für den Einbau eines magnetothermischen Schutzschalters.

⚠ Ein längerer Verbleib in kalter Luft ist gesundheitsschädlich.

⚠ Sollte Rauch oder Brandgeruch austreten, ist sofort die Stromzufuhr zu unterbrechen und Kontakt mit dem Kundendienstzentrum aufzunehmen.

⚠ Für eventuelle Reparaturen wenden Sie sich bitte ausschließlich an die vom Hersteller zugelassenen Kundendienstzentren. Eine falsche Reparatur könnte elektrische Schläge usw. verursachen.

⚠ Sicherstellen, dass die Stromversorgung unterbrochen ist, wenn das Gerät für einen längeren Zeitraum nicht benutzt wird sowie vor Reinigungs- oder Wartungsarbeiten.

⚠ Dieses Gerät darf nur von Erwachsenen benutzt werden; Kindern oder Personen mit verminderten psychisch-physisch-sensorischen Fähigkeiten darf die Benutzung nicht erlaubt werden.

⚠ Die Auswahl der geeignetste Temperatur kann Schäden am Gerät vermeiden.

⚠ Die Richtung des Luftflusses muss richtig eingestellt werden. Die Luftströmungsrichter müssen im Heizbetrieb nach unten und im Kühlbetrieb nach oben ausgerichtet werden.

⚠ Dieses Gerät wurde gebaut, um häusliche Umgebungen zu klimatisieren und darf nicht für andere Zwecke wie das Trocknen von Kleidern, die Kühlung von Lebensmitteln usw. eingesetzt werden.

⚠ Die für die Verpackung benutzten Materialien können recycelt werden. Es wird daher empfohlen, sie in die dafür vorgesehene Behälter des Mülltennsystems zu verbringen. Am Ende ihrer Lebenszeit ist die Klimaanlage bei den dafür vorgesehenen Sammelzentren abzugeben.

⚠ Benutzen Sie das Klimagerät nur wie in diesem Handbuch angegeben. Diese Anweisungen sind nicht dafür gedacht, jeden möglichen Zustand und jede Situation abzudecken, die auftreten kann. Lassen Sie immer den gesunden Menschenverstand sowie Vorsicht bei der Installation, beim Betrieb und bei der Aufbewahrung aller Haushaltsgeräte walten.

⚠ Die Reinigungs- oder Wartungsarbeiten sind von technischem Fachpersonal auszuführen. Auf jeden Fall ist die Maschine vom Stromversorgungsnetz zu trennen, bevor die Reinigung oder Wartung des Geräts ausgeführt wird.

SICHERHEITSREGELN UND VERBOTE

Das Speisekabel nicht knicken, ziehen oder drücken, da es beschädigt werden könnte. Eventuelle Fälle von Stromschlägen oder Brand sind wahrscheinlich zurückzuführen auf ein beschädigtes Speisekabel.

Im Falle einer Beschädigung darf das Speisekabel nur von technischem Fachpersonal ausgetauscht werden.

Keine Verlängerungen oder Mehrfachsteckdosen benutzen.

Non operare sull'apparecchio quando si è a piedi nudi o si hanno parti del corpo bagnate.

Nicht den Luftein- und -ausgang des Innen- und des Außengeräts verstopfen.

Nicht die Geräteeigenschaften in irgendeiner Weise verändern.

Das Gerät nicht in der Nähe von Wärmequellen und in Räumen installieren, in denen die Luft Gas, Öl oder Schwefel enthalten kann.

Nicht auf das Gerät steigen und kleine schweren oder heißen Gegenstände darauf ablegen.

Türen und Fenster nicht für einen langen Zeitraum geöffnet lassen, wenn die Klimaanlage läuft.

Den Luftfluss nicht direkt auf Pflanzen oder Tiere richten.

Kein Wasser auf die Klimaanlage spritzen.

Nicht auf das Außengerät steigen oder Gegenstände darauf abstellen.

Niemals einen Stock oder ähnliche Gegenstände in das Gerät stecken. Dies könnte zu Verletzungen führen.

IDENTIFIZIERUNG DER TEILE

INNENGERÄT	
N.	**Beschreibung**
1	ECC-Led-Display (Electronic Climate Control)
2	Signalempfänger
3	Taste automatischer Neustart
4	Klemmenleistenabdeckung
5	Ionisierer (wenn vorhanden)
6	Luftströmungsrichter
7	Luftfilter
8	Antibakterieller Silber-Ionenfilter (wenn vorgesehen)
9	Elektrostatischer biologischer Geruchsfilter (wenn vorgesehen)
10	Frontplatte
11	Fernbedienung

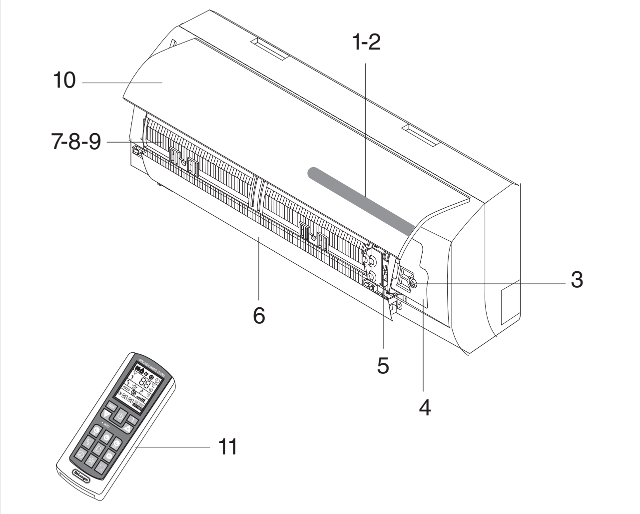

UNITA' ESTERNA	
N.	**Beschreibung**
12	Luftaustrittsgitter
13	Griff
14	Anschlussabdeckung

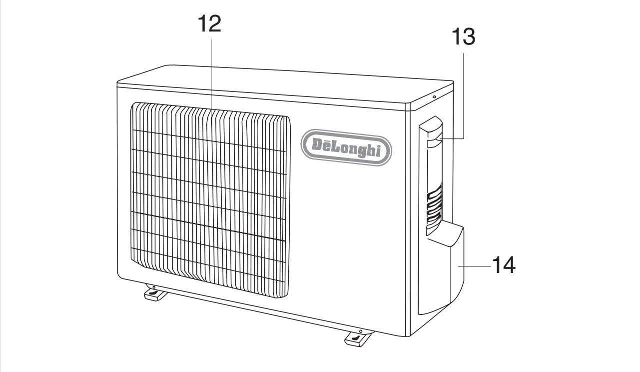

Hinweis: Die oben stehenden Abbildungen sind nur als einfache Darstellung des Geräts gedacht und könnten nicht dem Aussehen der wirklich erworbenen Anlage entsprechen.

Kyōto INVERTER	9K	12K	
Allgemeine Daten			
Stromversorgung	230~50 (*)		V~Hz
Kühlgastyp	R410 A (**)		
Sicherung	10	15	A
Mindestkabelquerschnitt	1,5	2,5	mm^2
Abmessungen und freizuhaltender Raum			

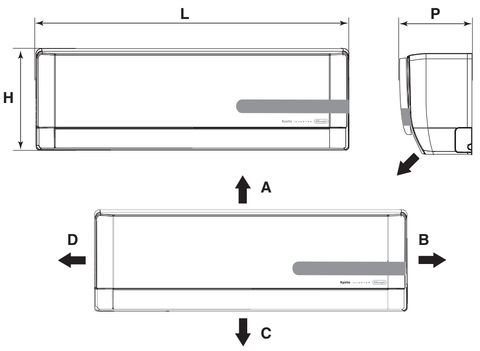

	9K	12K	
L	872	872	mm
H	283	283	mm
P	198	198	mm
A	150		mm
B	150		mm
C	2500		mm
D	150		mm
E	300		mm

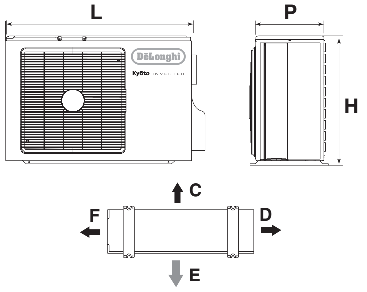

	9K	12K	
L	848	848	mm
P	540	540	mm
H	320	320	mm
C	300		mm
D	500		mm
F	300		mm
E	2000		mm

		9K	12K	
Nettogewicht Innengerät		11	11	kg
Nettogewicht Außengerät		26	40	kg
Anschlussleitungen				
Abmessungen Kühlleitungen	Flüssigkeit	6,0 - 1/4”	6,0 - 1/4”	Ø-inch
	Gas	12 - 1/2”	12 - 1/2”	Ø-inch
Anzugsmoment der Leitungen	Flüssigkeit	20	20	Nm
	Gas	60	60	Nm
Kühlmittelmenge pro Leitungsmeter (bei mehr als 5 m)		20	20	g/m

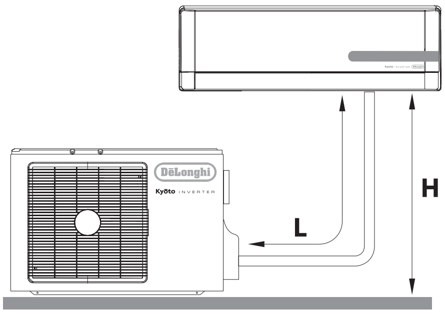

	9K	12K	
H (max)	6	6	m
L (max)	25	25	m
Kühlmittelbefüllung	(***)		g.
Betriebsgrenzen			
	Innenbereich Kugel	Außenbereich Kugel	
Kühlung (Max. ; Min.)	36 ; 16	45 ; 18	°C
Heizung (Max. ; Min.)	30 ; 16	27 ; -10	°C

(*) Für die Stromversorgung Bezug auf das Typenschild nehmen.
(**) In den Ländern, in denen eine Benutzung des Kühlgases nicht vorgeschrieben ist, kann die Maschine mit Kühlgas R22 geliefert werden.
(***) Für die Kühlmittelbefüllung Bezug auf das Typenschild nehmen.

Kyōto On-Off		9K	12K	
Allgemeine Daten				
Stromversorgung		230~50 (*)		V~Hz
Kühlgastyp		R410 A (**)		
Sicherung		10	15	A
Mindestkabelquerschnitt		1,5	2,5	mm^2
Abmessungen und freizuhaltender Raum				
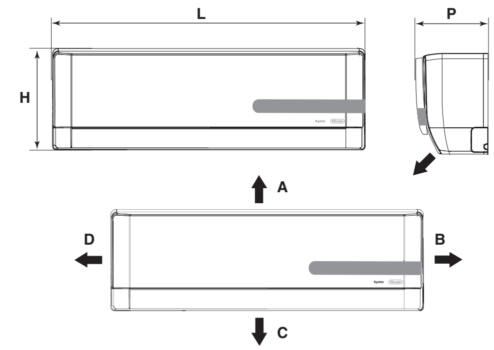	L	872	872	mm
	H	283	283	mm
	P	198	198	mm
	A	150		mm
	B	150		mm
	C	2500		mm
	D	150		mm
	E	300		mm
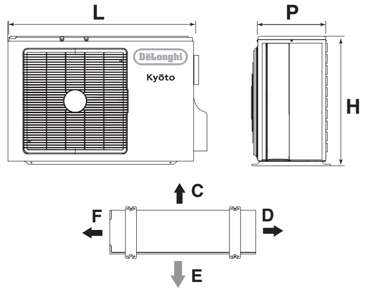	L	848	848	mm
	P	540	540	mm
	H	320	320	mm
	C	300		mm
	D	500		mm
	F	300		mm
	E	2000		mm
Nettogewicht Innengerät		11	11	kg
Nettogewicht Außengerät		26	40	kg
Anschlussleitungen				
Abmessungen Kühlleitungen	Flüssigkeit	6,0 - 1/4”	6,0 - 1/4”	Ø-inch
	Gas	12 - 1/2”	12 - 1/2”	Ø-inch
Anzugsmoment der Leitungen	Flüssigkeit	20	20	Nm
	Gas	60	60	Nm
Kühlmittelmenge pro Leitungsmeter (bei mehr als 5 m)		20	20	g/m
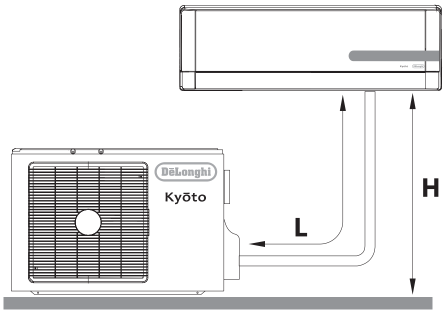	H (max)	5	5	m
	L (max)	10	10	m
Kühlmittelbefüllung		(***)		g.
Betriebsgrenzen				
		Parte interna bulbo	Parte esterna bulbo	
Kühlung (Max. ; Min.)		36 ; 16	45 ; 18	°C
Heizung (Max. ; Min.)		30 ; 16	27 ; -10	°C

Deutsch

(*) Für die Stromversorgung Bezug auf das Typenschild nehmen.
(**) In den Ländern, in denen eine Benutzung des Kühlgases nicht vorgeschrieben ist, kann die Maschine mit Kühlgas R22 geliefert werden.
(***) Für die Kühlmittelbefüllung Bezug auf das Typenschild nehmen.

BETRIEB UND ECC-DISPLAY

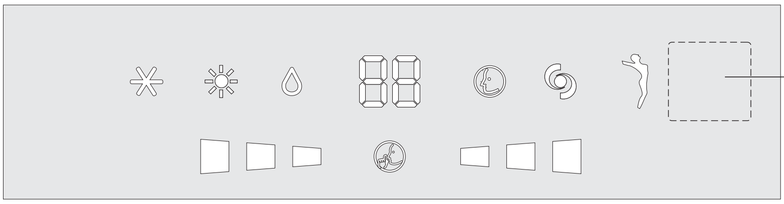

	Led	Funzione
	COOL	COOL-BETRIEB
	HEAT	HEAT-BETRIEB
	DRY	DRY-BETRIEB
88	DISPLAY	Gibt die Temperatur in °C an
	SMART	FAN-BETRIEB
	TURBO	TURBO POWER-BETREIB
	WELLNESS	Ionisierermodalität
	TIMER	TIMER-BETRIEB
	FAN SPEED	Hohe Lüftergeschwindigkeit Mittlere Lüftergeschwindigkeit Niedrige Lüftergeschwindigkeit
	SILENT	Leise-Funktion

⚠ Die Form und die Position der Schalter und Anzeigen kann sich abhängig vom Modell ändern, ihre Funktionsweise bleibt aber gleich.

⚠ Anliegen von Spannung bei geöffnetem Gitter.

⚠ In Fall des Verlusts der Fernbedienung ist folgendermaßen vorzugehen:

- Wenn das Gerät ausgeschaltet ist die AUTOMATISCHER NEUSTART-Taste auf dem Gerät drücken, um die Klimaanlage im SMART-Betrieb einzuschalten; die Klimaanlage stellt sich je nach Umweltbedingungen automatisch auf Kühl-, Entfeuchtungs- oder Heizbetrieb, um eine optimale Komfortsituation zu garantieren.
- Um das Gerät auszuschalten ist erneut die AUTOMATISCHER NEUSTART-Taste zu drücken.

FERNBEDIENUNG

Um die laufende Uhrzeit einzustellen, ist folgendermaßen vorzugehen:
- Die Taste CLOCK ( ) drücken.
- Die Uhrzeit über die Tasten ( ) und ( ) auswählen.

Hinweis: Wenn sie für mehr als 2 Sekunden gedrückt werden, läuft die im Display angezeigte Uhrzeit schnell durch.

- Erneut die Taste CLOCK drücken, um zu bestätigen.

Hinweis: Wird sie nicht innerhalb von 10 Sekunden gedrückt, kehrt die Uhr in die Ausgangseinstellung zurück.

	Taste	Funktion
	ON/OFF	Einschalten/Ausschalten
MODE	MODE	Auswahl der Betriebsarten
	TEMP DOWN	Vermindert die Temperatur und die Zeit 1 Geräts
	TEMP UP	Erhöht die Temperatur und die Zeit 1 Geräts
ON	T-ON	Stellt die programmierte Einschaltung ein
	CLOCK	Stellt die Uhr ein
OFF	T-OFF	Stellt die programmierte Ausschaltung ein
	TURBO	Startet die TURBO-Funktion
	I COMFORT	Startet den I COMFORT-Betrieb
	FAN	Wählt die Ventilatorgeschwindigkeit aus
	WELLNESS	Startet die Ionisiererfunktion (wenn vorgesehen)
	SLEEP	Startet die Nachfunktion
	SWING	Reguliert die Position der Luftströmung-srichter
	SILENCE	Startet die Leise-Funktion

DISPLAY der Fernbedienung
Symbole der Anzeigen im Flüssigkristall-Display:

	Anzeige Kühlung
	Anzeige Entfeuchtung
	Anzeige Fan
	Anzeige Heizung
	Anzeige SMART
	Signalempfangsanzeige
	Anzeige IONISIERER-Funktion
	Anzeige TURBO POWER
	Anzeige SLEEP
	Anzeige I COMFORT
	Anzeige Schwingung Luftströmungsrichter
AUTO	Anzeige Lüftung in Automatikbetrieb
	Anzeige FAN
	Anzeige Lüftungsgeschwindigkeit
	Anzeige Leise-Funktion
	Anzeige 24-Stunden-Timer
ON TIMER	Anzeige TIMER ON aktiv
OFF TIMER	Anzeige TIMER OFF aktiv

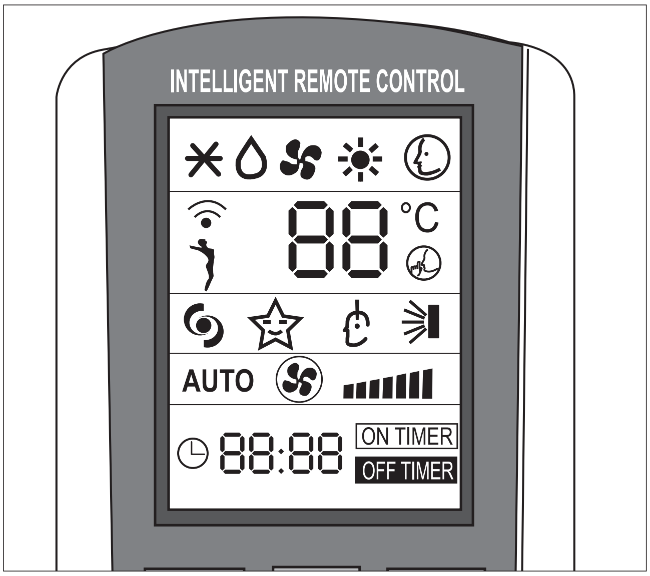

⚠ Das Display der Fernbedienung bleibt auch dann eingeschaltet, wenn das Gerät nicht in Betrieb ist.

Einlegen der Batterie
- Den Deckel des Batteriefachs in Pfeilrichtung herausziehen.
- Die neuen Batterien einlegen und dabei darauf achten, die Zeichen (+) und (-) der Batterie richtig zuzuordnen.
- Den Deckel wieder positionieren und in Position schieben.

⚠ 2 Batterien vom R03 AAA (1,5 V) benutzen. Keine wiederaufladbaren Batterien benutzen.
Die benutzen Batterien gegen neue Batterien vom selben Typ austauschen, wenn das Display nicht mehr abgelesen werden kann.
Die Batterien der Fernbedienung müssen auf geeignete Weise gemäß den in den verschiedenen Ländern geltenden Gesetzen entsorgt werden.

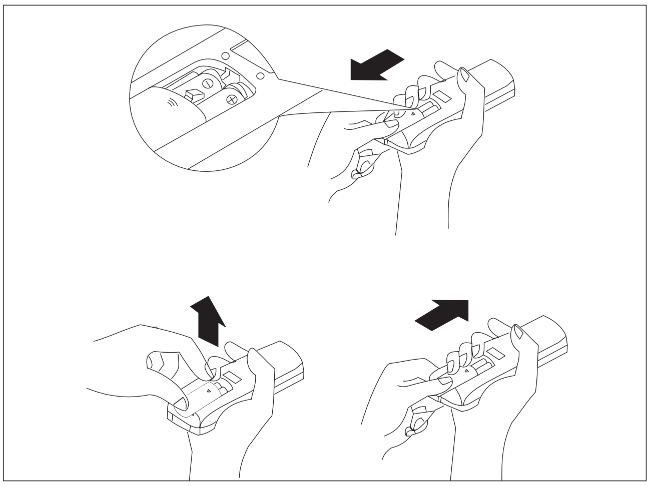

Benutzung der Fernbedienung
Um die Klimaanlage einzuschalten ist die Fernbedienung in Richtung des Signalempfängers zu halten. Die Fernbedienung funktioniert bis zu einem Höchstabstand von 8 Metern vom Innengerät.

⚠ Die Fernbedienung in einem Abstand von mindestens 1 m vom Fernseher oder anderen Elektrogeräten ablegen.

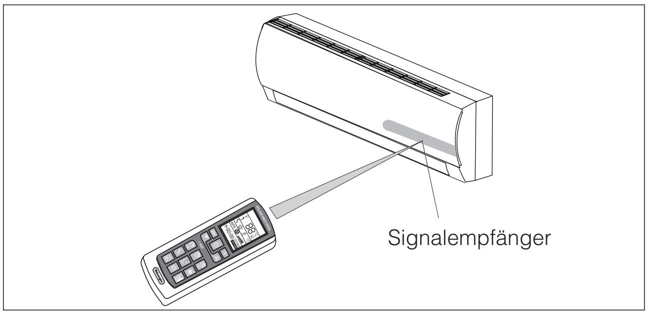

Betriebsart	
ON/OFF	Einschalten/Ausschalten/Stand-by Das Symbol erscheint im Display der Fernbedienung, wenn das Klimagerät eingeschaltet ist.
FAN (Ventilatorbe-trieb)	Jedes Mal, wenn die Taste FAN gedrückt wird, wird die Geschwindigkeit sequentiell geändert zwischen: AUTO - LOW - MEDIUM - HIGH. Wird die Betriebsart AUTOFAN ausgewählt, wählt die Klimaanlage automatisch die Lüftungsgeschwindigkeit.
SWING	Einstellung des Luftflusses. Wird die Taste “SWING” gedrückt, beginnen die Flügel für die Einstellung des Luftflusses automatisch zu schwingen; wird die Taste “SWING” erneut gedrückt, halten die Flügel an. Der Start dieser Funktion ist, wenn sie in der Modalität HEAT aktiviert wird, leicht verzögert, um ein sofortiges Austreten warmer Luft zu gewährleisten, um sofort eine angenehme Austrittstemperatur zu bieten (Hot-Start-Funktion) .
MODE	Auswahl der Betriebsart. Jedes Mal, wenn die Taste MODE (MODALITÄT) gedrückt wird, wird die Betriebsart sequentiell geändert zwischen: SMART - COOLING - DRY - FAN - HEATING.
TEMP Down/Up	Einstellung der Temperatur. Ein Mal drücken, um die eingestellt Temperatur um 1 °C zu erhöhen ( ) oder zu vermindern ( ) Verfügbare Bereiche für die Temperatureinstellung: - HEIZUNG 16°C ~ 30°C - KÜHLUNG 16°C ~ 30°C - ENTFEUCHTUNG 16°C ~ 30°C - VENTILATOR 16°C ~ 30°C

Hinweis: Beim Einschalten stellt sich das Gerät auf die letzte vor dem Ausschalten ausgewählte Betriebsart.

⚠ Die Luftströmungsrichter nicht von Hand für die vertikale Ausrichtung der Luft drehen, weil dies eine Betriebsstörung verursachen könnte. Wenn dies eintritt, ist vor allem das Gerät auszuschalten. Dann ist die Stromversorgung zu unterbrechen und wiederherzustellen.

Einstellung des horizontalen Luftflusses (manuell)
Um den Winkel des Luftflusses zu verändern, sind die Einstellschieber der Luftströmungsrichter für die horizontale Ausrichtung der austretenden Luft wie gezeigt zu drehen.
Hinweis: Das gezeigte Gerät könnte sich vom von Ihnen erworbenen Klimagerät unterscheiden.

⚠ Dieser Arbeitsgang muss am ausgeschalteten Gerät ausgeführt werden.

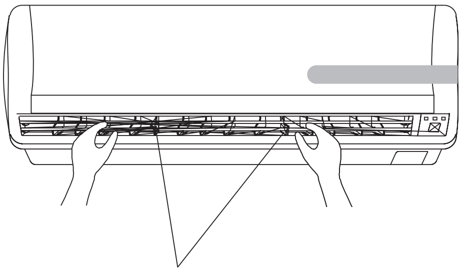

Einstellschieber der Flügel für die horizontale Ausrichtung des Luftflusses.

KÜHLBETRIEB — BENUTZER

Um die Kühlfunktion (COOL) einzuschalten, ist die MODE-Taste zu drücken, bis das Symbol (✱) im Display angezeigt wird.
Um den Temperaturwert zu verändern, sind die Tasten ▼ und ▲). zu benutzen. Bei jedem Drücken der Tasten erhöht oder vermindert sich der eingestellte Temperaturwert um 1°C.

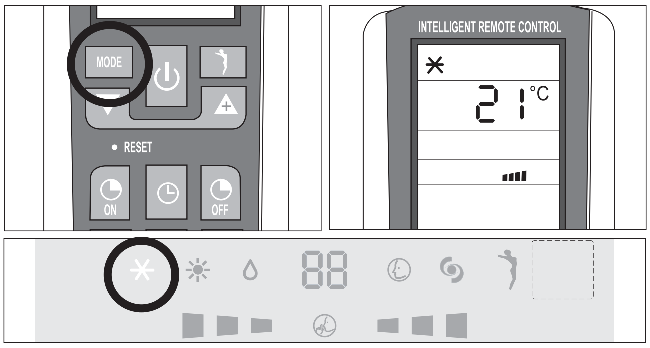

HEIZBETRIEB — BENUTZER

Um die Heizfunktion (HEAT) einzuschalten, ist die MODE-Taste zu drücken, bis das Symbol (☀) im Display angezeigt wird.
Um den Temperaturwert zu verändern, sind die Tasten (▼ ▲). zu benutzen. Bei jedem Drücken der Tasten erhöht oder vermindert sich der eingestellte Temperaturwert um 1°C.

Die Maschine ist ausgerüstet mit einer **Hot Start**-Funktion. Diese Funktion verzögert den Start des Geräts um einige Sekunden, um einen sofortigen Austritt von warmer Luft zu gewährleisten

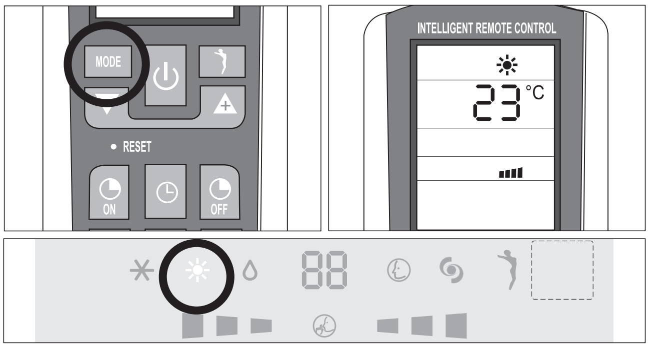

TIMER-BETRIEB — BENUTZER

⚠ Vor der Einstellung des Timers ist sicherzustellen, dass die Uhrzeit in der Fernbedienung richtig eingestellt ist. Anderenfalls ist Bezug zu nehmen auf die Anweisungen auf S. 6.

Automatisches Einschalten
Um das automatische Einschalten der Klimaanlage einzustellen, ist wie nachfolgend aufgeführt vorzugehen:
- Bei ausgeschalteter Maschine die Taste TIMER ON (ON) drücken.
- Die Uhrzeit für das automatische Einschalten über die Tasten ▼ und ▲ einstellen.
- Innerhalb von 5 Sekunden die Taste TIMER ON drücken, um zu bestätigen. Anderenfalls geht die Funktion aus der Einstellung der Uhrzeit heraus (während dieses Vorgangs bestätigt das Gerät den erfolgten Empfang über die Abgabe eines Pieptons).

Hinweis: Um die Funktion zu löschen, erneut die Taste TIMER ON drücken.

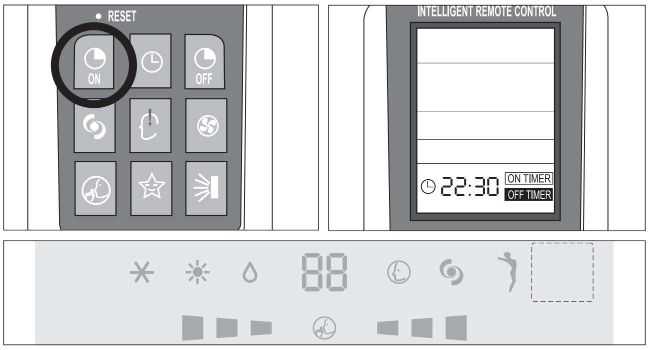

Automatisches Ausschalten
Um die Uhrzeit für das automatische Ausschalten einzustellen, ist wie nachfolgend aufgeführt vorzugehen:
- Die Taste TIMER OFF (OFF) drücken.
- Die Uhrzeit für das automatische Ausschalten über die Tasten ▼ und ▲ einstellen.
- Innerhalb von 5 Sekunden die Taste TIMER OFF drücken, um zu bestätigen. Anderenfalls geht die Funktion aus der Einstellung der Uhrzeit heraus (während dieses Vorgangs bestätigt das Gerät den erfolgten Empfang über die Abgabe eines Pieptons).

Hinweis: Um die Funktion zu löschen, erneut die Taste TIMER OFF drücken.

Hinweis: Darüber hinaus ist es möglich die Einschalt- und Ausschaltuhrzeit des Geräts so einzustellen, dass eine bestimmte Dauer seines Betriebs festgelegt wird.

Hinweis: Beim Start geht das Geräts in die letzte vor dem Ausschalten ausgewählte Betriebsart.

FAN-BETRIEB

Ventilatorbetrieb
Die Taste MODE drücken, bis das Symbol FAN () angezeigt wird.
Jedes Mal, wenn die Taste FAN, gedrückt wird, ändert sich die Geschwindigkeit nacheinander von: AUTO - LOW - MEDIUM - HIGH. Die Fernbedienung speichert außerdem die in der vorhergehenden Betriebsart eingestellte Geschwindigkeit.
In der Betriebsart SMART ©, wählt das Klimagerät automatisch die Ventilatorgeschwindigkeit und die Betriebsart (KÜHLEN oder HEIZEN).

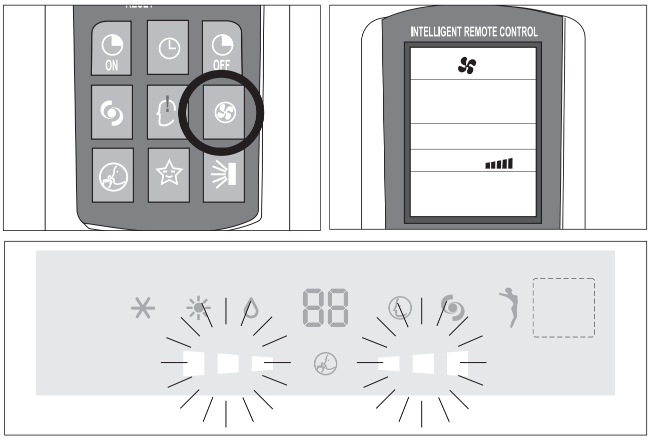

Hinweis:
Nach der Einstellung der Lüftungsgeschwindigkeit beginnen die Leds ▪▪▪ ▪▪▪ vom unteren bis zum oberen auf einer Geschwindigkeit zu blinken, die sich je nach eingestellter Lüftungsgeschwindigkeit ändert. Für ein Beispiel ist Bezug zu nehmen auf die nebenstehend aufgeführte Tabelle

Display Innengerät	
Blinken	**Eingestellte Geschwindigkeit**
Langsam	Minimale Lüftungsgeschwindigkeit
Mittel	Mittlere Lüftungsgeschwindigkeit
Schnell	Maximale Lüftungsgeschwindigkeit

DRY-BETRIEB

BENUTZER

Entfeuchtungsbetrieb
Die MODE-Taste drücken, bis das Symbol DRY () angezeigt wird.
Das Gerät schaltet sich nach der Raumtemperatur und der eingestellten Temperatur ein:
- Wenn die Raumtemperatur um 2 °C niedriger als die eingestellte Temperatur ist, stoppen der Kompressor und das Außengerät, während der Ventilator des Innengeräts auf Mindestgeschwindigkeit funktioniert.
- Wenn die Raumtemperatur um 2 °C höher als die eingestellte Temperatur ist, geht das Gerät automatisch in die Entfeuchtungsfunktion und schaltet den Ventilator auf Mindestgeschwindigkeit ein.

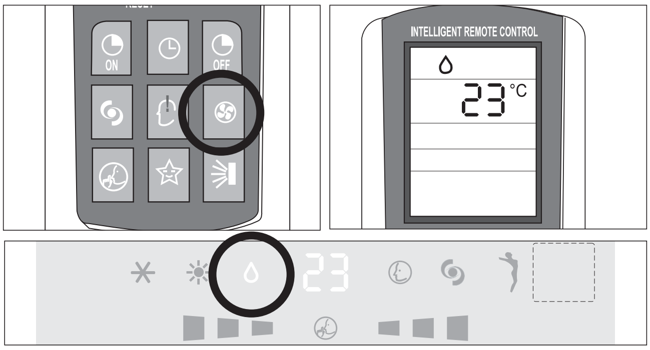

SMART-BETRIEB

BENUTZER

Automatikbetrieb
Für die Aktivierung der Betriebsart SMART (Automatik) die Taste MODE auf der Fernbedienung bis zur Anzeige des Symbols © im Display drücken.

In der Modalität SMART werden die Lüftergeschwindigkeit, die Betriebsart und die Temperatur automatisch eingestellt, um je nach Raumtemperatur ein angenehmes Klima zu schaffen.

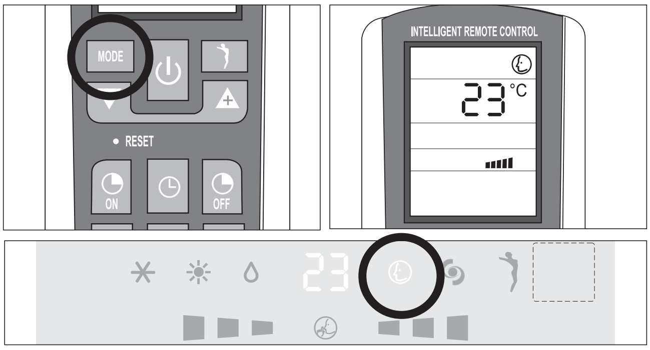

Raumtemperatur	Betrieb
~ 22°C	HEIZUNG
22 ~ 24°C	ENTFEUCHTUNG
Über 26°C	KÜHLUNG

Hinweis: Nach dem Ausschalten der SMART-Funktion startet die Klimaanlage wieder mit den Einstellungen der zuvor ausgewählten Betriebsarten.

SLEEP-BETRIEB — BENUTZER

Nachtbetrieb
Um den Nachtbetrieb in den Funktionen COOL, DRY und HEAT einzuschalten, die Taste SLEEP drücken. Im Display erscheint die Ikone ☆.
Um die Nachtfunktion auszuschalten, ist erneut die Taste SLEEP zu drücken.
Während des Funktionierens im Nachtbetrieb erhöht sich die eingestellte Temperatur um 1 °C in der ersten Betriebsstunde und um 1 weiteres °C in der folgenden Stunde und hält die 2°C mehr in den nachfolgenden Stunden.
Wird der Nachbetrieb im Heizbetrieb ausgewählt , vermindert sich die eingestellte Temperatur um 1 °C in der ersten Betriebsstunde und um 1 weiteres °C in der folgenden Stunde und hält die 2°C weniger in den folgenden Stunden, wobei der Ventilator auf Mindestgeschwindigkeit läuft.

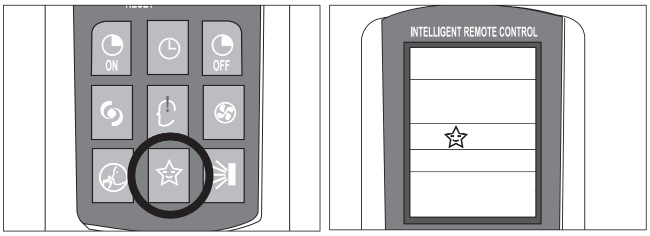

HINWEIS: Die Funktion SLEEP ist während des Funktionierens in der Modalität SMART und FAN nicht verfügbar

Deutsch

I COMFORT-FUNKTION — BENUTZER

Wird die Taste I COMFORT, gedrückt, erscheint im Display das Symbol.
Diese Funktion erlaubt den Erhalt des gewünschten Klimas genau an dem Punkt, an dem sich die Fernbedienung befindet.
Die Erfassung der Temperatur erfolgt, indem die interne Temperatursonde des Klimageräts umgangen und Bezug genommen wird auf die von der Sonde in der Fernbedienung erfasste Temperatur.

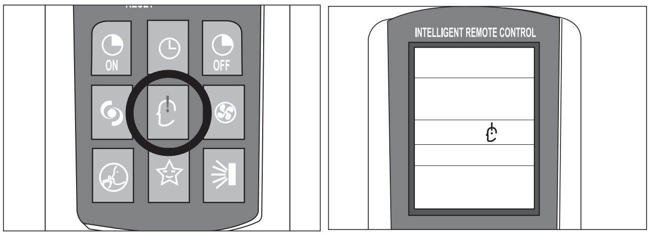

⚠ Die Fernbedienung muss immer auf das Gerät ausgerichtet sein. Nach einem Fehlen des Signals von der Fernbedienung für 11 Minuten nimmt das Gerät erneut Bezug auf die eigene interne Sonde.

TURBO POWER-FUNKTION — BENUTZER

Um die TURBO POWER-Funktion einzuschalten ist die Taste , zu drücken. Im Display erscheint das Symbol .
Im COOL- oder HEAT-Betrieb arbeitet die Klimaanlage automatisch auf maximal Kraft.
Um diese Funktion auszuschalten einfach einen Wechsel der Lüftungsgeschwindigkeit vornehmen oder erneut die Taste drücken.

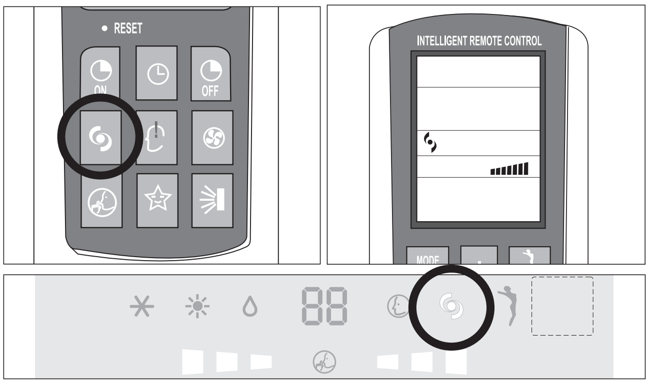

SILENT-FUNKTION — BENUTZER

Für die Einschaltung der Leise-Funktion die Taste SILENT der Fernbedienung drücken (Anzeige des Symbols im Display).
Für die Ausschaltung dieser Funktion einfach einen Lüftungsgeschwindigkeitswechsel vornehmen oder die Taste erneut drücken.

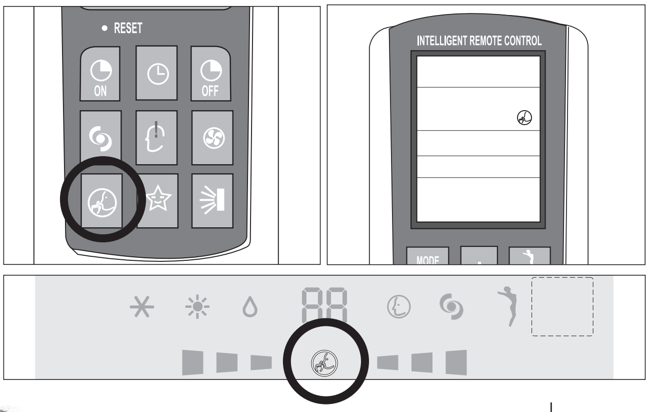

WELLNESS-FUNKTION

Ionisier-Funktion (nur einige Modelle)

Der Ionisierer ist ein elektronisches Bauteil, das negative Ionen in die Umgebung abgibt. Es ist bewiesen, dass in sauberen und angenehmen Umgebungen viele negative Ionen vorhanden sind, während in Umgebungen mit schlechter Luft viele positive Ionen vorhanden sind.
Der Ionisierer stellt das richtige Verhältnis zwischen den beiden Ionenarten wieder her, indem er den ggf. in der Luft vorhandenen Staub niederschlägt und ein angenehmes Gefühl des Wohlbefindens schafft.
Bei einigen Modellen aktiviert sich durch das Drücken dieser Taste der Ionisierer. Die Taste kann in allen Betriebsmodalitäten aktiviert werden.

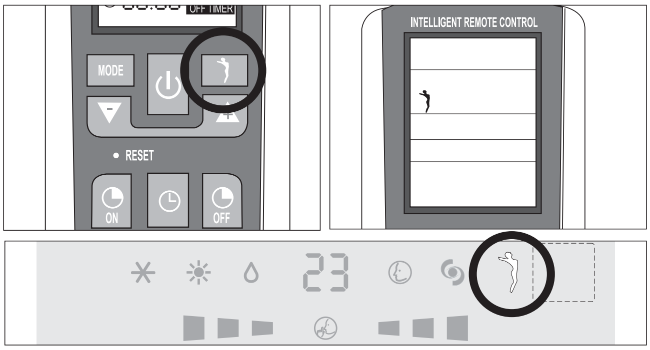

ANDERE FUNKTIONEN

Funktion LOCK (wenn vorgesehen)

Werden gleichzeitig die Tasten ▲ und ▼ für drei Sekunden gedrückt, aktiviert sich die Funktion LOCK (Tastaturblockierung).
Über diesen Befehl werden die eingestellten Funktionen blockiert und die Fernbedienung nimmt keine Anweisungen außer der Entsperrung an.
Für die Entsperrung dieser Funktion erneut die Tasten ▲ und ▼ gleichzeitig drücken.

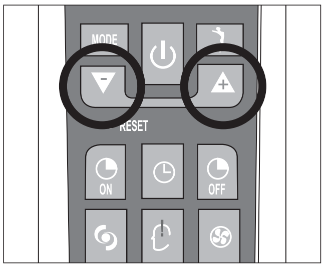

Wechsel der Maßeinheit von °C auf °F (wenn vorgesehen)

Für den Wechsel der Maßeinheit von °C auf °F und umgekehrt bei ausgeschalteter Maschine die Tasten MODE und ▼ gleichzeitig drücken.

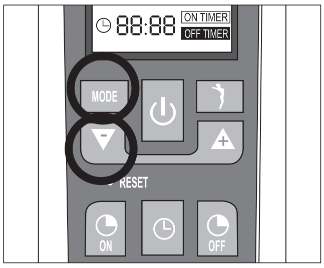

HANDHABUNG — INSTALLATEUR

⚠ Die auf dem Gerät angebrachten Klebestreifen vorsichtig entfernen.

⚠ Nach der Entfernung der Verpackung ist sicherzustellen, dass der Inhalt unversehrt und sicher ist.

⚠ Das Außengerät muss stets in vertikaler Position gehalten werden.

⚠ Die Handhabung hat durch technisches Fachpersonal zu erfolgen, das angemessen und mit für das Gerätegewicht geeignete Ausrüstungen ausgestattet ist.

INSTALLATION DES INNENGERÄTS — INSTALLATEUR

Bevor mit der Installation begonnen wird, ist der Ort für die Aufstellung des Innen- und des Außengeräts festzulegen, wobei der um die Geräte freizuhaltende Raum zu berücksichtigen ist (sie Tabelle technische Daten).

⚠ Das Innengerät im zu klimatisierenden Raum installieren, wobei Installationen in Fluren oder gemeinsamen Vorräumen zu vermeiden sind.

⚠ **Die Inneneinheit in einer Mindesthöhe von 2,5 m vom Boden installieren.**

Für die Installation ist wie folgt vorzugehen:
Installation der Befestigungsplatte

- Löcher von 32 mm Tiefe in die Mauer für die Befestigung der Platte bohren;
- Die Kunststoffdübel in die Bohrungen stecken;
- Die Befestigungsplatte mit den mitgelieferten selbstschneidenden Schrauben anbringen;
- Kontrollieren, die Befestigungsplatte richtig abgebracht ist.
- Die waagerechte Ausrichtung kontrollieren.

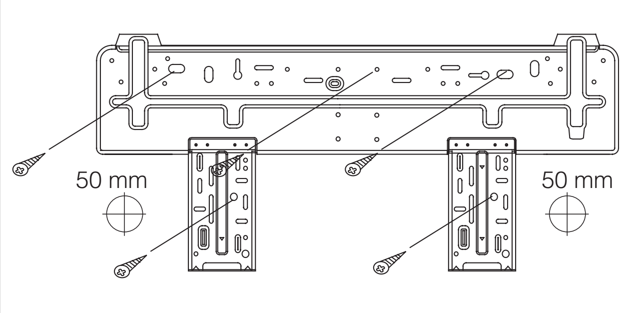

Hinweis: Ihre Befestigungsplatte kann eine andere Form als die hier abgebildete haben, die Installationsmethode ist aber ähnlich.

Ein Loch für die Leitung bohren.

- Die Position für die Bohrung des Lochs für die Leitung (wenn notwendig) abhängig von der Anbringung der Befestigungsplatte entscheiden;
- Einen flexiblen Stutzen in der Bohrung installieren, um die Mauer zu schützen und sauber zu halten.

⚠ Die Bohrung muss nach unten geneigt und nach außen gerichtet sein.

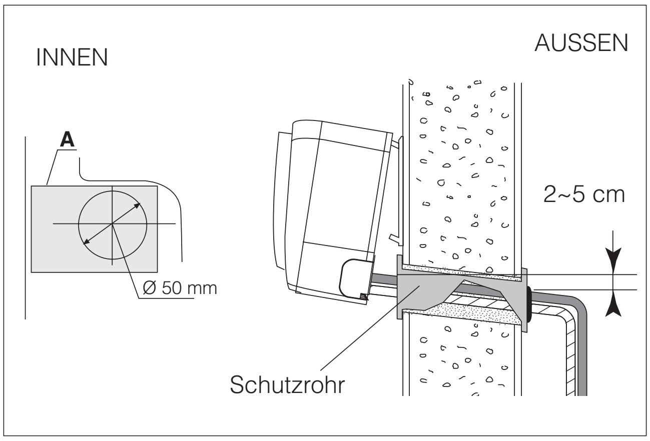

Installation der Kühl-, Elektrik- und Kondenswasserabflussleitungen

- Die Leitung (für Flüssigkeiten und Gas) von außen durch die Bohrung in der Wand positionieren oder von innen montieren, nachdem die Verlegung der Leitungen und der Anschluss der Kabel an das Innengerät erfolgt ist, um das Außengerät anschließen zu können. Abhängig von der Leitungsrichtung entscheiden, ob der vorgestanzte Teil entfernt wird.

Wasseranschlüsse

⚠ Vor der Installation der Klimaanlage ist die Richtung des Ausgangs der Leitungen auszuwählen; sie können entlang einer der 4 in der Abbildung angegebenen Richtungen verlegt werden:

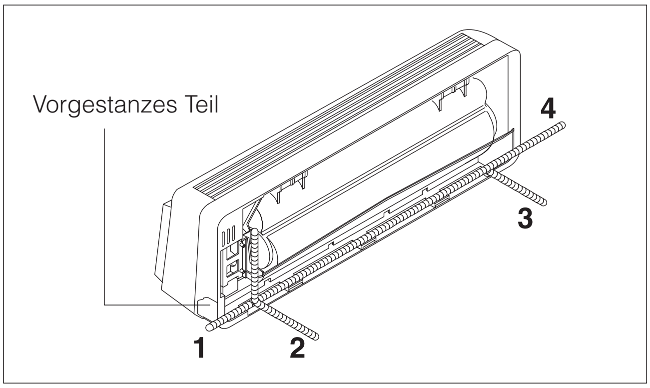

Deutsch

Nach dem Anschluss der Leitung den Abflussschlauch installieren. Nun die Speisekabel installieren.
Nach dem Anschluss die Leitung, die Kabel und den Abflussschlauch mit Material für die Wärmeisolierung verkleiden.

⚠ Die Verbindungsstücke der Leitungen mit Isoliermaterial verkleiden und mit Vinylband befestigen.

⚠ Die Durchgangsbohrungen in der Mauer mit elastischem, besser noch schalldämpfendem Material abdecken.

⚠ Nach der Installation ist der ordnungsgemäße Abfluss des Kondenswassers zu überprüfen.

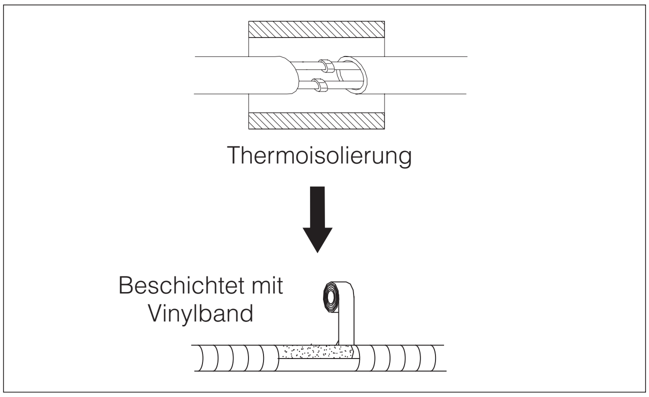

Isolierung der Leitungen

⚠ Den Abflussschlauch (nicht mitgeliefert) unter den Leitungen positionieren, wobei darauf zu achten ist, dass sich kein Siphon bildet.

⚠ Um die Anschlüsse zu isolieren, ist Polyethylenschaum mit einer Stärke von mehr als 6 mm zu verwenden.

⚠ Der Abflussschlauch muss nach unten gerichtet sein, um den Abfluss zu gewährleisten.

⚠ Den Abflussschlauch nicht knickten, überstehen lassen oder aufwickeln und sein Ende nicht in Wasser tauchen. Wenn an den Abflussschlauch ein Verlängerungsschlauch angeschlossen wird, ist sicherzustellen, dass dieser ausgerüstet ist mit einer Thermoisolierung, wenn er in das Innengerät geführt wird.

⚠ Wenn die Leitung nach rechts geleitet wird, müssen die Leitung, das Speisekabel und der Abflussschlauch ausgerüstet sein mit einer Thermoisolierung und mit einer Rohrbefestigung, die auf der Rückseite des Geräts angebracht werden.
1. Inserire l’attacco del tubo nell’alloggiamento.
2. Drücken, um die Rohrbefestigung an der Basis anzubringen.

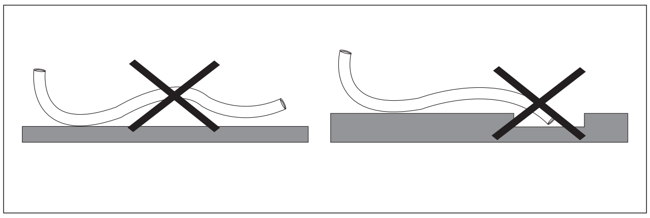

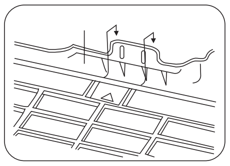

Anschluss der Leitungen
Die Rohre des Innengeräts mit zwei Schlüsseln anschließen.

⚠ Besonders auf das vorgesehene Anzugmoment wie unten angegeben achten, um die Rohre, Verbindungen und Senkschraubenmuttern nicht zu verformen.

⚠ Die Anschlüsse mit der Methode “Schlüssel gegen Schlüssel” anziehen (siehe Tabelle technische Daten)

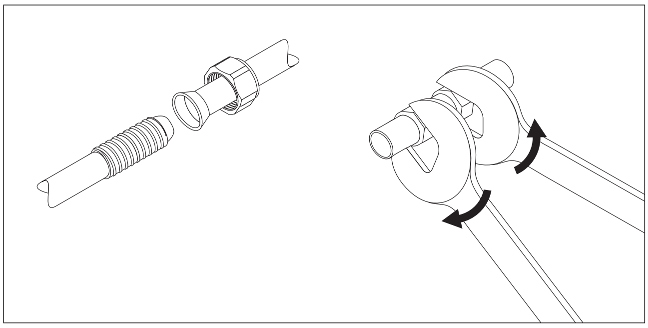

Elektrische Anschlüsse

Für die elektrischen Anschlüsse muss auf die Klemmenleisten der Geräte zugegriffen werden.
Bezug nehmen auf die nebenstehenden Abbildungen.

⚠ Für die richtige Bemessung der Leiter, für den elektrischen Anschluss und die Verbindung der Geräte ist Bezug zu nehmen auf die Tabelle der technischen Daten.

⚠ Für die elektrischen Anschlüsse ist Bezug zu nehmen auf den Schaltplan in der Zugriffsklappe und auf die in diesem Handbuch aufgeführten Informationen.

⚠ Das Anschlusskabel zwischen dem Außen- und dem Innengerät muss geeignet sein für eine Benutzung im Außenbereich.

⚠ Der Zugriff auf den Stecker muss auch nach der Installation des Geräts gewährleistet sein, um im Notfall aus der Steckdose gezogen werden zu können.

⚠ Vorgeschrieben ist der Einsatz eines allpoligen mangnetothermischen Leitungstrennschalters, der den Normen CEI-EN entspricht (Kontaktöffnung von mindestens 3,5 mm), der in der Nähe des Geräts zu installieren ist.

⚠ Eine ordnungsgemäße Erdung vornehmen.

⚠ Das Speisekabel muss im Falle von Beschädigungen vom zugelassenen Kundendienstzentrum ausgetauscht werden.

⛔ Die Benutzung von Gas- und Wasserleitung für die Erdung des Geräts ist verboten.

⚠ Nach Abschluss der Anschlüsse die Kabel mit Kabelverschraubungen befestigen und die Deckel der Klemmenleisten wieder aufsetzen.

⚠ Der Hersteller übernimmt keiner Verantwortung, wenn diese Anweisungen und die Unfallverhütungsmaßnahmen nicht beachtet werden.

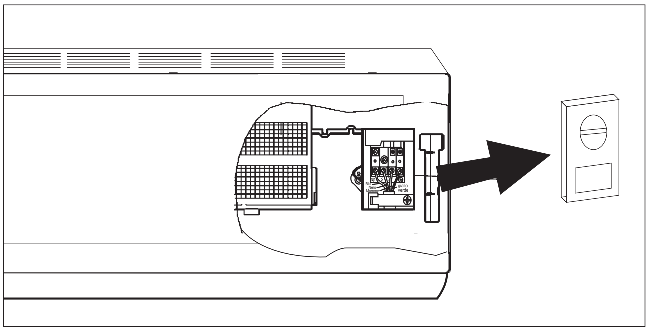

Deutsch

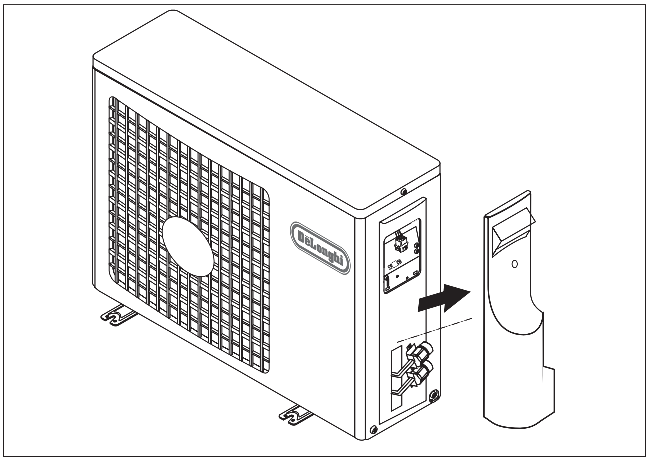

ANSCHLUSSPLAN

Kyōto

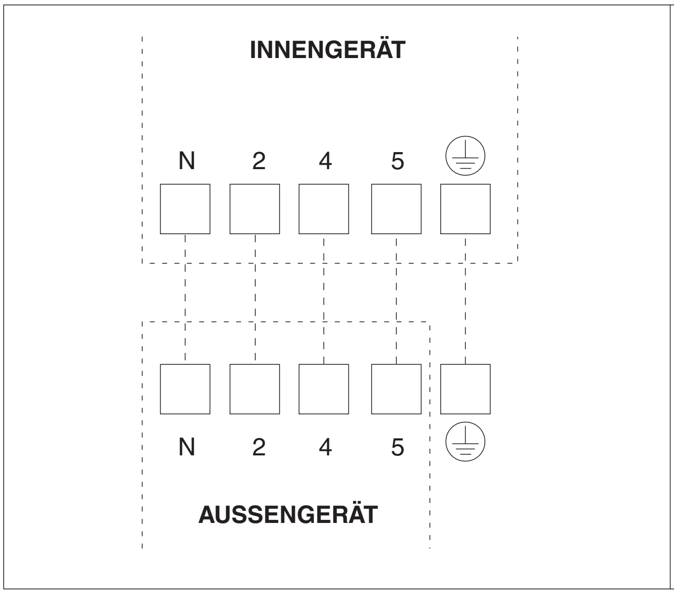

Kyōto INVERTER

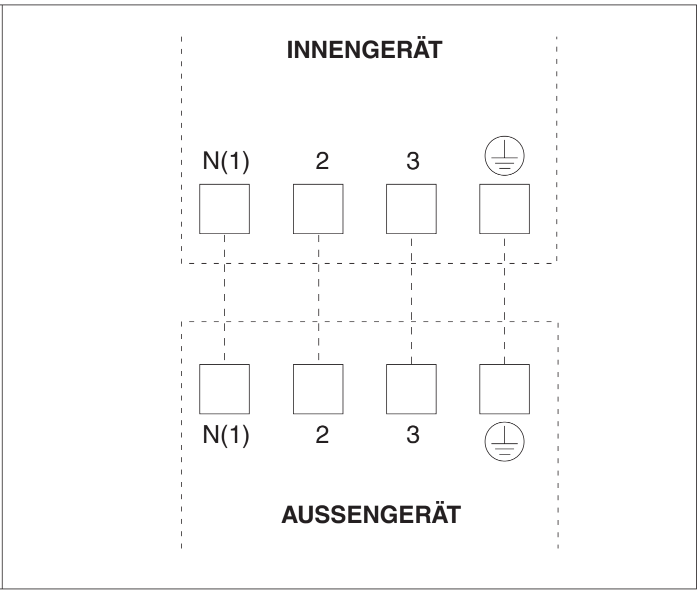

⚠ Sicherstellen, dass die Anschlüsse zwischen dem Innen- und Außengerät unter Einhaltung der Nummerierung der entsprechenden Klemmenleisten ausgeführt werden.

⚠ We suggest the installation of RCD device with nominal differential current that doesn't exceed the 30 mA.

INSTALLATION DES AUSSENGERÄTS — INSTALLATEUR

Positionierung

⚠ Das Gerät fest mit Bolzen auf einem ebenen und resistenten Boden befestigen. Soll das Gerät an der Mauer oder auf dem Dach installiert werden, ist sicherzustellen, dass die Halterung fest befestigt wird, um zu vermeiden, dass sie sich aufgrund von starken Vibrationen oder Wind bewegt.

⛔ Das Außengerät nicht in Gruben und/oder Luftschächten installieren

⛔ Das Außengerät nicht an Orten installieren, an denen die direkte Sonneneinstrahlung auf das Gerät trifft.

⚠ Auf den einzuhaltenden Mindestplatz achten.

Installation der Leitungen

⚠ Die Kühlleitungen dürfen die in der Tabelle der technischen Daten aufgeführten Höchstlängen nicht überschreiten.

⚠ Für eine Thermoisolierung aller Kühlleitungen und der Verbindungen sorgen.

⚠ Die Verbindungen mit der Methode "Schlüssel gegen Schlüssel" anziehen.

Den Abflussanschluss und den Abflussschlauch installieren (nur für das Modell mit Wärmepumpe)

Das Kondenswasser fließt aus dem Außengerät ab, wenn das Gerät im Heizbetrieb arbeitet. Um die Nachbarn nicht zu stören und dem Umweltschutz zuliebe ist ein Abflussanschluss und ein Abflussschlauch zu installieren, um das Kondenswasser abzuleiten. Es ist ausreichend, den Abflussanschluss und die Unterlegscheibe aus Gummi auf dem Gehäuse des Außengeräts zu installieren, dann den Abflussschlauch wie in der Abbildung gezeigt damit verbinden.

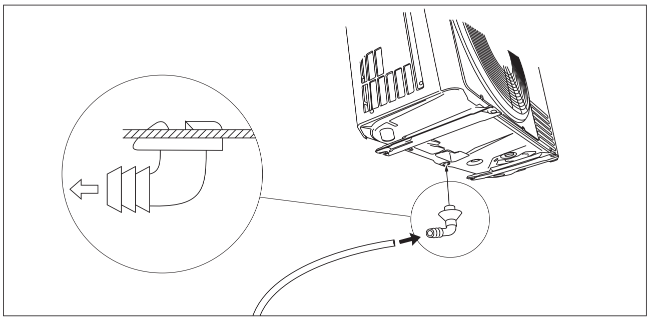

ENTLÜFTUNG

Die Luft, die im Kühlzyklus verbliebene Feuchtigkeit enthält, kann Defekte des Kompressors verursachen. Nach dem Anschluss des Innen- und Außengeräts müssen Luft und Feuchtigkeit aus dem Kühlkreislauf abgelassen werden, wozu eine Vakuumpumpe eingesetzt wird.

(1) Die Kappen der 2- und 3-Wege-Ventile lösen und abnehmen.
(2) Die Kappe des Serviceventils lösen und abnehmen.
(3) Den Schlauch der Vakuumpumpe an das Serviceventil anschließen.
(4) Die Vakuumpumpe für 10-15 Minuten einschalten, bis sie einen absoluten Unterdruck von 10 mm Hg erreicht.
(5) Mit noch laufender Vakuumpumpe den Niederdruck-drehknopf auf dem Stutzen der Vakuumpumpe schließen. Dann die Vakuumpumpe ausschalten.
(6) Das 2-Wege-Ventil um ¼ Drehung öffnen, dann nach 10 Sekunden schließen. Die Dichtheit aller Verbindungen durch den Einsatz von Flüssigseife oder eines elektronischen Lecksuchgeräts prüfen.
(7) Den Körper der 2- und 3-Wege-Ventile drehen. Den Schlauch der Vakuumpumpe abnehmen.
(8) Alle Ventilkappen wieder aufsetzen und anziehen.

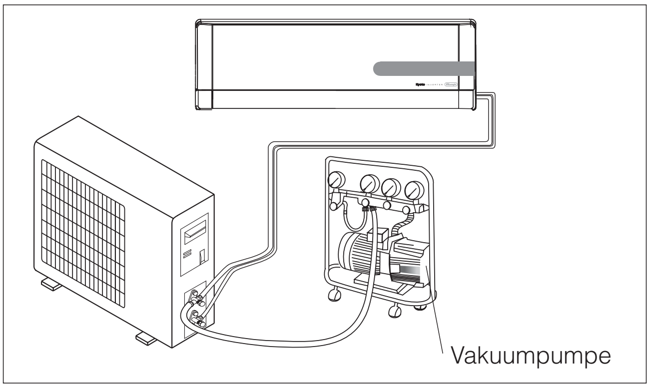

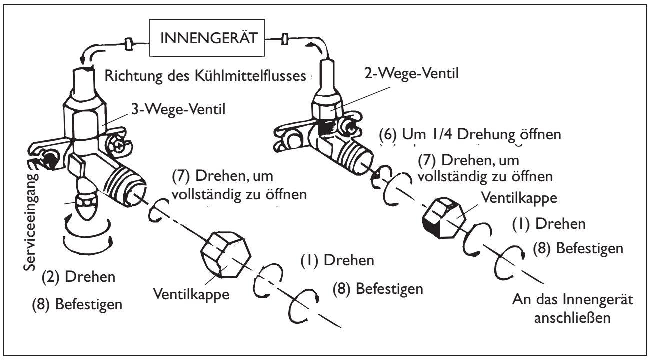

WARTUNG

INSTALLATEUR

⚠ Die regelmäßige Wartung ist von grundlegender Wichtigkeit, um Ihre Klimaanlage funktionstüchtig zu erhalten.

⚠ Vor der Ausführung von Wartungsarbeiten ist die Stromversorgung zu unterbrechen, indem der Hauptschalter der Anlage auf “ausgeschaltet” gestellt wird.

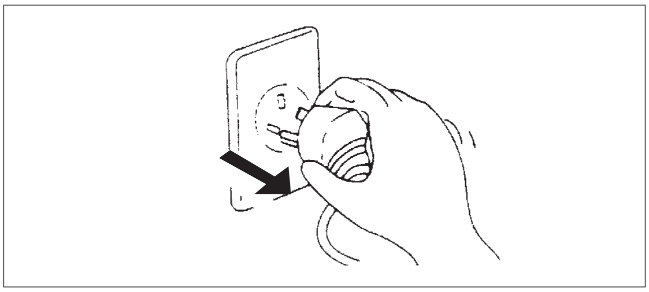

INNENGERÄT

Herausnehmen und Reinigung des Filters

- Die Frontplatte öffnen, wobei der Pfeilrichtung zu folgen ist.
- Mit einer Hand die Frontplatte angehoben halten und en Luftfilter mit der anderen Hand herausziehen.
- Den Filter mit Wasser reinigen. Wenn der Filter mit Öl verschmutzt sein sollte, kann er mit warmem Wasser (nicht mehr als 45°C) gewaschen werden. Dann an einem kühlen und trockenen Ort trocknen lassen.

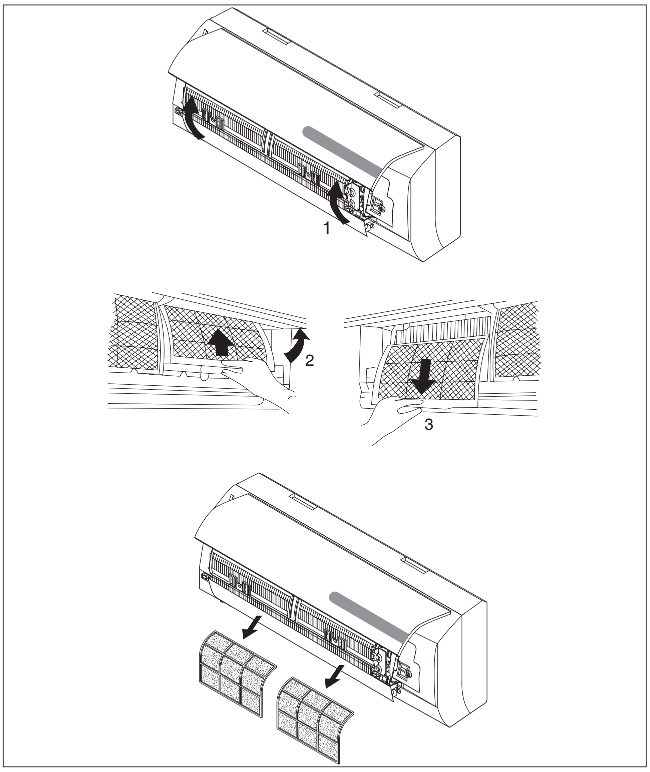

Deutsch

Installation des Filters

- Mit einer Hand die Frontplatte angehoben halten und den Luftfilter mit der anderen Hand wieder einsetzen (siehe Abb.)
- Den Luftfilter einsetzen
- Dann schließen

⚠ Der antibakterielle Silber-Ionenfilter und der elektrostatische biologische Geruchsfilter (wenn vorgesehen), dürfen nicht gewaschen oder regeneriert werden, sondern müssen alle 6 Monate gegen neue Filter ausgetauscht werden.

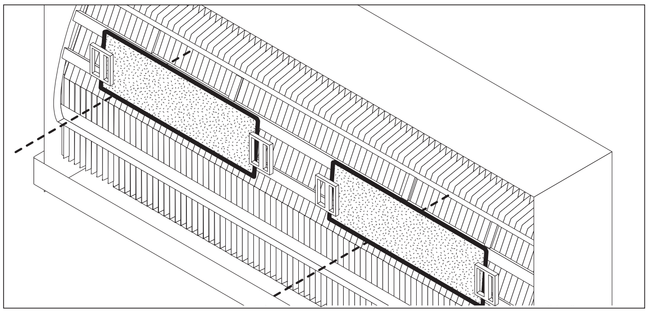

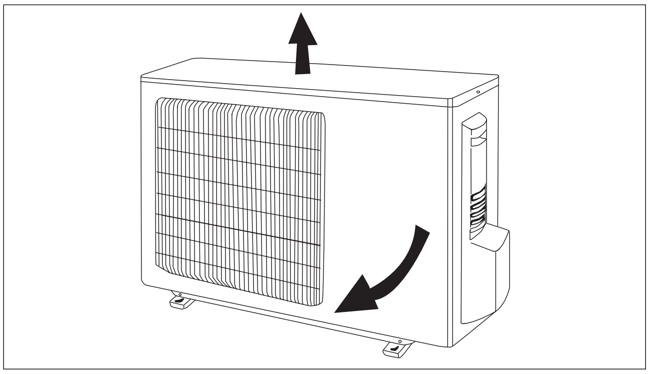

Hinweis: Die oben aufgeführten Abbildungen könnten nicht mit dem Aussehen des wirklich erworbenen Geräts entsprechen.

AUSSENGERÄT

⚠ Utilizzare strumentazione adatta al refrigerante presente nella macchina.

⛔ Non utilizzare un refrigerante diverso da quello riportato sulla targhetta caratteristica.

⚠ Für die Reinigung des Geräts kein Mineralöl benutzen

MÖGLICHE FEHLER — INSTALLATEUR

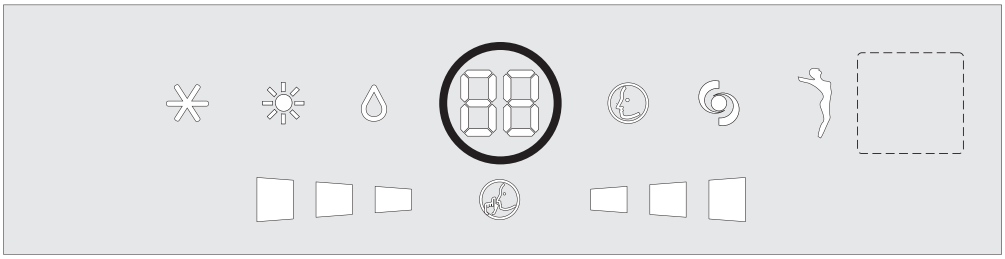

Fehlercode für Modelle Kyōto INVERTER	
Code	**Fehler**
E1	Hochdruckschutz
E2	Abtauschutz
E3	Niederdruckschutz
E4	Ablassschutz Gas im Kompressor
E5	Stromüberlastschutz
E6	Kommunikationsstörung
E7	MODE-Konflikt
E8	Hochtemperaturenschutz
E9	Kaltluftschutz
F1	Sensor Umgebung Innengerät getrennt
F2	Sensor Leitung Innengerät getrennt
F3	Sensor Umgebung Außengerät getrennt
F4	Sensor Leitung Außengerät getrennt
F5	Sensore di mandata unità esterna in corto circuito o disconnesso
H6	Anomalie Motor Innengerät
C2	Stromverlust
C3	Anschlussfehler
C6	Fehlende Erdung
C5	Einstellfehler Jumper
F7	Anomalie Ölkreislauf in Kühlung
F8	Stromüberlast durch Frequenzabsenkung
F9	Auslassüberlast durch Frequenzabsenkung

Code	Fehler
F0	Kühlmittelverlust
H1	Abtauung
H2	Statischer Filter
H3	Überlastschutz Kompressor
H4	Anomalie des Systems
H5	Schutz Modul IPM
HC	Schutz PFC
H7	Synchronisationsfehler
H8	Alarm Wasserstand
H9	Fehler elektrischer Widerstand
H0	Überhitzung (im Heizbetrieb) durch Frequenzabsenkung
FA	Überhitzung Leitung durch Frequenzabsenkung
FH	Frostschutzalarm durch Frequenzabsenkung

Fehlercode für Modelle Kyōto ON-OFF	
Code	**Fehler**
H1	Abtauung
H6	Anomalie Motor Innengerät
C5	Einstellfehler Jumper

Betriebsstörung	Mögliche Ursachen
• Das Gerät funktioniert nicht	Fehlende Stromversorgung / Stecker ausgesteckt.
	Ventilatormotor Innen-/Außengerät beschädigt.
	Magnetothermischer Schalter Kompressor defekt .
	Die Schutzvorrichtung oder die Sicherungen sind kaputt.
	Die Anschlüsse sind locker oder der Stecker ist herausgezogen.
	Manchmal hört er auf zu funktionieren, um das Gerät zu schützen.
	Die Spannung ist höher als 244V oder niedriger als 206V.
	Die Funktion TIMER-ON ist eingeschaltet
	Elektronische Steuerkarte beschädigt
• Seltsamer Geruch	Der Luftfilter ist verschmutzt
• Geräusch wie laufendes Wasser	Flüssigkeitsrückfluss in den Kühlkreislauf
• Sprühwasserspritzer kommen aus dem Luftaustritt.	Dies tritt auf, wenn die Raumluft zu schnell kalt wird, zum Beispiel in der Betriebsart “KÜHLUNG” oder “ENTFEUCHTUNG”.
• Es ist ein seltsames Geräusch zu hören.	Dieses Geräusch wird erzeugt durch die Ausdehnung oder das Zusammenziehen der Frontplatte aufgrund der Wärmeunterschiede und ist kein Hinweis auf ein Problem.
• Es kommt nicht genug kalte oder warme Luft heraus.	Die Temperatur ist nicht richtig eingestellt.
	Die Ein- und Ausgänge der Klimaanlage sind verstellt
	Luftfilter verschmutzt.
	Die Ventilatorgeschwindigkeit ist auf Minimum eingestellt.
	Es gibt andere Wärmequellen im Zimmer.
	Kühlmittelmangel
• Das Gerät reagiert nicht auf die Befehle.	Die Fernbedienung ist nicht nah genug am Innengerät.
	Die Batterien der Fernbedienung sind leer.
	Es gibt Hindernisse zwischen Fernbedienung und Signalempfänger auf dem Innengerät.
• Das Display der Bedientafel ist ausgeschaltet .	Fehlen Stromversorgung.
	Bedientafel defekt.
	Elektronische Steuerkarte defekt.
• Die Klimaanlage sofort ausschalten und die Stromversorgung unterbrechen, wenn:	Seltsame Geräusche beim Betrieb.
	Sicherungen oder Schalter kaputt.
	Wasserspritzer oder Gegenstände im Gerät.
	Kabel oder Stecker überhitzt.
	Aus dem Gerät kommende sehr starke Gerüche.

Deutsch

ENTSORGUNG

HINWEISE FÜR DIE RICHTIGE ENTSORGUNG DES PRODUKTS GEMÄSS DER EUROPÄISCHEN RICHTLINIE 2002/96/EG.

Am Ende seiner Nutzungsdauer darf das Produkt nicht zusammen mit dem Hausmüll entsorgt werden. Es kann bei den dafür vorgesehenen und von den Kommunalverwaltungen eingerichteten Sammelzentren oder bei den Händlern abgegeben werden, die diesen Service anbieten.
Die separate Entsorgung eines Haushaltsgeräts erlaubt die Vermeidung möglicher negativer Konsequenzen für die Umwelt und für die Gesundheit herrührend aus einer unangemessenen Entsorgung und erlaubt das Recycling der Materialien, aus denen es besteht, um so eine wichtige Energie- und Ressourceneinsparung zu erreichen.
Um die Verpflichtung zur separaten Entsorgung von Haushaltsgeräten hervorzuheben, wurde auf dem Produkt das Zeichen einer durchgestrichenen Abfalltonne auf Rädern angebracht.

Cod. 5717310091 Rev. 00

UMWELTINFORMATIONEN

Dieses Gerät enthält fluorierte Gase mit Treibhauseffekt, die unter das Kyoto-Protokoll fallen. Die Wartungs- und Entsorgungsarbeiten dürfen nur von Fachpersonal ausgeführt werden.

Kühlgas R410A, GWP= 1975.

ZUSÄTZLICHE KÜHLMITTELBEFÜLLUNG

Pursuant to Regulation (EC) 842/2006 on certain fluorinated greenhouse gases, in case of extra refrigerant charge, it is compulsory to:

- Fill in the label accompanying the unit inserting the factory quantity of refrigerant charge (see the technical label), the extra refrigerant charge and the totalk charge.
- apply the label next to the technical label applied on the outdoor unit;

⚠ Einen Permanent-Stift benutzen.

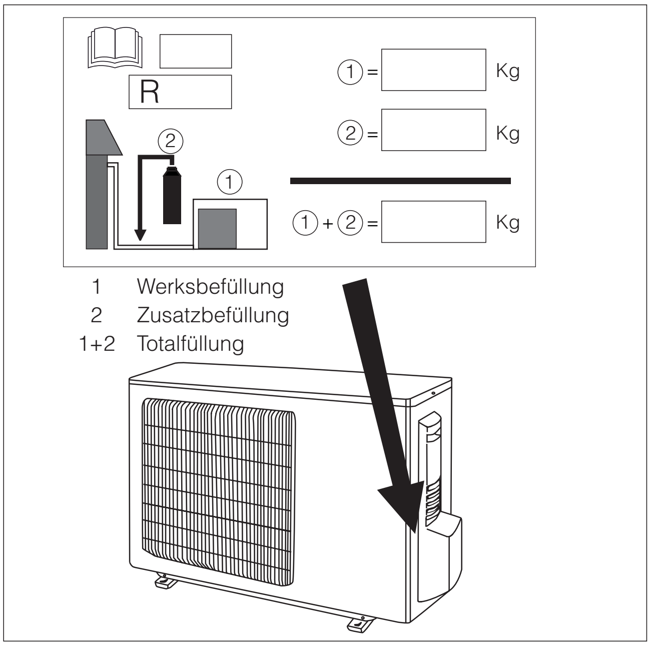

NÜTZLICHE INFORMATIONEN

Für Informationen zum technischen Kundendienst und zur Beschaffung der Ersatzteile können Sie sich wenden an:

UFFICIO ASSISTENZA TECNICA
GRUPPO DE'LONGHI

Via L. Seitz, 47 - 31100 Treviso (ITALY)

Die Optik- und Größeneigenschaften, die technischen Daten und Zubehörteile dieses Geräts können Änderungen unterliegen, die ohne Vorankündigung vorgenommen werden und deren Grund in der ständigen Forschung des Unternehmens liegt, die abzielt auf die Perfektionierung des Produkts.

Estimado Cliente:
Gracias por haber elegido un climatizador
Kyōto o Kyōto INVERTER DēLonghi, un producto innovador
y de alta calidad que le asegurará un bienestar completo.

Este manual de instrucciones contiene indicaciones y sugerencias importantes.
Le recomendamos que las cumpla para poder utilizar
su climatizador en forma adecuada.

Muchas gracias,
DēLonghi.

En su búsqueda constante de perfeccionamiento, la Empresa podrá modificar sin previo aviso las características estéticas, el tamaño, los datos técnicos y los accesorios de este equipo.

INDICE

GENERAL

GENERAL ... Pág.
- Conformidad y gama ... 1
- Normas de seguridad y advertencias para el instalador ... 2
- Normas de seguridad y advertencias para el usuario .. 2
- Reglas de seguridad y prohibiciones ... 3
- Identificación de las piezas ... 3
- Datos técnicos ... 4

USUARIO ... Pág.
- Funcionamiento y display ECC ... 6
- Mando a distancia ... 6
- Modalidades operativas ... 8
- Modalidad de REFRIGERACIÓN ... 9
- Modalidad de CALEFACCIÓN ... 9
- Modalidad TIMER ... 9
- Modalidad FAN ... 10
- Modalidad DRY ... 10
- Modalità SMART ... 10
- Modalidad SLEEP ... 11
- Función I COMFORT ... 11
- Función TURBO POWER ... 11
- Función SILENT ... 11
- Función WELLNESS ... 12
- Otras funciones ... 12

INSTALADOR ... Pág.
- Manipulación ... 13
- Instalación de la unidad interior ... 13
- Instalación de la unidad exterior ... 16
- Vaciado del aire ... 17
- Mantenimiento ... 17
- Posibles errores ... 18
- Análisis de posibles anomalías ... 19
- Eliminación ... 20
- Información ambiental ... 20
- Carga adicional de refrigerante ... 20
- Información útil ... 20

Español

CONFORMIDAD Y GAMA

GENERAL

El climatizador que Ud. ha adquirido respeta las Normas Europeas:

- Baja tensión 73/23/CEE
- Compatibilidad electromagnética 89/336/CEE

CE

Modelo Kyōto ON-OFF	**Modelo Kyōto INVERTER**
Kyoto On-Off 9K	Kyoto Inverter 9K
Kyoto On-Off 12K	Kyoto Inverter 12K

Cód. 5717310091, Rev. 00 (12/2008), Páginas: 20

NORMAS DE SEGURIDAD Y ADVERTENCIAS PARA EL INSTALADOR — GENERAL

⚠ Lea el presente manual antes de instalar y utilizar el equipo.

⚠ Verifique que no entre aire en el equipo refrigerante y que, al trasladar el climatizador, no haya pérdidas de refrigerante.

⚠ Una vez instalado el climatizador, efectúe un ciclo de prueba y registre los datos de funcionamiento.

⚠ Las especificaciones nominales del tipo de fusible instalado en la unidad interior de comando son 2,5 A, T, 250V.

⚠ El usuario deberá dotar a la unidad de un fusible adecuado según la corriente máxima de entrada, o bien utilizar otro dispositivo de protección contra sobrecargas.

⚠ Utilice la tensión de alimentación indicada en la placa de características técnicas. Mantenga limpios el interruptor o el enchufe. Conecte el cable de alimentación al tomacorriente en forma adecuada y con firmeza para evitar electrocuciones o incendios causados por un contacto incorrecto.

⚠ Compruebe si el tomacorriente es adecuado para el enchufe; de lo contrario, cambie el tomacorriente.

⚠ Compruebe si la base de la unidad exterior está instalada firmemente.

⚠ No instale el aparato a una distancia inferior a los 50 cm respecto de sustancias inflamables (por ejemplo, alcohol) o de contenedores a presión (por ejemplo, aerosoles).

⚠ Si el equipo se utiliza en zonas sin renovación de aire, se deberán tomar las precauciones necesarias para evitar que las posibles pérdidas de gas refrigerante se acumulen en el ambiente con el consiguiente peligro de incendio.

⚠ Los materiales utilizados para el embalaje son reciclables; en consecuencia, recomendamos colocarlos en los correspondientes contenedores de recogida selectiva.
Una vez finalizada la vida útil del climatizador, entréguelo a los centros de recogida especiales.

⚠ Utilice el acondicionador como se indica en este manual. Las instrucciones aquí contenidas no comprenden todas las situaciones que pueden presentarse. Durante la instalación, el funcionamiento y la conservación de todo electrodoméstico, es necesario actuar siempre con sentido común y prudencia.

⚠ El equipo debe instalarse respetando las reglas de instalación nacionales.

⚠ Antes de tocar los bornes, deben desconectarse todos los circuitos de alimentación.

NORMAS DE SEGURIDAD Y ADVERTENCIAS PARA EL USUARIO — GENERAL

⚠ Utilice la tensión de alimentación indicada en la placa de características técnicas. Mantenga limpios el interruptor o el enchufe. Conecte el cable de alimentación al tomacorriente en forma adecuada y con firmeza para evitar electrocuciones o incendios causados por un contacto incorrecto.

⚠ No tire del enchufe para apagar el equipo cuando éste esté funcionando, ya que se podría producir una chispa y generarse un incendio.

⚠ Será responsabilidad del usuario encargar la instalación del equipo a un técnico calificado, quien deberá verificar que la conexión a tierra se realice respetando la legislación vigente y comprobar que se haya instalado un interruptor magnetotérmico de protección.

⚠ La exposición prolongada al aire frío es perjudicial para la salud.

⚠ En caso de producirse un escape de humo o si hay olor a quemado, desconecte de inmediato la corriente y póngase en contacto con el Servicio de Asistencia Técnica.

⚠ Para efectuar reparaciones, diríjase exclusivamente a los Centros de Asistencia Técnica autorizados por el Fabricante. Una reparación mal hecha podría causar electrocuciones u otros daños.

⚠ Cuando no utilice el equipo durante un largo periodo de tiempo o antes de realizar operaciones de limpieza o mantenimiento, asegúrese de desconectar la alimentación eléctrica.

⚠ Este equipo debe ser utilizado exclusivamente por adultos; no deje que lo usen los niños o personas con capacidades psicofísicas o sensoriales reducidas.

⚠ Selecciona la temperatura adecuada para evitar daños en el equipo.

⚠ El sentido del flujo de aire debe estar regulado en forma adecuada. Las aletas deben estar dirigidas hacia abajo en la modalidad de “calefacción” y hacia arriba en la modalidad de “refrigeración”.

⚠ Este equipo ha sido fabricado para acondicionar ambientes domésticos y no debe utilizarse para otros fines, como por ejemplo secar ropa, enfriar alimentos, etc.

⚠ Los materiales utilizados para el embalaje son reciclables; en consecuencia, recomendamos colocarlos en los correspondientes contenedores de recogida selectiva.
Una vez finalizada la vida útil del climatizador, entréguelo a los centros de recogida especiales.

⚠ Utilice el acondicionador como se indica en este manual. Las instrucciones aquí contenidas no comprenden todas las situaciones que pueden presentarse. Durante la instalación, el funcionamiento y la conservación de todo electrodoméstico, es necesario actuar siempre con sentido común y prudencia.

⚠ Las operaciones de limpieza y mantenimiento deben ser realizadas por personal técnico especializado. En todo caso, antes de efectuar la limpieza o el mantenimiento del equipo, éste debe desconectarse de la red eléctrica de alimentación.

REGLAS DE SEGURIDAD Y PROHIBICIONES

No doblar, tirar ni presionar el cable de alimentación ya que podría romperse. Si el cable de alimentación está dañado, podrían producirse electrocuciones o incendios. Si el cable de alimentación se deteriora, deberá ser reemplazado únicamente por personal técnico especializado.

Si el cable de alimentación se deteriora, podrá ser reemplazado únicamente por personal técnico especializado

No utilice extensiones ni tomacorrientes múltiples.

No toque el equipo estando descalzo o con partes del cuerpo mojadas.

No obstruya la entrada o la salida del aire de las unidades interior y exterior.

No modifique ni altere en modo alguno las características del equipo.

No instale el equipo en ambientes donde el aire pueda contener gas, aceite o azufre, ni cerca de fuentes de calor.

No se suba al equipo y no apoye sobre él objetos pesados o calientes.

Si el acondicionador está funcionando, no deje las puertas o ventanas del ambiente abiertas durante mucho tiempo.

No dirija el flujo de aire directamente hacia plantas o animales.

No rocíe agua sobre el acondicionador.

No se suba a la unidad exterior y no apoye objetos sobre ella.

No introduzca en el equipo bastones u otros instrumentos similares, ya que podría provocar lesiones.

IDENTIFICACIÓN DE LAS PIEZAS

GENERAL

UNIDAD INTERIOR	
N.	**Descripción**
1	Display Led ECC (Electronic Climate Control)
2	Receptor señal
3	Tecla de reinicio automático
4	Panel que cubre la placa de bornes
5	Ionizador (si está presente)
6	Deflectoras
7	Filtro de aire
8	Filtro iones de plata antibactérico (si el equipo lo tiene)
9	Filtro electroestático biológico contra olores desagradables (si el equipo lo tiene)
10	Panel delantero
11	Mando a distancia

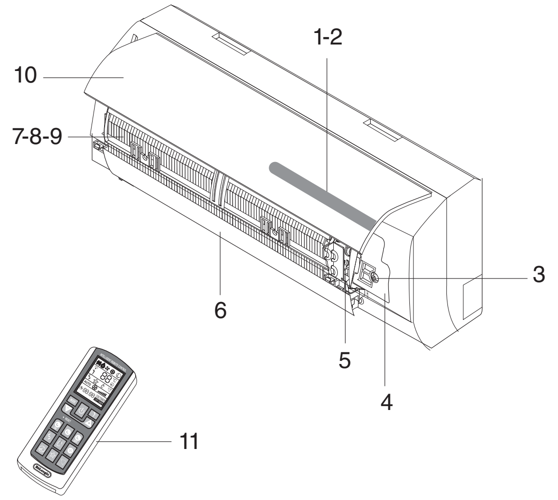

UNITA' ESTERNA	
N.	**Descripción**
12	Rejilla de salida de aire
13	Tirador
14	Cubre-conectores (si el equipo lo tiene)

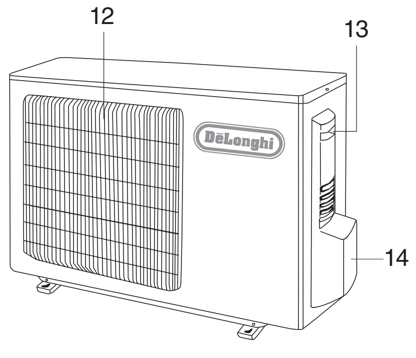

Nota: Estas figuras constituyen una simple presentación del equipo y podrían no corresponder a la estética de las unidades efectivamente adquiridas.

Kyōto INVERTER		9K	12K	
Datos generales				
Alimentación eléctrica		230~50 (*)		V~Hz
Tipo de gas refrigerante		R410 A (**)		
Fusible		10	15	A
Sección mínima cables		1,5	2,5	mm^2
Dimensiones y espacios mínimos				
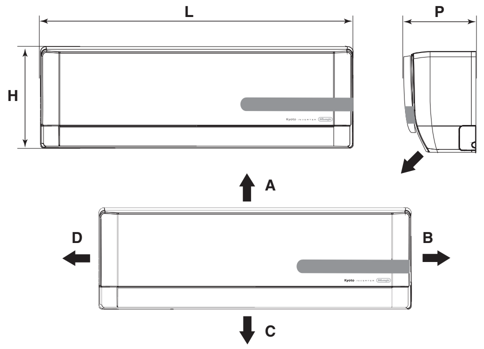	L	872	872	mm
	H	283	283	mm
	P	198	198	mm
	A	150		mm
	B	150		mm
	C	2500		mm
	D	150		mm
	E	300		mm
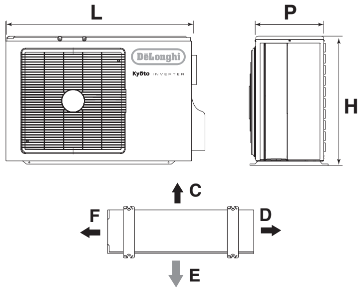	L	848	848	mm
	P	540	540	mm
	H	320	320	mm
	C	300		mm
	D	500		mm
	F	300		mm
	E	2000		mm
Peso neto unidad interna		11	11	kg
Peso neto unidad externa		26	40	kg
Tuberías de conexión				
Dimensiones líneas refrigeración	Liquido	6,0 - 1/4”	6,0 - 1/4”	Ø-inch
	Gas	12 - 1/2”	12 - 1/2”	Ø-inch
Par de ajuste de las líneas	Liquido	20	20	Nm
	Gas	60	60	Nm
Cantidad de refrigerante por metro de tubería (superior a los 5 m)		20	20	g/m
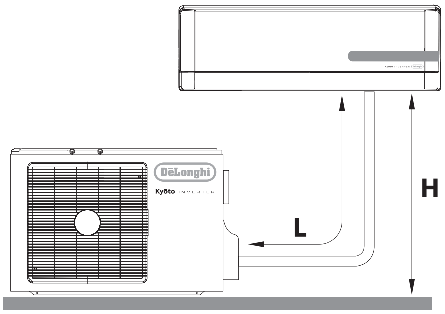	H (max)	6	6	m
	L (max)	25	25	m
Carga de refrigerante		(***)		g.
Límites de funcionamiento				
		Parte interior bulbo	Parte exterior bulbo	
Refrigeración (Máx; Mín)		36 ; 16	45 ; 18	°C
Calefacción (Máx; Mín)		30 ; 16	27 ; -10	°C

(*) Los valores de la alimentación eléctrica pueden consultarse la placa de características técnicas.
(**) En los países donde no es obligatorio usar gas refrigerante R410A, el equipo podrá alimentarse con gas refrigerante R22.
(***) La carga de refrigerante puede consultarse en la placa de características técnicas.

DeLonghi Living innovation

Kyōto On-Off		9K	12K	
Datos generales				
Alimentación eléctrica		230~50 (*)		V~Hz
Tipo de gas refrigerante		R410 A (**)		
Fusible		10	15	A
Sección mínima cables		1,5	2,5	mm^2
Dimensiones y espacios mínimos				
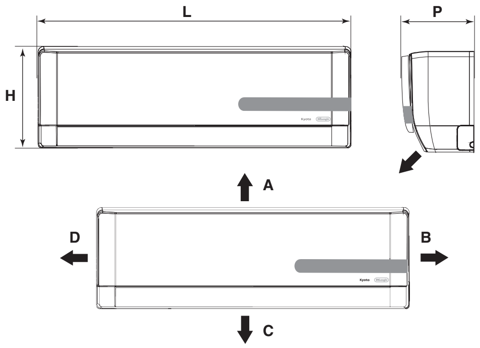	L	872	872	mm
	H	283	283	mm
	P	198	198	mm
	A	150		mm
	B	150		mm
	C	2500		mm
	D	150		mm
	E	300		mm
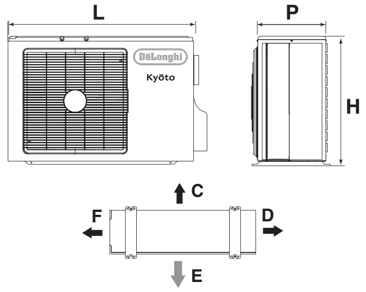	L	848	848	mm
	P	540	540	mm
	H	320	320	mm
	C	300		mm
	D	500		mm
	F	300		mm
	E	2000		mm
Peso neto unidad interna		11	11	kg
Peso neto unidad externa		26	40	kg
Tuberías de conexión				
Dimensiones líneas refrigeración	Liquido	6,0 - 1/4”	6,0 - 1/4”	Ø-inch
	Gas	12 - 1/2”	12 - 1/2”	Ø-inch
Par de ajuste de las líneas	Liquido	20	20	Nm
	Gas	60	60	Nm
Cantidad de refrigerante por metro de tubería (superior a los 5 m)		20	20	g/m
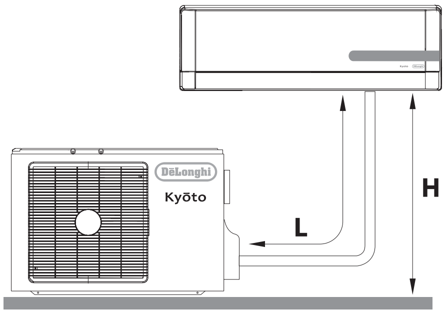	H (max)	5	5	m
	L (max)	10	10	m
Carga de refrigerante		(***)		g.
Límites de funcionamiento				
		Parte interior bulbo	Parte exterior bulbo	
Refrigeración (Máx; Mín)		36 ; 16	45 ; 18	°C
Calefacción (Máx; Mín)		30 ; 16	27 ; -10	°C

(*) Los valores de la alimentación eléctrica pueden consultarse la placa de características técnicas.
(**) En los países donde no es obligatorio usar gas refrigerante R410A, el equipo podrá alimentarse con gas refrigerante R22.
(***) La carga de refrigerante puede consultarse en la placa de características técnicas.

Español

FUNCIONAMIENTO Y DISPLAY ECC

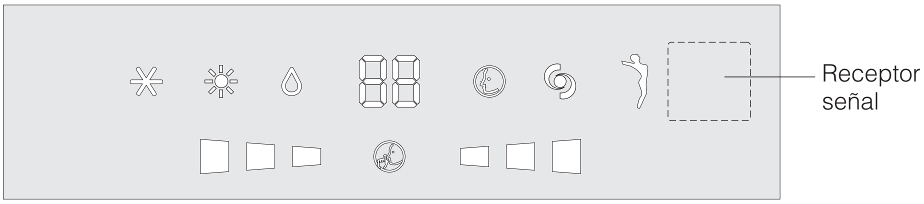

	Led	Función
	COOL	Modalidad COOL
	HEAT	Modalidad HEAT
	DRY	Modalidad DRY
88	**DISPLAY**	Indica la temperatura en °C
	SMART	Modalidad SMART
	TURBO	Modalidad TURBO POWER
	WELLNESS	Modalidad Ionizador
	TIMER	Función TIMER
	FAN SPEED	Velocidad ventilador alta Velocidad ventilador media Velocidad ventilador baja
	SILENT	Función silenciosa

⚠ La forma y posición de los interruptores e indicadores puede variar en función del modelo, pero el funcionamiento es el mismo.

⚠ Presencia de tensión con rejilla abierta.

⚠ En caso de pérdida del mando a distancia, proceder de la siguiente manera:

- Cuando la unidad esté apagada, pulsar la tecla REINICIO AUTOMÁTICO que se encuentra en la unidad para activar el climatizador en modalidad SMART. El acondicionador pasará a modalidad de refrigeración, deshumidificación o calefacción según las condiciones ambientales, para garantizar la mejor situación de confort.
- Para apagar la unidad, volver a pulsar la tecla REINICIO AUTOMÁTICO

USUARIO

MANDO A DISTANCIA

Para programar la hora, proceda de la siguiente manera:
- Pulsar la tecla (◷)
- Seleccionar la hora utilizando las teclas (▼) y (▲)

Nota: Si mantiene las teclas pulsadas durante más de 2 segundos, la hora que aparece en el display avanzará rápidamente.

- Vuelva a pulsar la tecla CLOCK para confirmar.

Nota: Si el reloj no se configura en el plazo de 10 segundos, la hora volverá al valor original.

	Tecla	Función
	ON/OFF	Encendido/Apagado
MODE	**MODE**	Selecciona la modalidad de funcionamiento
	TEMP DOWN	Disminuye la temperatura y el tiempo en 1 unidad
	TEMP UP	Aumenta la temperatura y el tiempo en 1 unidad
ON	**T-ON**	Configura el encendido automático
	CLOCK	Configura el reloj
OFF	**T-OFF**	Configura el apagado automático
	TURBO	Activa la función TURBO
	I COMFORT	Activa la modalidad I COMFORT
	FAN	Selecciona la velocidad del ventilador
	WELLNESS	Activa la función Ionizador (si está prevista)
	SLEEP	Activa la función nocturna
	SWING	Regula la posición de las aletas
	SILENCE	Activa la función silenciosa

DISPLAY del mando a distancia
Símbolos de los indicadores del display de cristal líquido:

	Indicador refrigeración
	Indicador deshumidificación
	Indicador funcionamiento sólo ventilador
	Indicador calefacción
	Indicador SMART
	Indicador de recepción de señal
	Indicador de función IONIZADOR
	Indicador TURBO POWER
	Indicador SLEEP
	Indicador I COMFORT
	Indicador oscilación aletas
AUTO	Indicador de ventilación en modalidad automática
	Indicador FAN
	Indicador de velocidad de ventilación
	Indicador de función silenciosa
	Indicador del timer 24 horas
ON TIMER	Indicador TIMER ON activo
OFF TIMER	Indicador TIMER OFF activo

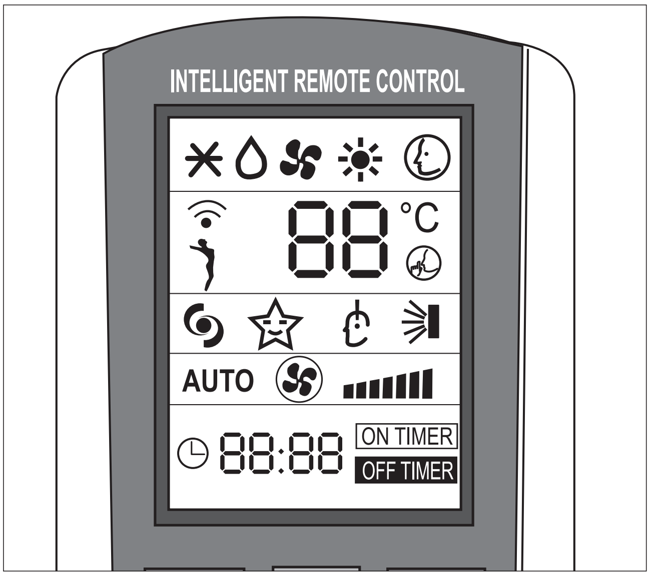

⚠ El display del mando a distancia sigue activo incluso cuando la unidad no está funcionando.

Español

Cómo poner las pilas
- Quite la tapa del compartimiento de las pilas según el sentido de la flecha.
- Introduzca las pilas nuevas colocándolas correctamente según los signos (+) y (-).
- Vuelva a poner la tapa deslizándola hasta su posición.

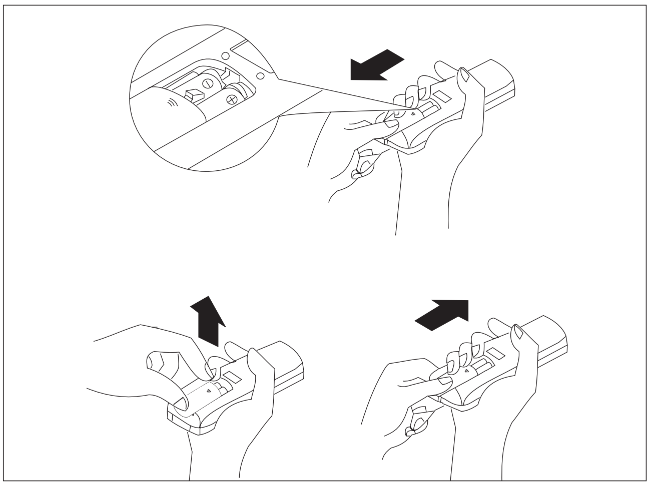

⚠ Utilice dos pilas R03 AAA (1,5 V). No utilice pilas recargables.
Cuando el display sea ilegible, cambie las pilas usadas por pilas nuevas del mismo tipo.
Elimine las pilas del mando a distancia en la manera adecuada según las leyes vigentes en su país.

Cómo usar el mando a distancia
Para encender el climatizador, dirija el mando a distancia hacia el receptor de señal. El mando a distancia funcionará hasta una distancia máxima de 8 metros respecto de la unidad interior.

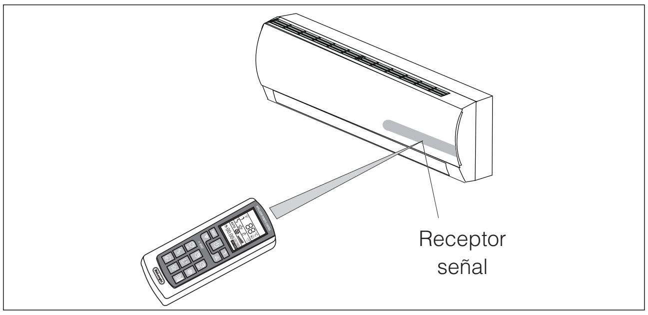

⚠ Deje el mando a distancia a una distancia no inferior a 1 m del televisor u otros aparatos eléctricos.

Modalidad de funcionamiento	
ON/OFF	Encendido/apagado/Stand-by El símbolo aparecerá en el display del mando a distancia cuando el climatizador esté encendido
FAN (Modalidad ventilador)	Cada vez que se pulsa la tecla FAN, la velocidad se modifica en forma secuencial con los siguientes valores: AUTO – LOW – MEDIUM – HIGH. Seleccionando el modo AUTOFAN, el climatizador selecciona, automáticamente, la velocidad de ventilación.
SWING	Regulación del flujo de aire. Pulsando la tecla “SWING”, las aletas de regulación del flujo de aire empiezan a oscilar automáticamente. Si se vuelve a pulsar la tecla “SWING”, las aletas se detienen. Si esta función se activa en modalidad HEAT, se pondrá en marcha con una demora voluntaria de algunos segundos para permitir la salida inmediata de aire caliente y ofrecer enseguida una temperatura de salida agradable (función Hot-Start).
MODE	Selección de la modalidad de funcionamiento. Cuando se pulsa la tecla MODE (MODALIDAD), la modalidad de funcionamiento se modifica secuencialmente según los siguientes valores: SMART - COOLING - DRY - FAN - HEATING.
TEMP Down/Up	Configuración de la temperatura. Pulsar una vez para subir ( ) o bajar ( ) 1ºC la temperatura configurada. Intervalos de regulación de temperatura disponibles: - CALEFACCIÓN 16°C ~ 30°C - REFRIGERACIÓN 16°C ~ 30°C - DESHUMIDIFICACIÓN 16°C ~ 30°C - VENTILADOR 16°C ~ 30°C

Nota: Cuando se enciende el equipo, la modalidad será la última seleccionada antes de apagarlo.

⚠ No gire manualmente las aletas deflectoras para la orientación vertical del aire ya que de esta forma el equipo podría funcionar incorrectamente. Si esto sucede, apague el equipo, desconéctelo y vuelva a enchufarlo.

Regulación del flujo de aire horizontal (manual)
Para cambiar el ángulo del flujo de aire, gire los cursores de regulación de las aletas para dar al aire de salida una orientación horizontal, según se indica en la figura.
Nota: La unidad ilustrada puede ser diferente del climatizador que Ud. ha adquirido.

⚠ Esta operación debe efectuarse con el equipo apagado.

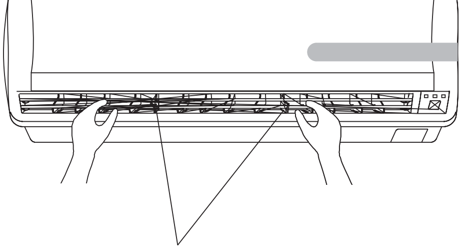

Cursores de regulación de las aletas para la orientación horizontal del aire.

MODALIDAD DE REFRIGERACIÓN

Para activar la función de refrigeración (COOL), pulsar la tecla MODE hasta que en el display aparezca el símbolo (✻) sul display.
Para modificar el valor de la temperatura, utilizar las teclas-TEMP UP y TEMP DOWN (▼ y ▲). Cada vez que se pulsen las teclas, el valor de la temperatura configurada aumentará o disminuirá 1ºC.

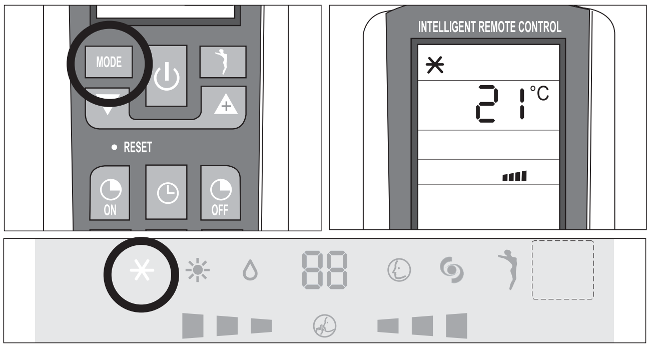

MODALIDAD DE CALEFACCIÓN

Para activar la función de calefacción (HEAT), pulsar la tecla MODE hasta que en el display se visualice el símbolo (☀) de color rojo.
Para modificar el valor de la temperatura, utilizar las teclas TEMP UP y TEMP DN (▼ y ▲). Cada vez que se pulsen las teclas, el valor de la temperatura configurada aumentará o disminuirá 1ºC.

El equipo cuenta con una función **Hot Start**, que demora algunos segundos la activación del aparato para que la salida de aire caliente sea inmediata.

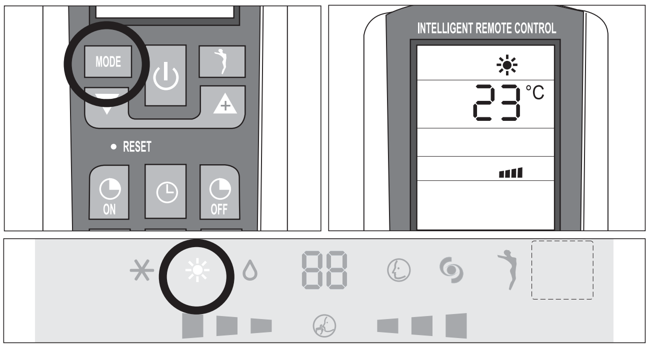

MODALIDAD TIMER

⚠ Antes de regular el timer, asegúrese de que la hora del mando a distancia sea correcta. De lo contrario, siga las instrucciones de la pág. 6.

Encendido automático
Para configurar el encendido automático del climatizador, proceda de la siguiente manera:
- Con el equipo apagado, pulse la tecla TIMER ON (ON).
- Configure la hora de encendido automático utilizando las teclas ▼ y ▲.
- Para confirmar, pulse la tecla TIMER ON antes de que transcurran 5 segundos; de lo contrario, la función perderá la configuración de la hora (durante dicha operación, la unidad confirma la efectiva recepción a través de la emisión de una señal sonora "Beep").

Nota: Para desactivar la función, vuelva a pulsar la tecla TIMER ON.

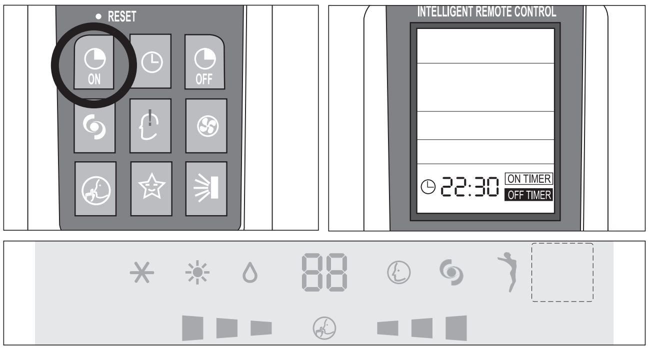

Apagado automático
Para configurar el horario de apagado automático, proceda de la siguiente manera:
- Pulse la tecla TIMER OFF (OFF).
- Configure la hora de apagado automático utilizando las teclas ▼ y ▲.
- Para confirmar, pulse la tecla TIMER OFF antes de que transcurran 5 segundos; de lo contrario, la función perderá la configuración de la hora (durante dicha operación, la unidad confirma la efectiva recepción a través de la emisión de una señal sonora "Beep").

Nota: Per eliminare la funzione premere nuovamente il tasto TIMER OFF.

Nota: También es posible configurar la hora de encendido y apagado del equipo para definir la duración específica del periodo de funcionamiento.

Nota: Cuando se enciende el equipo, la modalidad será la última seleccionada antes de apagarlo.

MODALIDAD FAN

Modalidad de ventilación
Pulsar la tecla MODE hasta que en el display se visualice el símbolo FAN ( ).
Cuando se pulsa la tecla FAN , a velocidad se modifica secuencialmente según los siguientes valores: AUTO – LOW – MEDIUM – HIGH. Además, el mando a distancia memoriza la velocidad configurada en la modalidad de funcionamiento anterior.
En modalidad SMART ©, el climatizador elegirá automáticamente la velocidad de ventilación y la modalidad de funcionamiento (REFRIGERACIÓN o CALEFACCIÓN).

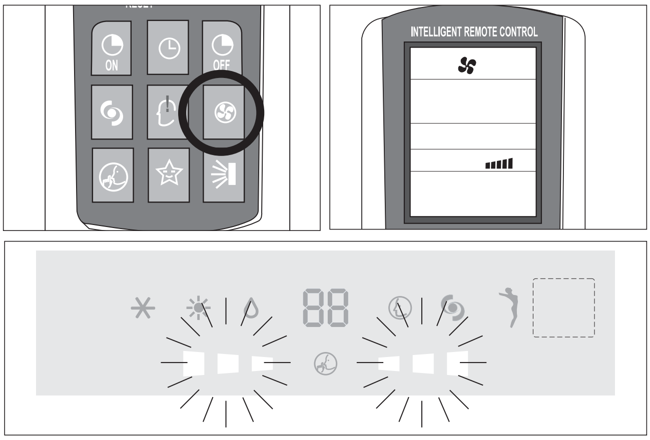

Nota:
Una vez configurada la velocidad de ventilación, los leds ▪▪▪ ▪▪▪ comenzarán a parpadear, desde el más pequeño hasta el más grande, a una velocidad que variará según la velocidad de ventilación seleccionada.
En la tabla siguiente puede verse un ejemplo

Display Unidad interna	
Parpadeo	**Velocidad configurada**
Lento	Velocidad de ventilación mínima
Medio	Velocidad de ventilación media
Rápido	Velocidad de ventilación máxima

USUARIO

MODALIDAD DRY

Modalidad deshumidificación
Pulse la tecla MODE hasta que aparezca el símbolo DRY ( ).
El equipo se activa según la temperatura ambiente y la configurada:
- Si la temperatura ambiente es de 2°C menos que la configurada, el compresor y la unidad exterior se detienen mientras que el ventilador de la unidad interior funcionará en la velocidad mínima.
- Si la temperatura ambiente es de 2°C más que la configurada, el equipo se pone automáticamente en función deshumidificación accionando el ventilador en la velocidad mínima.

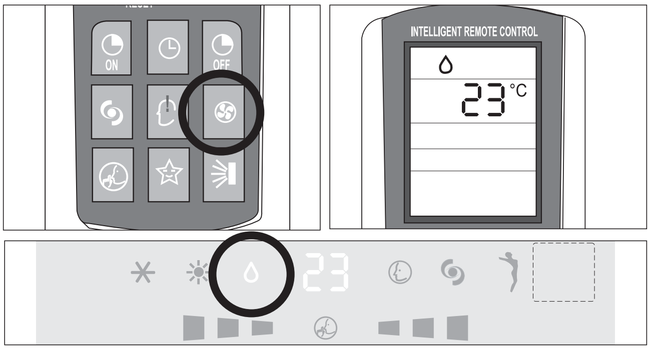

USUARIO

MODALIDAD SMART

Modalidad automática
Para activar la modalidad de funcionamiento SMART (automática), pulsar la tecla MODE del mando a distancia hasta que en el display se visualice el símbolo ©.

En modo SMART, la velocidad del ventilador, el modo de funcionamiento y la temperatura, se configurarán automáticamente para ofrecer un clima confortable según la temperatura ambiente.

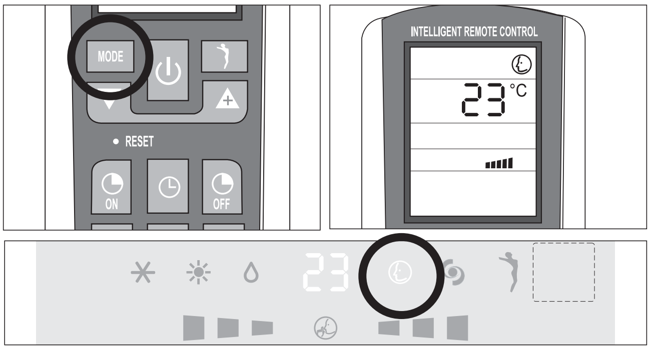

Temperatura ambiente	Modalidad
Alrededor de 22°C	CALEFACCIÓN
22 ~ 24°C	DESHUMIDIFICACIÓN
Superior a 26°C	REFRIGERACIÓN

Nota: Una vez desactivada la función SMART, el climatizador volverá a ponerse en funcionamiento según los valores de las modalidades seleccionadas anteriormente.

MODALIDAD SLEEP USUARIO

Modalidad nocturna

Para activar la modalidad nocturna en las funciones COOL, DRY y HEAT, pulse la tecla SLEEP. En el display se visualizará el símbolo ☆.

Para desactivar la función nocturna, vuelva a pulsar la tecla SLEEP.

Durante el funcionamiento en modalidad nocturna, la temperatura configurada aumentará 1ºC durante la primera hora de funcionamiento y 2ºC en la siguiente. Mantendrá 2ºC más en las horas siguientes.

Si se selecciona la modalidad nocturna en calefacción, la temperatura configurada disminuirá 1ºC durante la primera hora de funcionamiento y 2ºC en la siguiente. Mantendrá 2ºC menos en las horas siguientes, y hará funcionar el ventilador en la velocidad mínima.

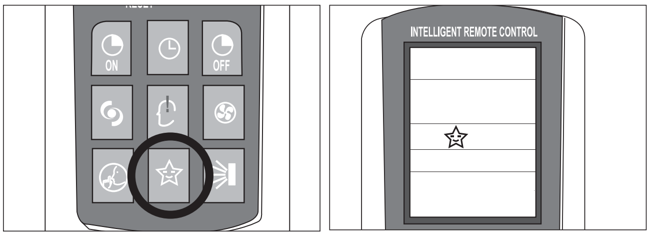

Nota: La función SLEEP no está disponible cuando el equipo funciona en las modalidades SMART y FAN.

FUNCIÓN I COMFORT USUARIO

Al pulsar la tecla I COMFORT, en el display aparecerá el símbolo.

Esta función permite obtener el clima deseado en el lugar exacto donde esté ubicado el mando a distancia.

La temperatura se determina mediante un bypass de la sonda de temperatura interna del climatizador y haciendo referencia a la temperatura obtenida por la sonda que se encuentra en el mando a distancia.

⚠ El mando a distancia debe estar orientado siempre hacia la unidad. En caso de ausencia de señal del mando a distancia, la unidad volverá a tomar como referencia la sonda interna.

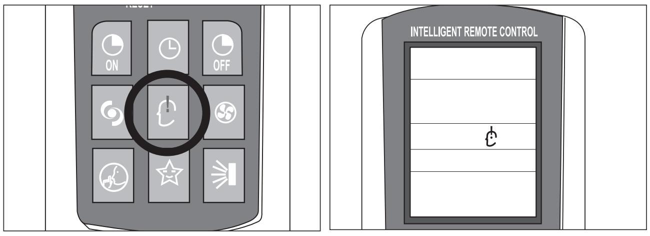

Español

FUNCIÓN TURBO POWER USUARIO

Para activar la función TURBO POWER, pulse la tecla TURBO, En el display aparecerá el símbolo.

En modalidad COOL o HEAT, el funcionamiento del climatizador se colocará automáticamente en el valor máximo. Esta función puede desactivarse simplemente cambiando la velocidad de ventilación o bien, volviendo a pulsar la tecla.

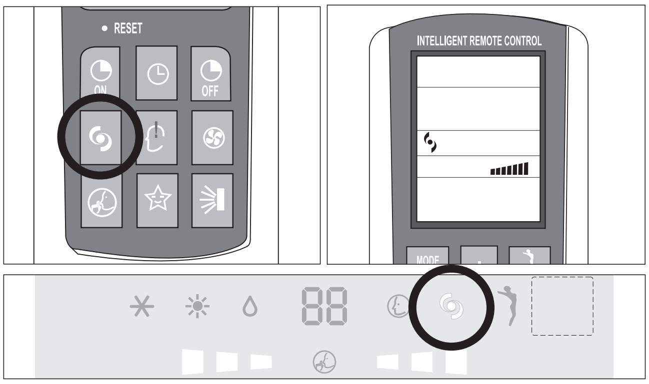

FUNCIÓN SILENT USUARIO

Para activar la función silenciosa, hay que pulsar el botón SILENT del mando a distancia (visualización del símbolo en el display).

Para desactivar esta función, basta con intervenir sobre el cambio de velocidad de ventilación o bien pulsar otra vez la tecla.

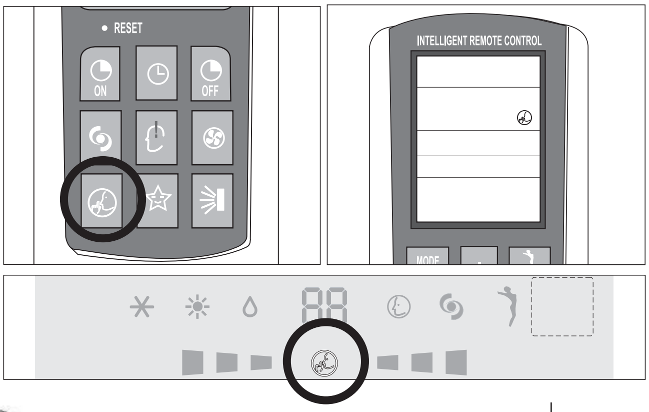

FUNCIÓN WELLNESS

Función Ionizador (sólo algunos modelos)
El ionizador es un componente electrónico que desprende iones negativos al aire. Está demostrado que en ambientes limpios y agradables hay abundancia de iones negativos, mientras que, en ambientes con aire viciado, hay abundancia de iones positivos.
El ionizador reestablece la correcta relación entre los dos tipos de iones, eliminando el polvo eventualmente presente en el aire y generando una agradable sensación de bienestar.
En algunos modelos, pulsando esta tecla se activa el ionizador. La tecla puede activarse en todas las modalidades de funcionamiento.

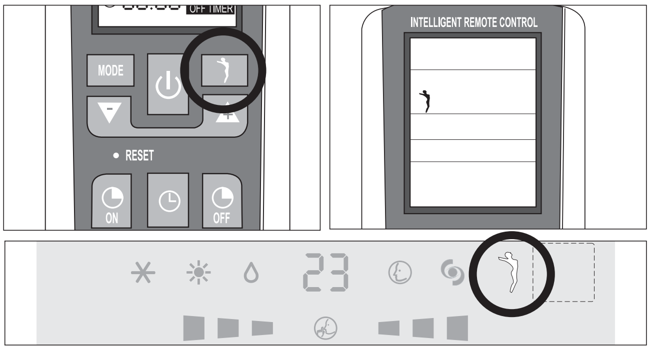

OTRAS FUNCIONES

Función LOCK (si el equipo la tiene)
Al pulsar simultáneamente las teclas ▲ y ▼ durante tres segundos, se activará la función LOCK (bloqueo del teclado).
Con este comando, las funciones configuradas quedarán bloqueadas y la única instrucción que el mando a distancia aceptará será la de desbloqueo.
Para desbloquear esta función, volver a pulsar las teclas ▲ y ▼ simultáneamente.

Cambio de unidad de medida de °C a °F (si el equipo cuenta con esta función)
Para cambiar la unidad de medida de ºC a ºF y viceversa, con el equipo apagado pulsar las teclas MODE y ▼ simultáneamente.

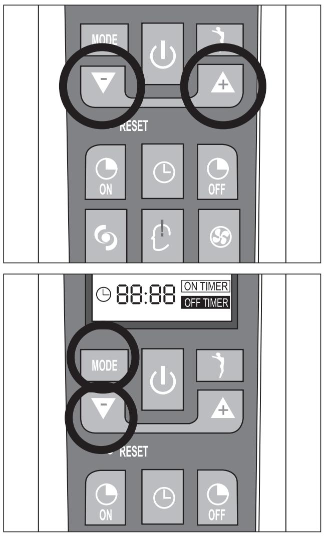

DeLonghi Living innovation

⚠ Quite con cuidado las cintas adhesivas ubicadas en el equipo.

⚠ Después de sacar el embalaje, asegúrese de que el contenido esté íntegro.

⚠ La unidad exterior debe mantenerse siempre en posición vertical.

⚠ La manipulación debe ser efectuada por personal técnico calificado equipado adecuadamente y con instrumentos idóneos para sostener el peso del equipo.

INSTALACIÓN DE LA UNIDAD INTERIOR

INSTALADOR

Antes de empezar la instalación, decida dónde se colocarán las unidades interior y exterior teniendo en cuenta los espacios mínimos que deben respetarse (consulte la tabla de datos técnicos).

⚠ Instale la unidad interior en el ambiente que desee climatizar. Evite instalarla en pasillos o zonas de acceso comunes.

⚠ **Instalar la unidad interna a una altura mínima de 2,5 m del suelo.**

Para la instalación, proceda de la siguiente manera:

Instalación de la placa de sujeción

- Para fijar la placa, haga unos orificios de 32 mm de profundidad en la pared;;
- introduzca los tacos de plástico en los orificios;
- fije la placa de sujeción con los tornillos autorroscados que se entregan con el equipo;
- verifique si la placa está ajustada correctamente.
- verifique si la placa está bien nivelada.

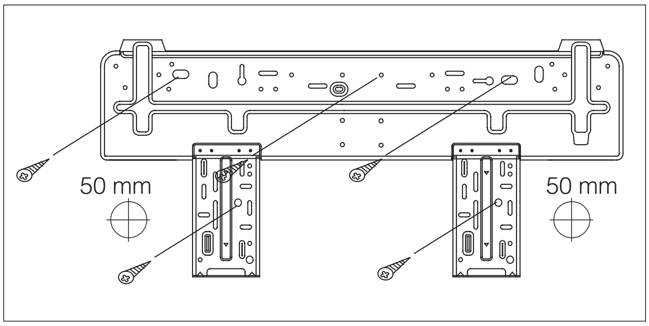

Nota: La placa de sujeción puede tener un formato diferente del indicado en la figura, pero la instalación es similar.

Haga un orificio para la tubería

- Decida dónde hará el orificio para la tubería (de ser necesario) en función de la ubicación de la placa de sujeción;
- Instale un manguito flexible en el orificio para que la pared no se dañe ni se ensucie.

⚠ El orificio debe estar inclinado hacia abajo y orientado hacia el exterior.

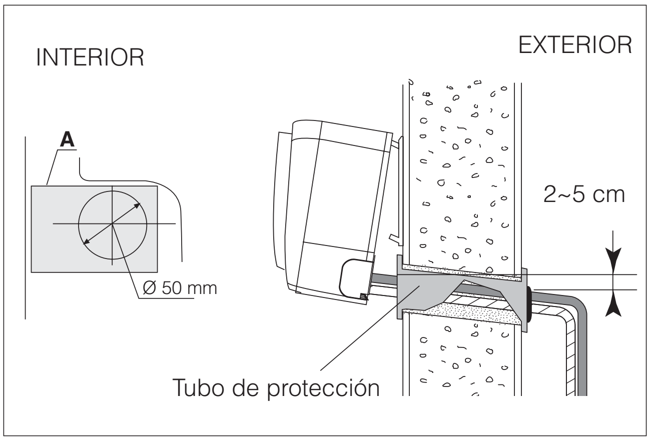

Instalación de las líneas de refrigeración, eléctricas y el desagüe de la condensación

- Coloque el tubo (para líquidos y gases) haciéndolo pasar desde el exterior por el orificio de la pared. También puede montarlo desde el interior una vez instalados los tubos y la conexión de los cables en el interior; de este modo, podrá conectarlo a la unidad exterior. Decida si quitará la parte precortada, en función del sentido de la tubería.

Conexiones hidráulicas

⚠ Antes de instalar el acondicionador, elija el sentido de salida de las líneas, las cuales podrán estar colocadas a lo largo de una de las 4 direcciones indicadas en la figura:

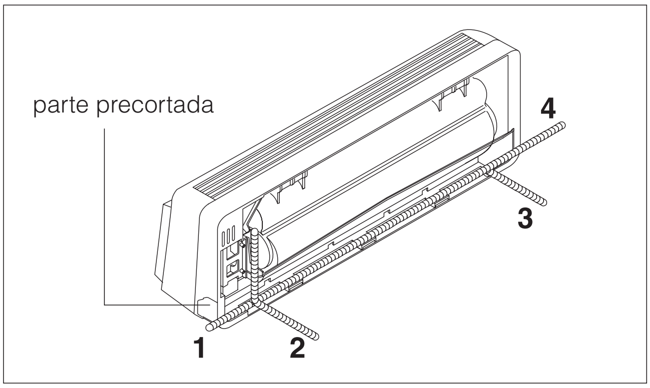

Español

Una vez conectada la tubería, instale el tubo flexible de desagüe; en este momento deberá instalar los cables de alimentación.
Una vez hecha la conexión, recubra la tubería, los cables y el tubo flexible de desagüe con el material de aislamiento térmico.

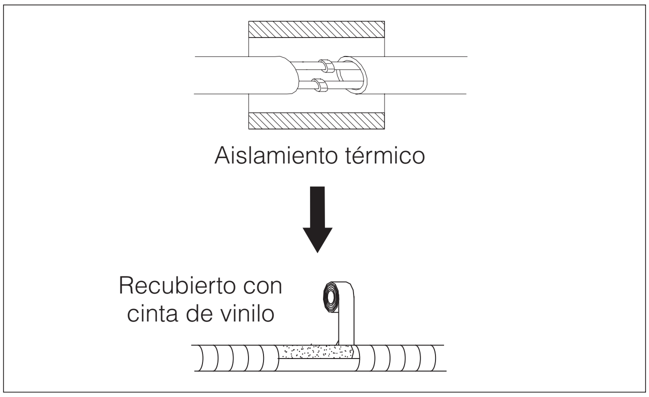

⚠ Recubra los empalmes de las tuberías con material aislante y sujételos con cinta de vinilo.

⚠ Recubra los orificios efectuados en la pared con material elástico, preferentemente fonoabsorbente.

⚠ Después de la instalación, compruebe si la salida de la condensación se produce normalmente.

Aislamiento de las tuberías

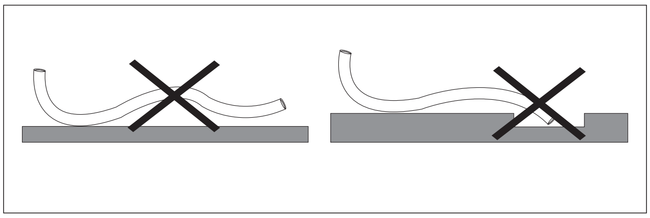

⚠ Coloque el tubo flexible de desagüe debajo de las tuberías (el tubo no se entrega con el equipo). Preste atención para que no se formen sifones.

⚠ Para aislar las conexiones, use espuma de polietileno de un espesor superior a los 6 mm.

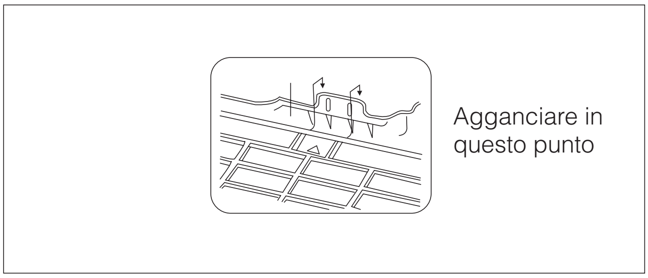

⚠ El tubo de desagüe debe estar orientado hacia abajo para facilitar la salida.

⚠ No doble el tubo de desagüe, y evite que tenga prominencias o que se enrolle. No introduzca el extremo en agua. Si al tubo de desagüe se conecta un tubo de extensión, verifique que éste cuente con un aislamiento térmico cuando lo haga pasar a la unidad interior.

⚠ Si la tubería está orientada hacia la derecha, la tubería, el cable de alimentación y el tubo de desagüe deben contar con aislamiento térmico; además deben sujetarse a la parte posterior de la unidad mediante un casquillo para tubos.

1. Introduzca la conexión del tubo en el compartimiento.
2. Presione para ajustar la conexión del tubo a la base.

Conexión de las tuberías
Conecte los tubos de la unidad interior usando dos llaves.

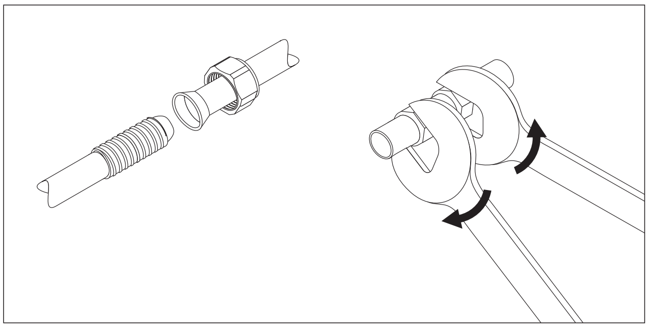

⚠ Preste especial atención al par previsto, según lo indicado a continuación, para evitar que los tubos, conectores y tuercas avellanadas se deformen y dañen.

⚠ Apriete las conexiones con el método “llave contra llave” (consulte la tabla de datos técnicos).

Conexiones eléctricas

Para efectuar las conexiones eléctricas, es necesario acceder a la placa de bornes de las unidades.
Siga las ilustraciones siguientes.

⚠ Consulte la tabla de datos técnicos, donde encontrará información sobre las dimensiones adecuadas de los conductores, la conexión eléctrica y la conexión de las unidades.

⚠ Para efectuar las conexiones eléctricas, consulte el esquema de circuitos ubicado en el interior de la portezuela de acceso, así como la información contenida en este manual.

⚠ El cable que conecta la unidad interior con la exterior debe ser adecuado para un uso externo.

⚠ El enchufe debe estar en un sitio accesible, incluso después de la instalación del equipo, para poder desconectarlo cuando sea necesario.

⚠ Es obligatorio usar un interruptor magnetotérmico omnipolar, seccionador de línea, según las normas CEI-EN (abertura de contactos no inferior a 3,5 mm), e instalarlo cerca del equipo.

⚠ Efectúe una conexión a tierra adecuada.

⚠ Si el cable de alimentación se deteriora, deberá ser reemplazado por el Centro de Asistencia Técnica Autorizado..

⛔ Está prohibido usar tubos de gas y agua para la puesta a tierra del equipo.

⚠ Una vez realizadas las conexiones, sujete los cables con casquillos y vuelva a colocar las tapas en las placas de bornes.

⚠ La Empresa Constructora declina toda responsabilidad en caso de incumplimiento de estas indicaciones y de las normas para prevenir accidentes.

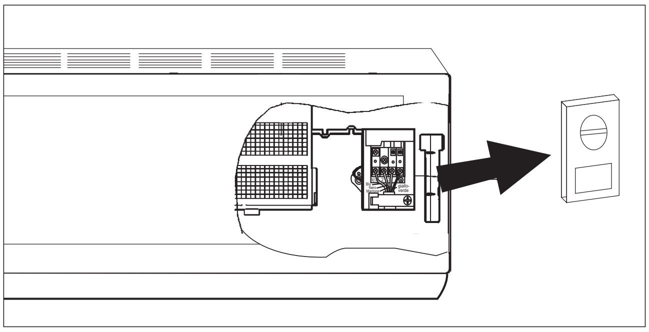

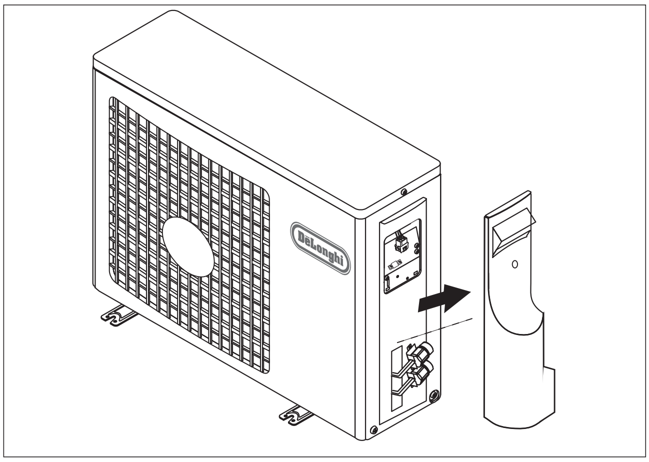

Español

ESQUEMAS DE CONEXIÓN

Kyōto

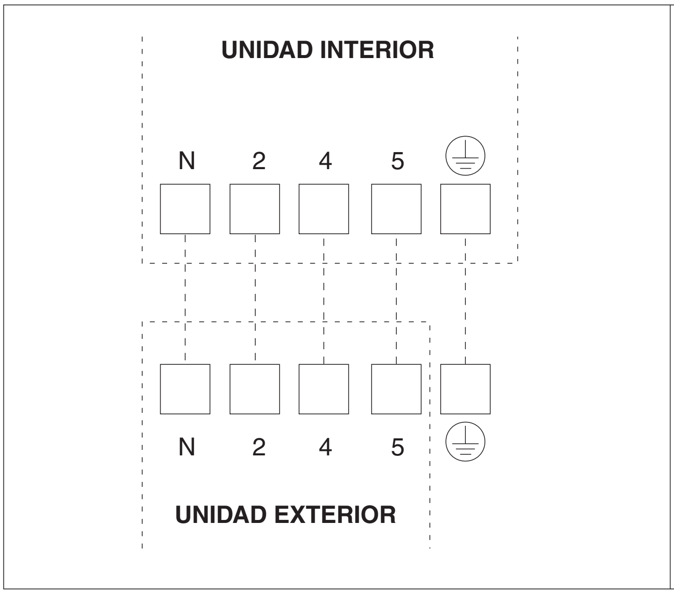

Kyōto INVERTER

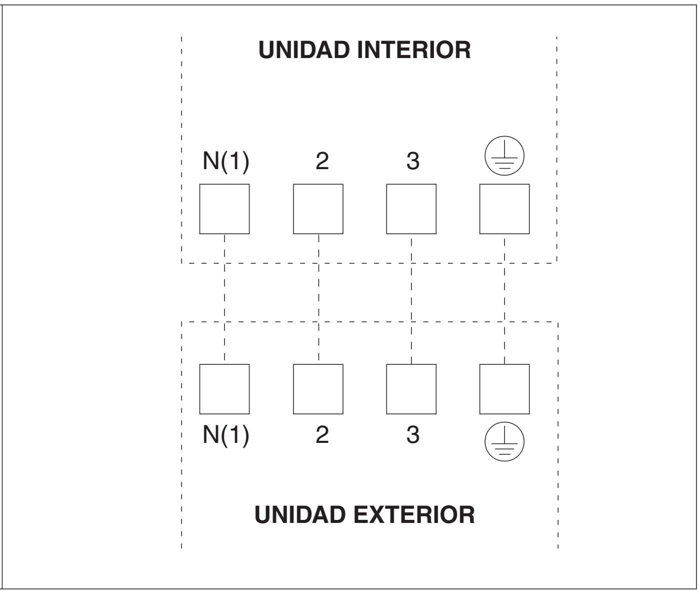

⚠ Asegúrese de que las conexiones entre la unidad interior y la exterior se realicen respetando las numeraciones de las placas de bornes correspondientes.

⚠ We suggest the installation of RCD device with nominal differential current that doesn't exceed the 30 mA.

INSTALACIÓN DE LA UNIDAD EXTERIOR — INSTALADOR

Ubicación

⚠ Ajuste firmemente la unidad con tuercas sobre una superficie plana y resistente. Si desea instalar la unidad en la pared o en el techo, ajuste con firmeza el soporte para que el equipo no se mueva en caso de vibraciones o vientos fuertes.

⛔ No instale la unidad exterior en canteras y/o bocas de lobo

⛔ No instale la unidad exterior en sitios donde los rayos del sol den directamente sobre el equipo.

⚠ Respete los espacios mínimos.

Instalación de las tuberías

⚠ Utilizar tuberías de conexión e instrumentos adecuados según el refrigerante del equipo (consultar la placa de características técnicas).

⚠ Las líneas refrigerantes no deben superar las longitudes máximas indicadas en la tabla de datos técnicos.

⚠ Aísle térmicamente todas las líneas refrigerantes y los empalmes.

⚠ Ajuste las conexiones utilizando el método "llave contra llave".

Instale la conexión de desagüe y el tubo flexible de desagüe (sólo para el modelo de bomba de calor)

La condensación sale de la unidad exterior cuando el aparato funciona en modo de calefacción. Para no molestar a los vecinos y respetar el ambiente, instale una conexión de desagüe y un tubo flexible de desagüe para canalizar el agua de condensación. Es suficiente instalar la conexión de desagüe y la arandela de goma en la estructura de la unidad exterior; después, conéctele un tubo flexible de desagüe como se indica en la figura.

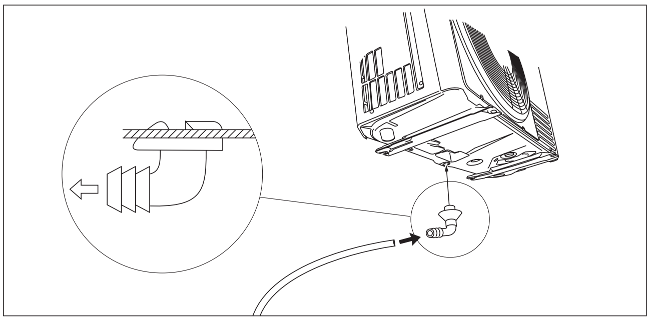

VACIADO DEL AIRE

El aire húmedo que queda en el ciclo de refrigeración puede dañar el compresor. Después de conectar las unidades interior y exterior, vacíe el aire y la humedad contenidos en el ciclo de refrigeración utilizando una bomba de vacío.

(1) Desatornille y quite las cubiertas de las válvulas de 2 y 3 vías.
(2) Desatornille y quite las cubiertas de la válvula útil.
(3) Conecte el tubo flexible de la bomba de vacío a la válvula útil.
(4) Ponga en marcha la bomba de vacío durante 10-15 minutos hasta que alcance la depresión absoluta de 10 mm Hg.
(5) Con la bomba de vacío en marcha, cierre la llave de baja presión ubicada en el manguito de la bomba de vacío. Después, cierre la bomba de vacío.
(6) Abra la válvula de 2 vías con ¼ de vuelta y ciérrela al cabo de 10 segundos. Compruebe si los empalmes son herméticos usando jabón líquido o un detector electrónico de fugas.
(7) Gire el cuerpo de las válvulas de 2 y 3 vías. Desconecte el tubo flexible de la bomba de vacío.
(8) Vuelva a colocar todas las cubiertas de las válvulas y ajústelas.

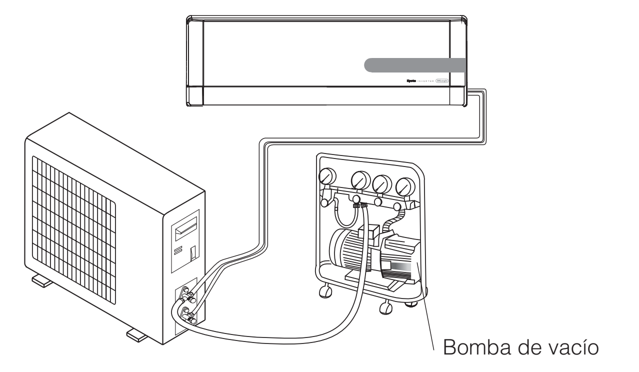

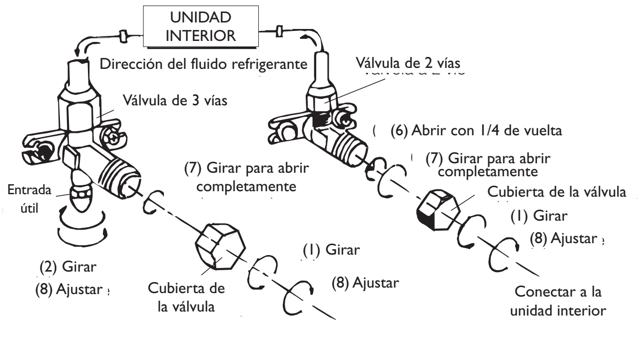

MANTENIMIENTO

⚠ El mantenimiento periódico es fundamental para que el climatizador funcione correctamente.

⚠ Antes de efectuar operaciones de mantenimiento, desconecte la alimentación eléctrica colocando el interruptor general del equipo en la posición “apagado”.

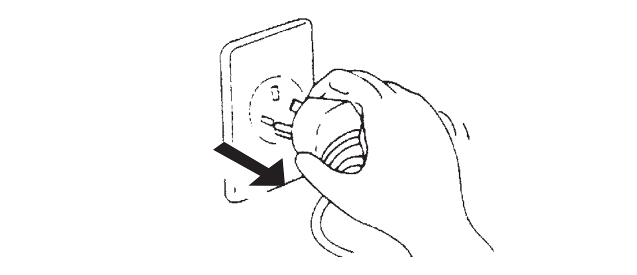

UNIDAD INTERIOR

Cómo quitar y limpiar el filtro

- Abra el panel delantero siguiendo la dirección de la flecha (1)
- Mantenga el panel delantero levantado y, con la otra mano, extraiga el filtro de aire
- Limpie el filtro con agua; si estuviera sucio de aceite, se puede lavar con agua caliente (no más de 45ºC). Después, póngalo a secar en un lugar fresco y seco.

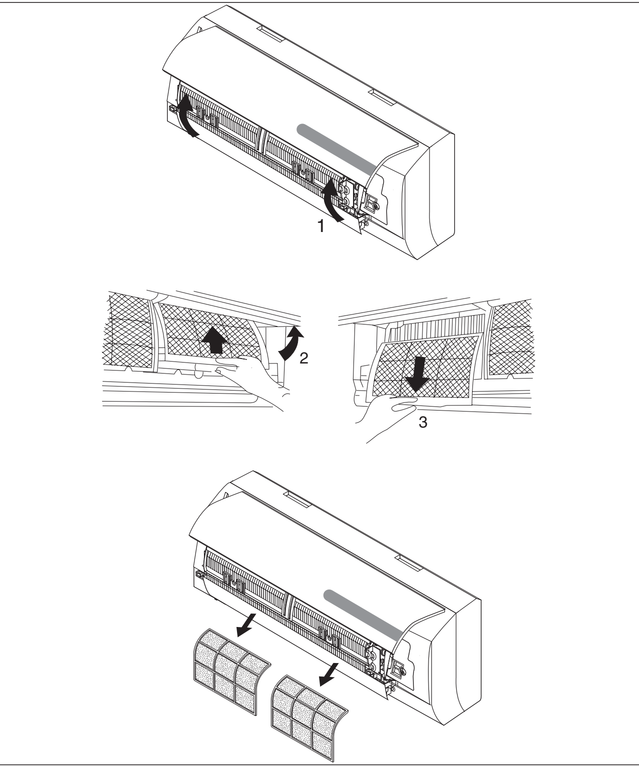

Instalación del filtro

- Mantenga el panel delantero levantado con una mano y con la otra vuelva a colocar el filtro de aire (ver figura)
- Introduzca el filtro de aire
- Por último, cierre

⚠ Si el equipo cuenta con un filtro antibactérico de iones de plata y un filtro electrostático biológico contra olores desagradables, estos no podrán lavarse ni regenerarse. Deben cambiarse cada 6 meses.

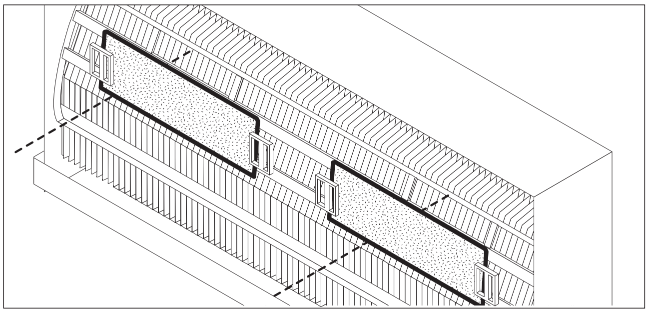

UNIDAD EXTERIOR

⚠ Utilizar instrumentos adecuados según el refrigerante del equipo.

⛔ No utilizar un refrigerante diferente del indicado en la placa de características técnicas.

⚠ Para limpiar la unidad, no use aceites de tipo mineral

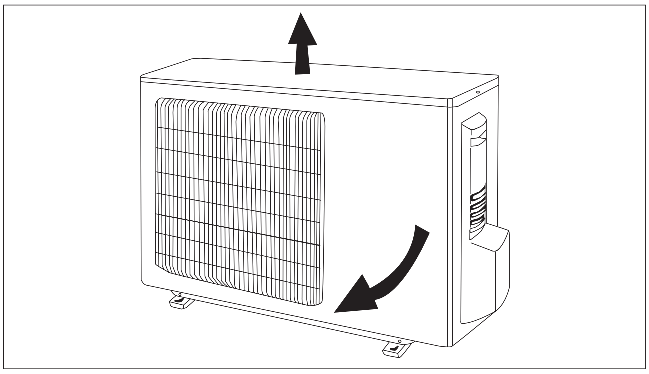

Nota: Estas figuras podrían no corresponder a la estética de las unidades efectivamente adquiridas.

POSIBLES ERRORES — INSTALADOR

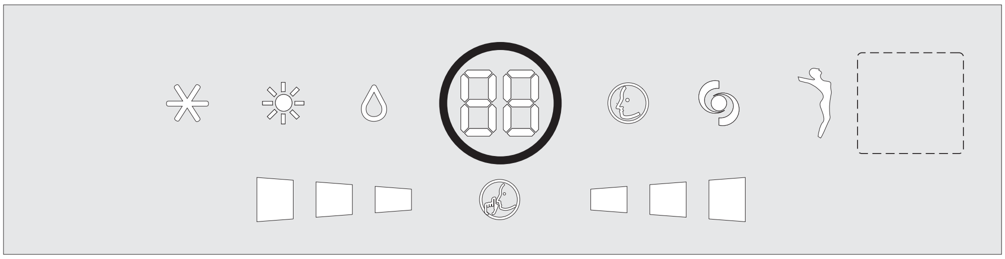

Códigos de error para modelos Kyōto INVERTER

Código	Error
E1	Protección alta presión
E2	Protección descongelación
E3	Protección baja presión
E4	Protección vaciado compresor
E5	Protección sobrecarga eléctrica
E6	Fallo comunicación
E7	Conflicto MODE
E8	Protección altas temperaturas
E9	Protección contra aire frío
F1	Sensor ambiente unidad interior desconectado
F2	Sensor tubo unidad interior desconectado
F3	Sensor ambiente unidad exterior desconectado
F4	Sensor tubo unidad exterior desconectado
F5	Sensor salida unidad exterior en cortocircuito o desconectado
H6	Anomalía en motor de unidad interna
C2	Dispersión de corriente
C3	Error de conexión
C6	Falta de puesta a tierra
C5	Error de configuración puente conector
F7	Anomalía en circuito de aceite en refrigeración
F8	Sobretensión por disminución de frecuencia
F9	Sobrecarga de presión por disminución de frecuencia

Código	Error
F0	Pérdida de refrigerante
H1	Descongelación
H2	Filtro estático
H3	Protección sobrecarga compresor
H4	Anomalía del sistema
H5	Protección módulo IPM
HC	Protección PFC
H7	Error de sincronización
H8	Alarmas nivel de agua
H9	Error resistencia eléctrica
H0	Temperatura excesiva (en calefacción) por disminución de frecuencia
FA	Temperatura excesiva en tuberías por disminución de frecuencia
FH	Alarmas antihielo por disminución de frecuencia

Códigos de error para modelos Kyōto ON-OFF

Código	Error
H1	Descongelación
H6	Anomalía en motor de unidad interna
C5	Error de configuración puente conector

DeLonghi Living Innovation

Anomalía en el funcionamiento	Posibles causas
• El equipo no funciona	Falta de alimentación eléctrica / Enchufe desconectado
	Motor ventilador unidad interior/exterior dañado
	Interruptor magnetotérmico compresor defectuoso
	El dispositivo de protección o los fusibles están dañados.
	Las conexiones no están bien ajustadas o el enchufe está desconectado.
	A veces deja de funcionar para proteger el equipo.
	La tensión es superior a 244V o inferior a 206V
	La función TIMER-ON está activada
	Tarjeta electrónica de control dañada
• Olor extraño	El filtro de aire está sucio
• Ruido de agua corriente	Reflujo del líquido en el circuito de refrigeración
• Salpicaduras de agua nebulizada provenientes de la salida de aire	Esto sucede cuando el aire del ambiente se enfría mucho y rápidamente, por ejemplo en modalidad “REFRIGERACIÓN” o “DESHUMIDIFICACIÓN”.
• Se detecta un ruido extraño	Este ruido se produce por la expansión o contracción del panel delantero debido a las variaciones térmicas. No constituye un problema.
• No sale suficiente aire frío o caliente	La temperatura no está regulada adecuadamente.
	Las entradas y salidas del climatizador están obstruidas.
	El filtro de aire está sucio.
	La velocidad del ventilador está regulada al mínimo.
	Hay otras fuentes de calor en el ambiente.
	Falta de refrigerante
• El equipo no responde a los comandos	El mando a distancia no está lo suficientemente cerca de la unidad interior.
	Las pilas del mando a distancia están descargadas.
	Hay obstáculos entre el mando a distancia y el receptor de señal de la unidad interior
• El diplay del panel de comandos está apagado	Falta de alimentación eléctrica
	Panel de comandos defectuoso
	Tarjeta electrónica de control defectuosa
• Apague de inmediato el acondicionador y desconecte la alimentación en los siguientes casos:	Ruidos extraños durante el funcionamiento.
	Fusibles o interruptores dañados.
	Salpicaduras de agua u objetos en el interior del equipo.
	Cables o enchufes recalentados.
	Olores muy fuertes provenientes del equipo.

ELIMINACIÓN — INSTALADOR

ADVERTENCIAS PARA UNA ELIMINACIÓN CORRECTA DEL PRODUCTO DE CONFORMIDAD CON LA NORMA EUROPEA 2002/96/EC.

Una vez finalizada su vida útil, el producto no debe eliminarse junto a los residuos urbanos.
Puede entregarse a los centros de recogida selectiva especiales del Ayuntamiento, o en las tiendas que ofrecen este servicio.
Con la eliminación selectiva de un electrodoméstico pueden evitarse las posibles consecuencias negativas para el ambiente y la salud causadas por una eliminación inadecuada; además, los materiales que componen el producto pueden reciclarse y obtener así un considerable ahorro de recursos y energía.
Para recordarle que la eliminación selectiva de electrodomésticos es obligatoria, este producto lleva el símbolo de un contenedor de residuos cruzado con dos líneas.

Cód. 5717310091 Rev. 00

INFORMACIÓN AMBIENTAL — INSTALADOR

Esta unidad contiene gases de fluoruro que contribuyen al efecto invernadero contemplados por el Protocolo de Kyoto. Las operaciones de mantenimiento y eliminación deben ser efectuadas únicamente por personal calificado.

Gas refrigerante R410A, GWP= 1975.

CARGA ADICIONAL DE REFRIGERANTE — INSTALADOR

Pursuant to Regulation (EC) 842/2006 on certain fluorinated greenhouse gases, in case of extra refrigerant charge, it is compulsory to:
- Fill in the label accompanying the unit inserting the factory quantity of refrigerant charge (see the technical label), the extra refrigerant charge and the totalk charge.
- apply the label next to the technical label applied on the outdoor unit;

⚠ Utilizar un rotulador indeleble.

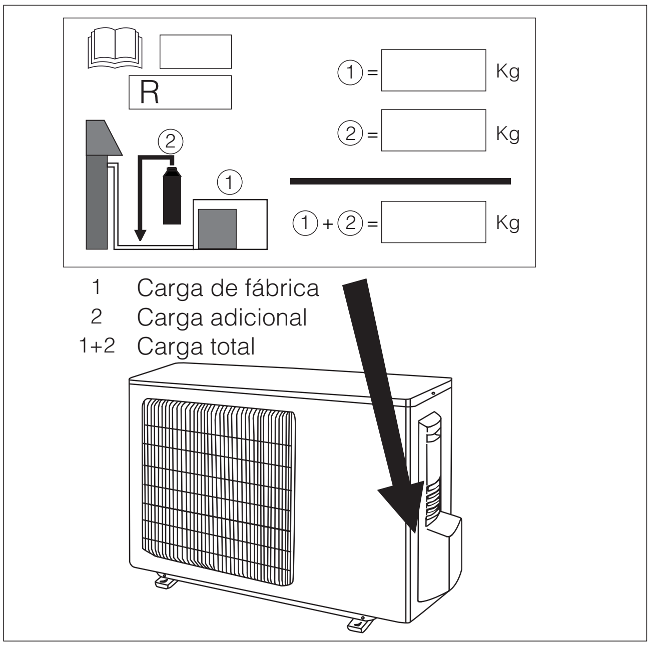

INFORMACIÓN ÚTIL

Para obtener información sobre la asistencia técnica y la disponibilidad de los repuestos, diríjase a:

UFFICIO ASSISTENZA TECNICA
GRUPPO DE'LONGHI

Via L. Seitz, 47 - 31100 Treviso (ITALIA)

En su búsqueda constante de perfeccionamiento, la Empresa podrá modificar sin previo aviso las características estéticas, el tamaño, los datos técnicos y los accesorios de este equipo.

Estimado Cliente,
Agradecemos por ter escolhido um dos nossos condicionadores de ar Kyōto / Kyōto INVERTER DēLonghi, um produto inovador e de alta qualidade que lhes garantirá um absoluto bem-estar.

Este manual de instruções contém importantes informações e sugestões que devem ser observadas para utilizar da melhor forma possível o seu condicionador de ar.

Renovamos os nossos agradecimentos.
DēLonghi.

As características técnicas, estéticas, dimensionais e os acessórios deste aparelho podem ser modifi cados sem aviso prévio, devido à busca contínua de aperfeiçoamento feita pela empresa.

INDICE — GENERAL

GENERAL ..... Pág.
Conformidade e gama 1
Normas de segurança e advertências para o instalador 2
Normas de segurança e advertências para o utilizador 2
Normas de segurança e proibições 3
Identifi cação das partes 3
Características técnicas 4

UTILIZADOR ..... Pág.
Funcionamento e display ECC (Electronic Climate Control) 6
Controle remoto 6
Modos de utilização 8
Modo ARREFECIMENTO 9
Modo AQUECIMENTO 9
Modo TIMER 9
Modo FAN 10
Modo DRY 10
Modo SMART 10
Modo SLEEP 11
Função I COMFORT 11
Função TURBO POWER 11
Função SILENT 11
Função WELLNESS 12
Outras funções 12

INSTALADOR ..... Pág.
Movimentação 13
Instalação da unidade interior 13
Instalação da unidade exterior 16
Expurgo do ar 17
Manutenção 17
Erros possíveis 18
Análise de possíveis falhas 19
Tratamento dos resíduos do aparelho 20
Informação ambiental 20
Carga adicional de refrigerante 20
Informações úteis 20

Português

CONFORMIDADE E GAMA — GENERAL

O condicionador de ar que adquiriu está em conformidade com as Directivas Europeias:

• Baixa Tensão 73/23 CEE
• Compatibilidade electromagnética 89/336/CEE

CE

Modelo Kyōto ON-OFF	Modelo Kyōto INVERTER
Kyoto On-Off 9K	Kyoto Inverter 9K
Kyoto On-Off 12K	Kyoto Inverter 12K

Cód. 5717310091, Rev. 00 (12/2008), Páginas: 20

NORMAS DE SEGURANÇA E AVISOS PARA O INSTALADOR GENERAL

⚠ Leia este manual antes de instalar e utilizar o aparelho.

⚠ Verifique se o ar não entra no sistema de refrigeração e se não há fugas de refrigerante ao movimentar o condicionador.

⚠ Faça um ciclo de ensaio após a instalação do condicionador e regule os dados de funcionamento

⚠ O tipo de fusível instalado na unidade interior de comando tem características nominais de 2,5 A, T, 250V.

⚠ O utilizador deve instalar em toda a unidade um fusível adequado para a corrente máxima que entra ou utilizar, para substituir, um outro dispositivo de protecção das sobrecorrentes.

⚠ Utilize a voltagem de alimentação indicada na placa de características. Mantenha o interruptor ou a ficha de alimentação protegida da sujidade. Ligue o cabo eléctrico de forma correcta e firme à tomada, evitando, assim, o perigo de choque eléctrico ou de incêndio por contacto insuficiente.

⚠ Verifique se a tomada é de tipo apropriado para a ficha, caso contrário mande substituir a tomada.

⚠ Assegure-se de que a base da unidade exterior esteja instalada de modo firme.

⚠ Não instale o aparelho a uma distância inferior a 50 cm de substâncias inflamáveis (álcool etc.) ou de embalagens sob pressão (ex.: frascos spray).

⚠ Se o aparelho for utilizado em divisões onde não há troca de ar, é necessário tomar as devidas providências para evitar que eventuais fugas de gás refrigerante fiquem paradas no ambiente e criem perigo de incêndio.

⚠ Os materiais utilizados para a embalagem são recicláveis. Recomenda-se colocá-los nos contentores da recolha diferenciada.
No final da sua vida útil, entregue o condicionador a um centro de recolha.

⚠ Utilize o condicionador somente de acordo com as instruções deste manual. Estas instruções não pretendem abranger toda possível condição ou situação que pode ocorrer. É necessário sempre recorrer ao bom senso e à prudência ao instalar, ligar e conservar os electrodomésticos.

⚠ O aparelho deve ser instalado segundo as normas de instalações nacionais.

⚠ Antes de aceder aos terminais, todos os circuitos de alimentação devem ser desligados da corrente eléctrica.

NORMAS DE SEGURANÇA E AVISOS PARA O UTILIZADOR GENERAL

⚠ Utilize a voltagem de alimentação indicada na placa de características. Mantenha o interruptor ou a ficha de alimentação protegida da sujidade. Ligue o cabo eléctrico de forma correcta e firme à tomada, evitando, assim, o perigo de choque eléctrico ou de incêndio por contacto insuficiente.

⚠ Não puxe a ficha para desligar quando o aparelho estiver a funcionar, pois isso pode causar um incêndio devido a uma faísca, etc.

⚠ É responsabilidade do utilizador contactar um técnico qualificado para fazer a instalação do aparelho (o qual deverá verificar que a ligação à terra seja feita em conformidade com a Legislação em vigor) e para a instalação de um disjuntor de protecção.

⚠ A exposição prolongada ao ar frio é prejudicial para a saúde.

⚠ Se sair fumo ou houver cheiro de queimado, desligue imediatamente a corrente e recorra ao Serviço de Assistência Técnica.

⚠ Para eventuais reparações, recorra exclusivamente aos Centros de Assistência Técnica autorizados pelo Fabricante. Uma reparação incorrecta pode causar choque eléctrico, etc.

⚠ Assegure-se de desligar a alimentação quando não utilizar o aparelho por um longo período e antes de qualquer operação de limpeza ou de manutenção.

⚠ Este aparelho deve ser usado exclusivamente por adultos; não permita que seja utilizado por crianças ou por pessoas com reduzida capacidade psicofísica sensorial.

⚠ Seleccione a temperatura mais apropriada pode prevenir danos ao aparelho.

⚠ A direcção do fluxo de ar deve ser regulada correctamente. Os deflectores devem ser regulados para baixo no modo aquecimento e para cima no modo arrefecimento.

⚠ Este aparelho foi construído para o arrefecimento/aquecimento de ambientes domésticos e não deve ser utilizado para outros fins, como secar roupas, arrefecer alimentos, etc.

⚠ Os materiais utilizados para a embalagem são recicláveis. Recomenda-se colocá-los nos contentores da recolha diferenciada. No final da sua vida útil, entregue o condicionador a um centro de recolha.

⚠ Utilize o condicionador somente de acordo com as instruções deste manual. Estas instruções não pretendem abranger toda possível condição ou situação que pode ocorrer. É necessário recorrer sempre ao bom senso e à prudência ao instalar, ligar e conservar os electrodomésticos.

⚠ As operações de limpeza ou manutenção devem ser feitas por técnicos especializados, e, em todo caso, desligue o aparelho da rede eléctrica de alimentação antes de fazer a limpeza ou a manutenção do mesmo.

NORMAS DE SEGURANÇA E PROIBIÇÕES

GENERAL

- Não dobre, puxe ou prima o fio eléctrico, pois pode danificar-se. Eventuais casos de choque eléctrico ou incêndio são provavelmente causados por um fio eléctrico danificado.
- Em caso de deterioração, o fio eléctrico deve ser substituído somente por um técnico especializado.
- Não use extensões, nem bloco de tomadas.
- Não faça nenhuma operação no aparelho quando descalço ou quando estiver com partes do corpo molhadas.
- Nunca cubra a entrada ou a saída do ar da unidade interior ou exterior.
- Não modifique e nem altere de forma alguma as características do aparelho.
- Não instale o aparelho em ambientes onde o ar pode conter gás, óleo, enxofre ou nas proximidades de fontes de calor.
- Não suba e nem apoie nenhum objecto pesado ou quente sobre o aparelho
- Não deixe portas e janelas abertas durante muito tempo quando o condicionador estiver ligado.
- Não dirija o fluxo de ar directamente sobre plantas ou animais.
- Não pulverize água sobre o condicionador.
- Não suba, nem apoie objectos sobre a unidade exterior.
- Nunca coloque uma haste ou um instrumento semelhante no aparelho. Podem causar lesões graves.

IDENTIFICAÇÃO DAS PARTES

GENERAL

UNIDADE INTERIOR	
N.	**Descrição**
1	Display Led ECC (Electronic Climate Control)
2	Receptor de sinal
3	Tecla de activação automática
4	Painel de cobertura da placa de bornes
5	Ionizador (se instalado)
6	Deflectoras
7	Filtro do ar
8	Filtro de iões de prata antibacteriano (quando instalado)
9	Filtro electrostático biológico contra os odores ruins (quando instalado)
10	Painel frontal
11	Controle remoto

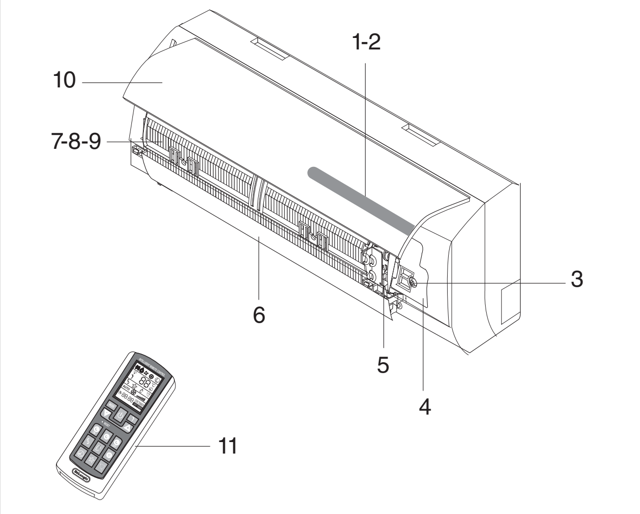

UNIDADE EXTERIOR	
N.	**Descrição**
12	Grelha de saída de ar
13	Punho
14	Cobertura das ligações (quando instalado)

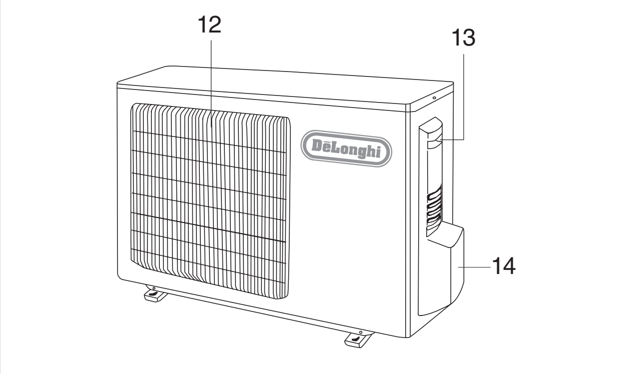

Observação: As figuras acima são apenas uma simples ilustração do aparelho e podem não corresponder à estética das unidades adquiridas.

Kyōto INVERTER		9K	12K	
Características gerais				
Alimentação eléctrica		230~50 (*)		V~Hz
Tipo de gás refrigerante		R410 A (**)		
Fusível		10	15	A
Secção mínima dos fi os		1,5	2,5	mm²
Dimensionais e espaços a respeitar				
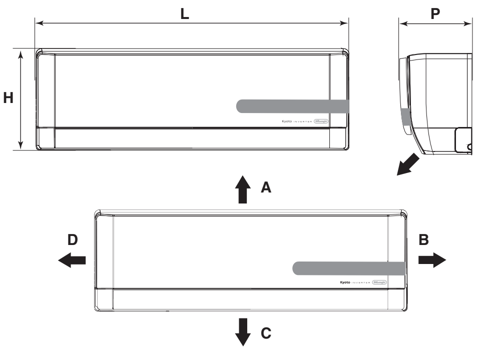	L	872	872	mm
	H	283	283	mm
	P	198	198	mm
	A	150		mm
	B	150		mm
	C	2500		mm
	D	150		mm
	E	300		mm
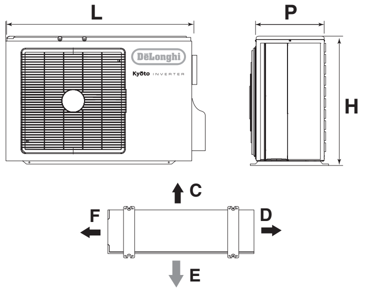	L	848	848	mm
	P	540	540	mm
	H	320	320	mm
	C	300		mm
	D	500		mm
	F	300		mm
	E	2000		mm
Peso líquido da unidade interior		11	11	kg
Peso líquido da unidade exterior		26	40	kg
Tubagens de ligação				
Dimensões das linhas de refrigeração	Liquido	6,0 - 1/4”	6,0 - 1/4”	Ø-inch
	Gás	12 - 1/2”	12 - 1/2”	Ø-inch
Binário de fi xação das linhas	Liquido	20	20	Nm
	Gás	60	60	Nm
Quantidade de refrigerante para cada metro de tubagem (que excede os 5 m)		20	20	g/m
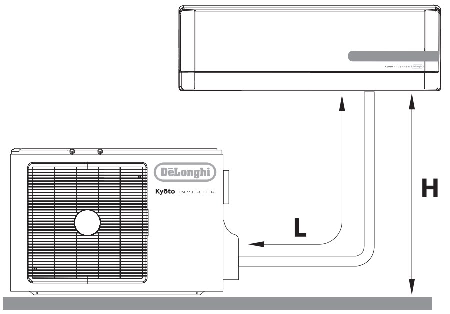	H (max)	6	6	m
	L (max)	25	25	m
Carga de refrigerante		(***)		g.
Limites de funcionamento				
		Parte interna do bulbo	Parte externa do bulbo	
Arrefecimento (Máx. - Mín.)		36 ; 16	45 ; 18	°C
Aquecimento (Máx. - Mín.)		30 ; 16	27 ; -10	°C

(*) Para a alimentação eléctrica, consulte a placa de características.
(**) Nos países em que não é obrigatório a utilização do gás refrigerante R410A, o aparelho pode ser utilizado com gás refrigerante R22.
(***) Para o carregamento com refrigerante, consulte a placa de características.

DēLonghi Living innovation

Kyōto On-Off		9K	12K	
Características gerais				
Alimentação eléctrica		230~50 (*)		V~Hz
Tipo de gás refrigerante		R410 A (**)		
Fusível		10	15	A
Secção mínima dos fi os		1,5	2,5	mm^2
Dimensionais e espaços a respeitar				
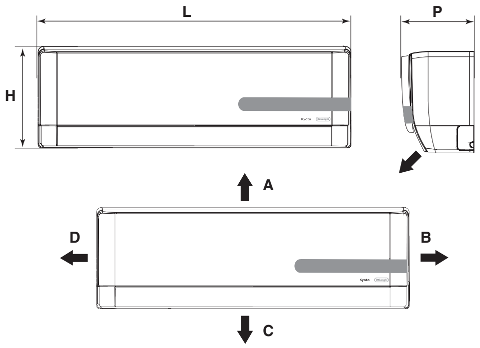	L	872	872	mm
	H	283	283	mm
	P	198	198	mm
	A	150		mm
	B	150		mm
	C	2500		mm
	D	150		mm
	E	300		mm
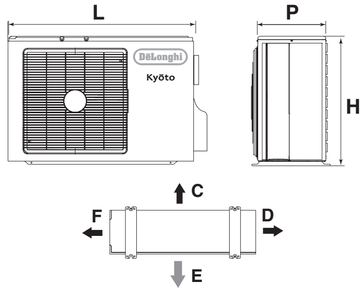	L	848	848	mm
	P	540	540	mm
	H	320	320	mm
	C	300		mm
	D	500		mm
	F	300		mm
	E	2000		mm
Peso líquido da unidade interior		11	11	kg
Peso líquido da unidade exterior		26	40	kg
Tubagens de ligação				
Dimensões das linhas de refrigeração	Liquido	6,0 - 1/4"	6,0 - 1/4"	Ø-inch
	Gás	12 - 1/2"	12 - 1/2"	Ø-inch
Binário de fi xação das linhas	Liquido	20	20	Nm
	Gás	60	60	Nm
Quantidade de refrigerante para cada metro de tubagem (que excede os 5 m)		20	20	g/m
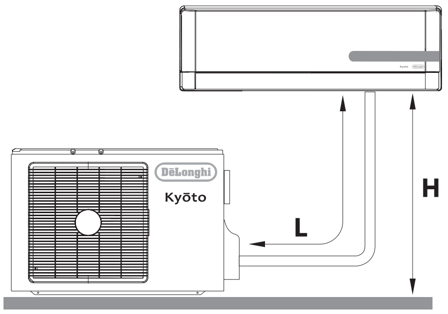	H (max)	5	5	m
	L (max)	10	10	m
Carga de refrigerante		(***)		g.
Limites de funcionamento				
		Parte interna do bulbo	Parte externa do bulbo	
Arrefecimento (Máx. - Mín.)		36 ; 16	45 ; 18	°C
Aquecimento (Máx. - Mín.)		30 ; 16	27 ; -10	°C

Português

(*) Para a alimentação eléctrica, consulte a placa de características.
(**) Nos países em que não é obrigatório a utilização do gás refrigerante R410A, o aparelho pode ser utilizado com gás refrigerante R22.
(***) Para o carregamento com refrigerante, consulte a placa de características.

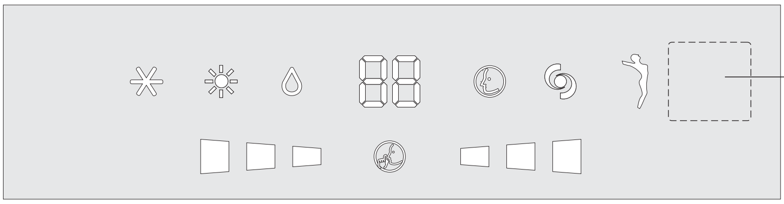

	Led	Função
	COOL	Modo COOL
	HEAT	Modo HEAT
	DRY	Modo DRY
88	DISPLAY	Indica a temperatura em ºC
	SMART	Modo SMART
	TURBO	Modo TURBO POWER
	WELLNESS	Modo ionizador
	TIMER	Modo TIMER
	FAN SPEED	Velocidade do ventilador alta Velocidade do ventilador média Velocidade do ventilador baixa
	SILENT	Função silenciosa

⚠ A forma e a posição de interruptores e indicadores pode variar de acordo com o modelo, mas o funcionamento é sempre igual.

⚠ Tensão ligada com grelha aberta.

⚠ Se perder o controle remoto, siga as instruções abaixo:

- Com a unidade desligada, pressione a tecla ACTIVAÇÃO AUTOMÁTICA presente na unidade para ligar o condicionador no modo SMART; o condicionador activa o modo de arrefecimento, desumidificação ou aquecimento de acordo com as condições ambientais, para garantir o máximo conforto.
- Para desligar a unidade, prima de novo a tecla ACTIVAÇÃO AUTOMÁTICA

CONTROLE REMOTO

Para acertar a hora, siga as instruções abaixo:
- prima a tecla CLOCK (◷)
- seleccione a hora utilizando as teclas (▼) e (▲)

Observação: se premidas por mais de 2 segundos, a hora no display passará de forma rápida.

- Prima novamente a tecla CLOCK para confirmar.

Observação: se não for premida dentro de 10 segundos, o relógio voltará a apresentar a hora original.

	Tasto	Funzione
	ON/OFF	Ligar/Desligar
MODE	**MODE**	Escolhe o modo de funcionamento
	TEMP DOWN	Diminui a temperatura ou o tempo de 1 unidade
	TEMP UP	Aumenta a temperatura ou o tempo de 1 unidade
ON	**T-ON**	Programa a activação automática
	CLOCK	Programa o relógio
OFF	**T-OFF**	Programa a desactivação automática
	TURBO	Activa a função TURBO
	I COMFORT	Activa a função I COMFORT
	FAN	Selecciona a velocidade do ventilador
	WELLNESS	Activa a função ionizador (se instalada)
	SLEEP	Activa a função nocturna
	SWING	Regula a posição das palhetas
	SILENCE	Activa a função silenciosa

DISPLAY do controle remoto
Símbolos dos indicadores no display de cristais líquidos:

	Indicador de arrefecimento
	Indicador de desumidificação
	Indicador de ventilação
	Indicador de aquecimento
	Indicador SMART
	Indicador de recepção de sinal
	Indicador função IONIZADOR
	Indicador TURBO POWER
	Indicador SLEEP
	Indicador I COMFORT
	Indicador de oscilação das palhetas
AUTO	Indicador de ventilação no modo automático
	Indicador FAN
	Indicador da velocidade de ventilação
	Indicador função silenciosa
	Indicador Timer 24 horas
ON TIMER	Indicador de TIMER ON ligado
OFF TIMER	Indicador de TIMER OFF desligado

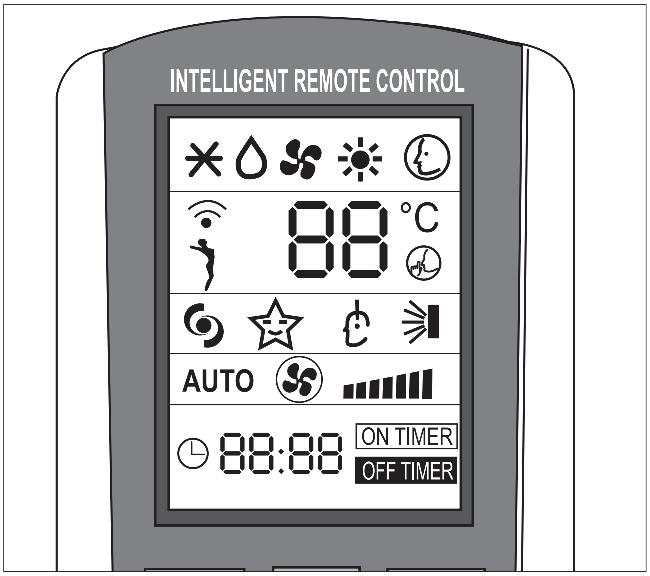

⚠ O display do controle remoto fica ligado mesmo quando a unidade não está ligada.

Português

Como colocar as pilhas
- Retire a tampa do compartimento das pilhas puxando na direcção da seta.
- Coloque as pilhas novas e preste atenção para colocar os sinais (+) e (-) da bateria no sentido correcto.
- Recoloque a tampa na sua posição.

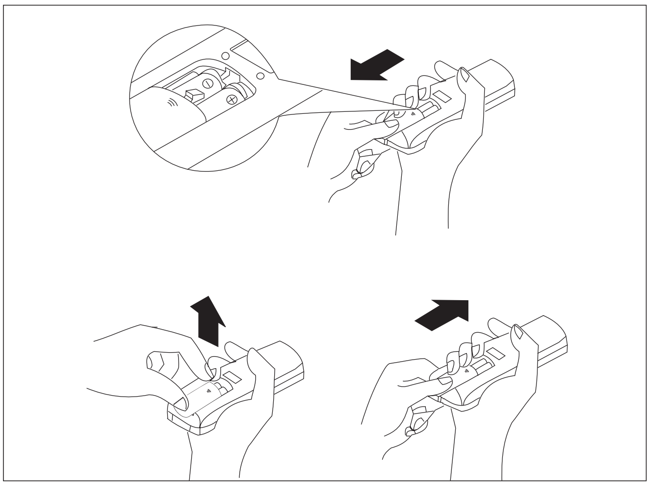

⚠ Utilize 2 pilhas R03 AAA (1,5 V). Nunca utilize pilhas recarregáveis.
Substitua as pilhas usadas por pilhas novas do mesmo tipo quando não for mais possível ler o display.
As pilhas do controle remoto devem ser eliminadas de modo apropriado segundo as leis vigentes nos diversos países.

Como usar o controle remoto
Para ligar o condicionador, gire o controle remoto em direcção ao receptor de sinal. O controle remoto funciona até a uma distância máxima de 8 metros da unidade interior.

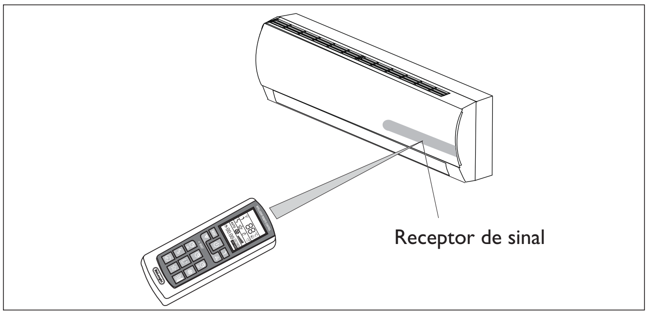

⚠ Arrume o controle remoto a uma distância de pelo menos 1 m do aparelho de televisão ou de outros aparelhos eléctricos.

Modalità di funzionamento	
ON/OFF	Ligar/desligar/Stand-by. O símbolo ᯤ será apresentado no DISPLAY do controle remoto quando o condicionador de ar estiver ligado.
FAN (Modalità ventilatore)	Sempre que for pressionada a tecla FAN, a velocidade é alterada em sequência entre: AUTO - LOW - MEDIUM - HIGH. Seleccionando o modo AUTOFAN, o condicionador de ar escolherá automaticamente a velocidade de ventilação.
SWING	Regulação do fluxo de ar Premindo a tecla "SWING", as palhetas de regulação do fluxo do ar começam a oscilar de forma automática; premindo novamente a tecla "SWING" as palhetas param. A activação desta função, se activado o modo HEAT, será um pouco atrasada para assegurar uma imediata saída do ar quente de forma a oferecer de imediato uma temperatura agradável (função Hot-Start).
MODE MODE	Escolha do modo de funcionamento Sempre que for pressionada a tecla MODE (MODO), o modo de funcionamento altera-se em sequência entre: SMART - COOLING - DRY - FAN - HEATING.
TEMP Down/Up	Programação da temperatura. Prima uma vez para aumentar (▲) ou abaixar (▼) a temperatura programada de 1°C. Escalões de regulações de temperatura disponíveis: AQUECIMENTO 16°C ~ 30°C ARREFECIMENTO 16°C ~ 30°C DESUMIDIFICAÇÃO 16°C ~ 30°C VENTILADOR 16°C ~ 30°C

Observação: Ao ligar, o aparelho activa o último modo seleccionado antes de ter sido desligado.

⚠ Não gire manualmente as palhetas deflectoras para orientar o ar na vertical, pois pode provocar um mau funcionamento. Se isso ocorrer, primeiro desligue o aparelho, e então retire e recoloque a ficha na tomada.

Regulação do fluxo de ar horizontal (manual)
Para modificar o ângulo do fluxo de ar, gire os cursores de regulação das palhetas para posicionar na horizontal o fluxo de ar conforme ilustrado.
Observação: a unidade ilustrada pode ser diferente daquela do condicionador que adquiriu.

⚠ Esta operação deve ser feita com o aparelho desligado.

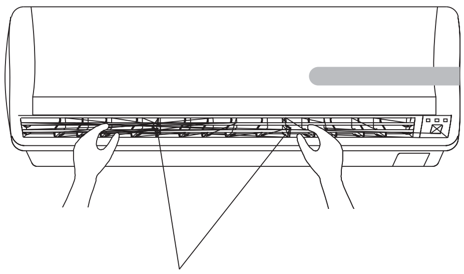

Cursores de regulação das palhetas para orientar o ar horizontalmente.

MODO ARREFECIMENTO — UTILIZADOR

Para ligar o modo arrefecimento (COOL), prima a tecla MODE até visualizar o símbolo (✱) no display.
Para modificar o valor de temperatura, utilize as teclas (▼ ▲). A cada pressão das teclas, o valor da temperatura programada aumenta ou diminui de 1°C.

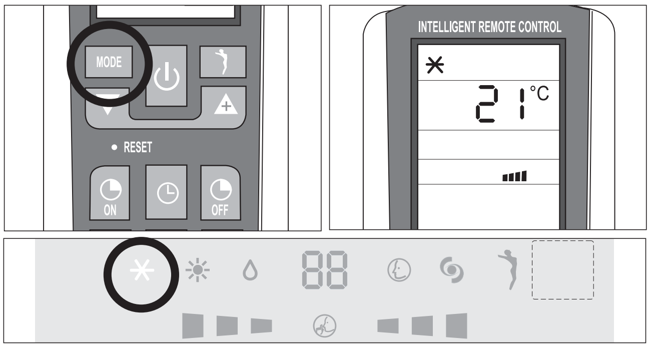

MODO AQUECIMENTO — UTILIZADOR

Para ligar o modo aquecimento (HEAT), prima a tecla MODE até visualizar o símbolo (☀) vermelho no display.
Para modificar o valor de temperatura, utilize as teclas (TEMP UP e TEMP DN) (▼ ▲). A cada pressão das teclas, o valor da temperatura programada aumenta ou diminui de 1°C.

O aparelho possui a função **Hot Start**. Esta função atrasa por alguns segundos o início do funcionamento do aparelho para assegurar uma imediata saída de ar quente.

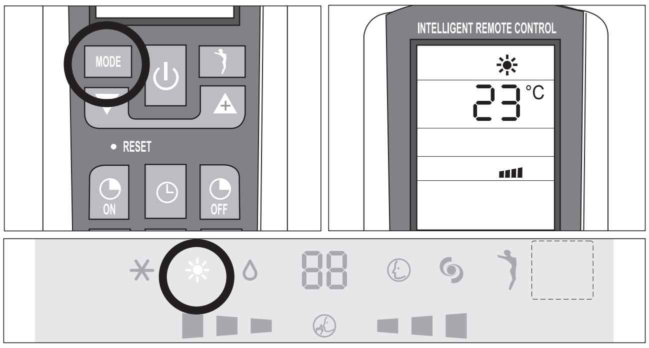

MODO TIMER — UTILIZADOR

⚠ Antes de programar o temporizador, assegure-se de que a hora do controle remoto esteja correcta. Caso contrário, consulte as instruções da pág. 6.

Activação automática
Para programar a activação automática do condicionador de ar, siga as instruções abaixo:
- com o aparelho desligado, prima a tecla TIMER ON (ON).
- programe a hora de activação automática através das teclas ▼ e ▲.
- prima dentro de 5 segundos a tecla TIMER ON para confirmar, caso contrário irá sair da programação da hora (durante esta operação, a unidade confirma o recebimento emitindo um sinal sonoro (beep)).

Observação: Para desactivar a função, prima novamente a tecla TIMER ON.

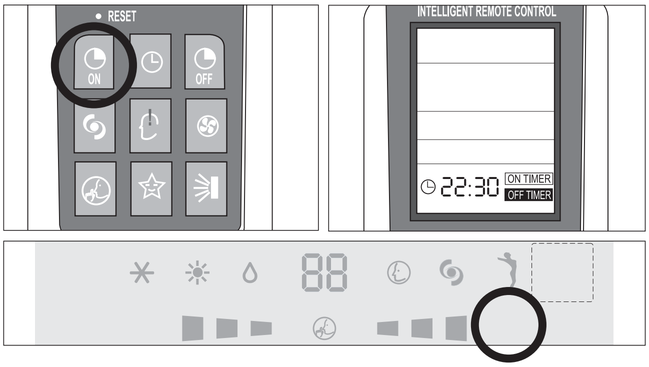

Desactivação automática
Para programar a hora de desactivar de modo automático, siga as instruções abaixo:
- prima a tecla TIMER OFF (OFF).
- programe a hora de desactivação automática através das teclas ▼ e ▲.
- prima dentro de 5 segundos a tecla TIMER OFF para confirmar, caso contrário a função irá sair da programação da hora (durante esta operação, a unidade confirma o recebimento emitindo um sinal sonoro (beep)).

Observação: Para desactivar a função, prima novamente a tecla TIMER OFF.

Observação: Também é possível programar a hora de ligar e desligar o aparelho de modo a definir o intervalo de tempo do seu funcionamento.

Observação: Ao ligar, o aparelho activa o último modo seleccionado antes de ter sido desligado.

MODO FAN UTILIZADOR

Modo ventilação
Prima a tecla MODE até visualizar o símbolo FAN (❀) no display.

Sempre que for pressionada a tecla FAN, la velocidade é alterada em sequência entre: AUTO - LOW - MEDIUM - HIGH. O controle remoto mantém na memória a velocidade programada no modo de funcionamento precedente.

No modo SMART ©, o condicionador de ar escolhe automaticamente a velocidade de ventilação e o modo de funcionamento (ARREFECIMENTO ou AQUECIMENTO).

Observação: Uma vez programada a velocidade de ventilação, os leds ▪▪▪ ▪▪▪ começarão a piscar, do mais baixo até ao mais alto, a uma velocidade que varia segundo a velocidade de ventilação programada.
Consulte a tabela ao lado para ver um exemplo.

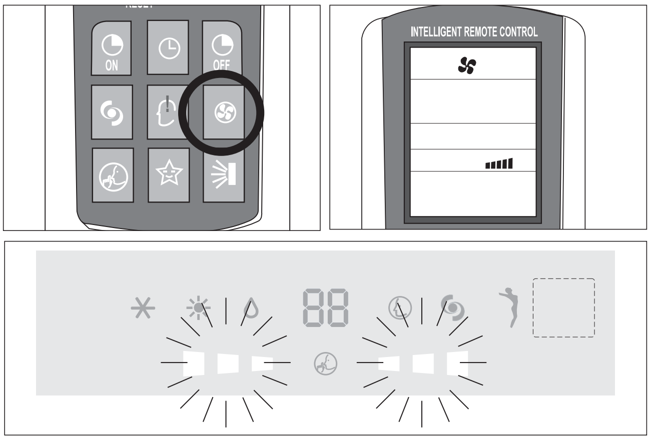

Display da unidade interior	
Luz intermitente	Velocidade programada
Baixa	Velocidade de ventilação mínima
Média	Velocidade de ventilação média
Alta	Velocidade de ventilação máxima

MODO DRY UTILIZADOR

Modo desumidificação
Prima a tecla MODE até visualizar o símbolo DRY (💧).
O aparelho liga segundo a temperatura ambiente e a programada:
- Se a temperatura ambiente for inferior de 2 °C em relação à temperatura programada, o compressor e a unidade exterior param, enquanto o ventilador da unidade interior funciona à velocidade mínima.
- Se a temperatura ambiente for maior de 2 °C em relação à temperatura programada, o aparelho liga de modo automático a função desumidificação, accionando o ventilador à velocidade mínima.

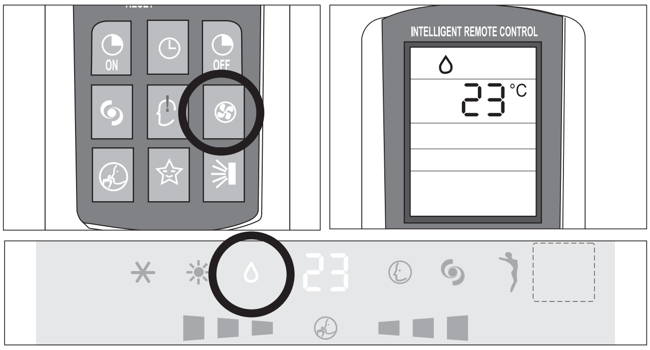

MODO SMART UTILIZADOR

Modo automático
Para ligar o modo de funcionamento SMART (automático), prima a tecla MODE do controle remoto até visualizar o símbolo © no display.

In modalità SMART, la velocità del ventilatore, la modalità di funzionamento e la temperatura, verranno impostate automaticamente per dare un clima confortevole in base alla temperatura ambiente.

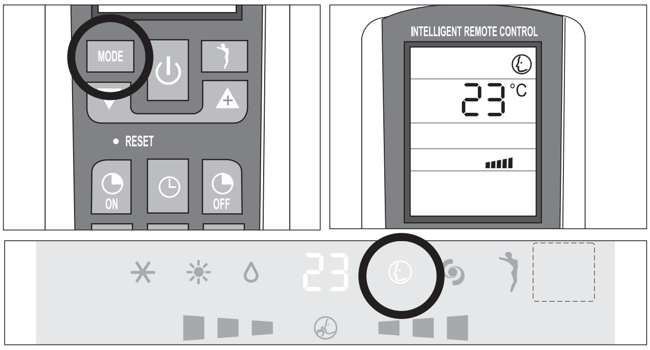

Temperatura ambiente	Modo
circa 22°C	AQUECIMENTO
22 ~ 24°C	DESUMIDIFICAÇÃO
Superior a 26°C	ARREFECIMENTO

Observação: Após ter desligado o modo SMART, o condicionador de ar activar-se-á com as programações dos modos seleccionados antes.

MODO SLEEP — UTILIZADOR

Modo nocturna
Para activar a função nocturna nos modos COOL, DRY e HEAT, prima a tecla SLEEP. No display aparecerá o ícone ☆.
Para desactivar a função nocturna, prima de novo a tecla SLEEP.
Durante o funcionamento na função nocturna, a temperatura programada aumenta de 1 °C na primeira hora de funcionamento e de mais 1ºC na hora seguinte e manterá os 2°C a mais nas horas sucessivas.
Seleccionando a função nocturna no modo aquecimento, a temperatura programada diminui de 1 °C na primeira hora de funcionamento e de mais 1 °C na hora seguinte e manterá os 2°C a menos nas horas sucessivas, ligando o ventilador à velocidade mínima.

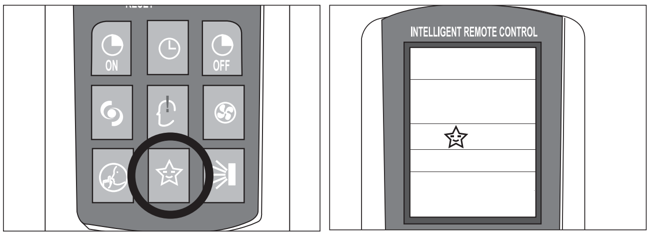

OBSERVAÇÃO: O modo SLEEP não está disponível durante o funcionamento no modo SMART e FAN.

FUNÇÃO I COMFORT — UTILIZADOR

Premindo a tecla I COMFORT, no display aparecerá o símbolo.
Esta função permite obter a temperatura desejada no ponto exacto em que se encontra o controle remoto.
A medição da temperatura será feita por meio da desactivação da sonda de temperatura interna do condicionador de ar, e a temperatura será medida pela sonda presente no controle remoto.

⚠ O controle remoto deve ficar sempre apontado para a unidade.
Se faltar o sinal proveniente do controle remoto por 11 minutos consecutivos, a unidade activará de novo a sonda interna.

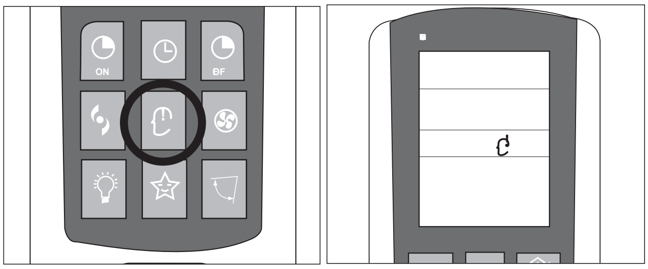

Português

FUNÇÃO TURBO POWER — UTILIZADOR

Para ligar a função TURBO POWER, prima a tecla, No display aparecerá o símbolo.
No modo COOL ou HEAT o funcionamento do condicionador de ar será ligado com a potência máxima.
Para desactivar esta função, é só modificar a velocidade de ventilação ou premir a tecla.

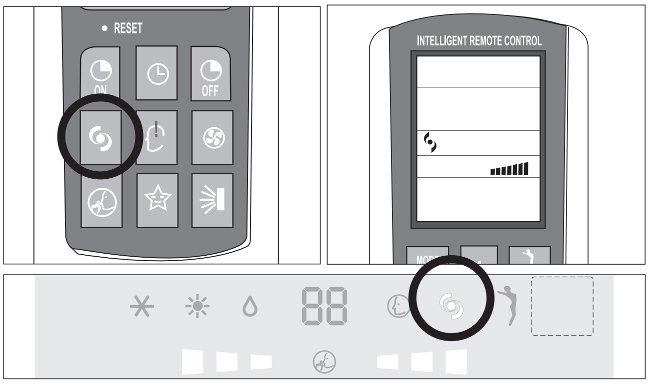

FUNÇÃO SILENT — UTILIZADOR

Para ligar a função silenciosa, prima a tecla SILENT do controle remoto (visualização do símbolo no display).

Para desactivar esta função, é só modificar a velocidade de ventilação ou premir novamente a tecla.

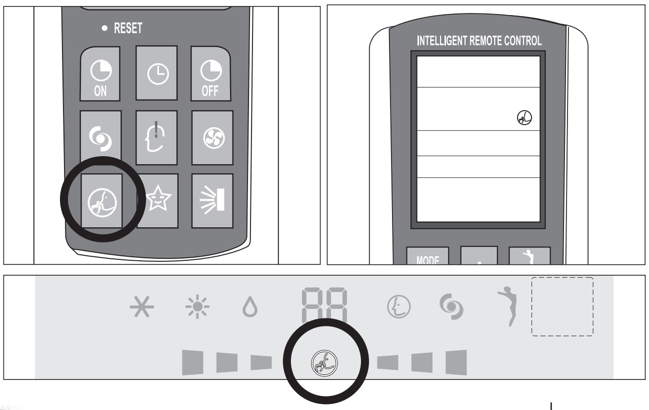

FUNÇÃO WELLNESS

Função ionizador (apenas em alguns modelos)
O ionizador é um componente electrónico que liberta para o ambiente iões negativos. Já foi provado que em ambientes limpos e agradáveis existe uma grande quantidade de iões negativos, e nos ambientes com muito ar viciado existem muitos iões positivos.
O ionizador restabelece a relação correcta entre os dois tipos de iões, eliminando a poeira eventualmente presente no ar e gerando uma agradável sensação de bem-estar.
Em alguns modelos, activa-se o ionizador premindo esta tecla. A tecla pode ser activada em todos os modos de funcionamento.

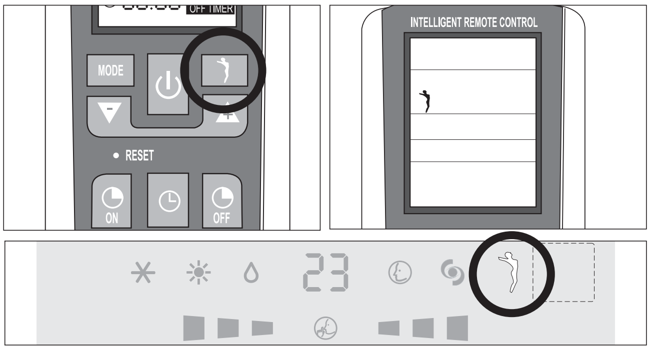

OUTRAS FUNÇÕES

Função LOCK (se presente)
Premindo simultaneamente as teclas ▲ e ▼ durante três segundos, activa-se a função LOCK (bloqueio do teclado).
Com este comando, as funções programadas serão bloqueadas e o controle remoto não aceitará nenhuma instrução, excepto a de desbloqueio.
Para desactivar esta função, prima de novo as teclas ▲ e ▼ simultaneamente.

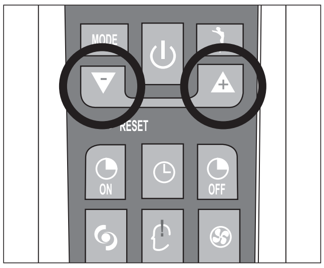

Alteração da unidade de medida de °C para °F (se presente)
Para modificar a unidade de medida de °C para °F e vice-versa, prima as teclas MODE e ▼ imultaneamente com o aparelho desligado..

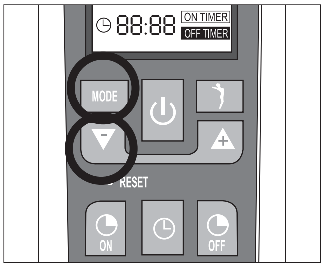

MOVIMENTAÇÃO DO APARELHO — INSTALADOR

⚠ Retire com cuidado as faixas adesivas posicionadas no aparelho.

⚠ Depois de retirar a embalagem, assegure-se de que o aparelho esteja íntegro e de que tudo esteja em ordem.

⚠ A unidade exterior deve ser mantida sempre na posição vertical.

⚠ A movimentação deve ser feita por técnicos qualificados que utilizam os equipamentos adequados para o peso do aparelho.

INSTALAÇÃO DA UNIDADE INTERIOR — INSTALADOR

Antes de iniciar a instalação, defina o ponto de posicionamento da unidade interior e exterior, e tenha em consideração os espaços a respeitar das unidades (veja a tabela das características técnicas).

⚠ Instale a unidade interior na divisão que deseja climatizar e evite a instalação em corredores ou espaços comuns.

⚠ Installare l'unità interna ad un'altezza minima di 2,5 m dal pavimento.

Para a instalação, siga as instruções a seguir.

Instalação da placa de fixação

- Faça os furos de 32 mm de profundidade na parede para fixar a placa;
- coloque as buchas de plástico nos furos;
- fixe a placa de fixação com os parafusos auto-atarraxadores fornecidos;
- controle que a placa de fixação esteja fixada correctamente;
- controle se está nivelada.

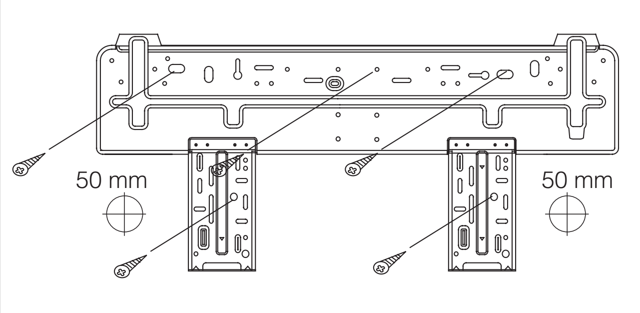

Observação: A placa de fixação de seu aparelho pode ser diferente da ilustrada acima, mas o método de instalação é semelhante.

Como fazer o furo para a tubagem

- Escolha a posição em que fazer o furo para os tubos (se necessário), de acordo com a posição da placa de fixação.
- Coloque uma manga flexível no furo para preservar e manter limpa a parede.

⚠ O furo deve ser inclinado para baixo e girado para o exterior.

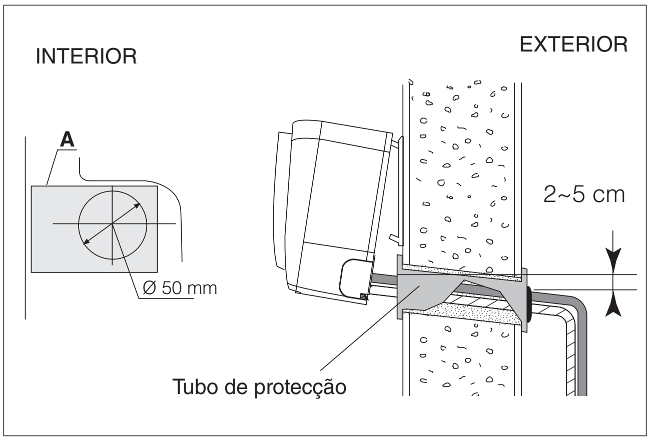

Instale as linhas de refrigeração, eléctricas e de descarga do condensado.

- Passe a tubagem (para líquidos e gases) através do furo da parede pela parte externa, ou monte-a pela parte interna após ter completado a instalação dos tubos e ter feito a ligação dos cabos no interior, de modo a poder ligá-la à unidade exterior.
  Decida se retirar a parte pré-cortada, de acordo com a direcção dos tubos.

Ligações hidráulicas

⚠ Antes de instalar o condicionador, escolha o sentido de saída das linhas; podem ser posicionadas numa das 4 direcções indicadas na figura:

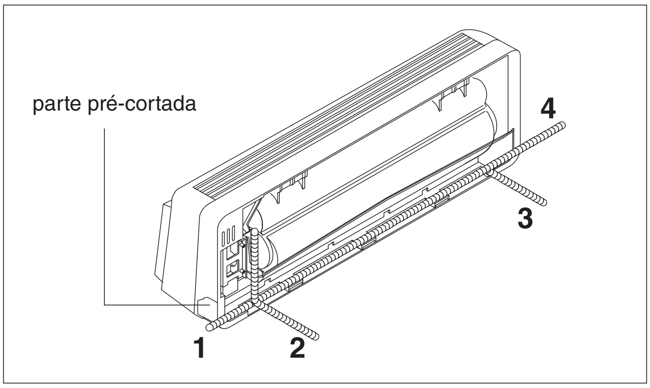

Após ligar a tubagem, instale o tubo flexível de descarga. De seguida, instale os cabos de alimentação.
Após a ligação, coloque o revestimento de material isolante térmico na tubagem, nos fios e no tubo flexível de descarga.

⚠ Cubra as juntas da tubagem com material isolante, fixando-o com uma fita de vinil.

⚠ Cubra os furos de passagem da parede com material elástico; melhor se fonoabsorbente.

⚠ Após a instalação, verifique se o condensado é descarregado de forma regular.

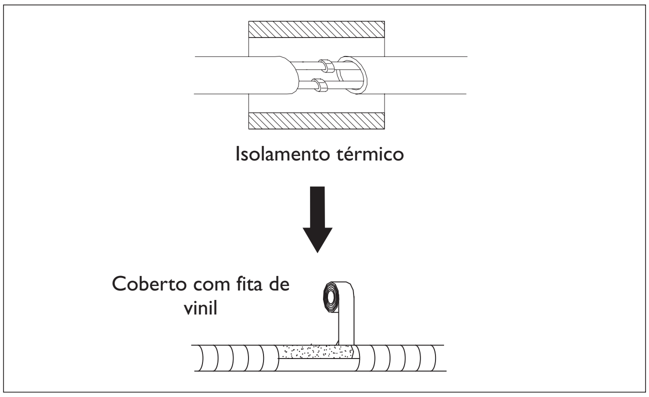

Isolamento da tubagem

⚠ Posicione o tubo flexível de descarga (não fornecido com o aparelho) sob a tubagem e preste atenção para que não forme sifões.

⚠ Para isolar as ligações, utilize espuma de politeno de espessura superior a 6 mm.

⚠ O tubo de descarga deve ser girado para baixo para permitir o fluxo.

⚠ Não dobre o tubo de descarga, nem o deixe saliente ou dobrado e não coloque a sua extremidade na água. Se for ligado um tubo de extensão ao tubo de descarga, assegure-se de que este seja dotado de isolamento térmico quando o passar na unidade interior.

⚠ Se a tubagem for posicionada para a direita, a tubagem, o fio de alimentação e o tubo de descarga devem ser dotados de isolamento térmico e fixados na parte traseira da unidade com um fixador para tubos.
1. Coloque o conector do tubo na sede.
2. Pressione para enganchar a conexão do tubo na base.

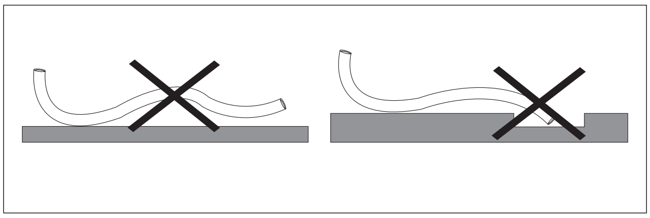

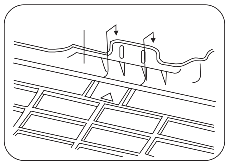

Ligação dos tubos
Ligue os tubos da unidade interior usando duas chaves.

⚠ Preste muita atenção ao binário previsto conforme indicado a seguir, para não correr o risco de deformar e danificar os tubos, conectores e porcas.

⚠ Fixe as conexões com o método “chave contra chave” (veja a tabela de características técnicas).

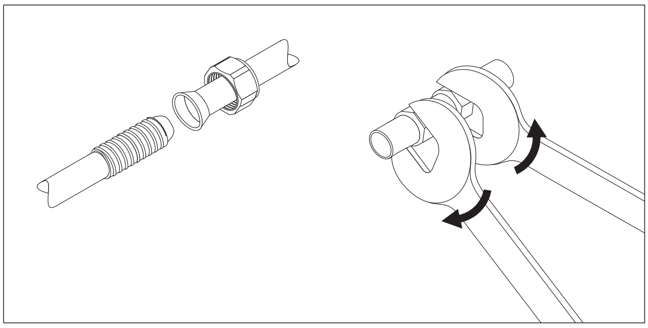

Ligações eléctricas

Para fazer as ligações eléctricas, é necessário aceder às placas de terminais das unidades.
Consulte as imagens ao lado.

⚠ Para dimensionar de forma correcta os condutores, para a ligação eléctrica e para a ligação das unidades, consulte a tabela das características técnicas.

⚠ Para as ligações eléctricas, consulte o esquema dos circuitos no interior da portinhola de acesso e as informações do presente manual.

⚠ O cabo de ligação entre a unidade exterior e a interior deve ser apropriado para o uso no exterior.

⚠ A ficha deve ficar numa posição acessível quando o aparelho estiver instalado, para poder ser desligada da tomada quando necessário.

⚠ É obrigatório utilizar um disjuntor termomagnético unipolar, seccionador de linha, em conformidade com as Normas CEI-EN (abertura dos contactos de pelo menos 3,5 mm), instalado nas proximidades do aparelho.

⚠ Deve ser feita uma ligação à terra eficaz.

⚠ O fio eléctrico, se danificado, deve ser substituído pelo Centro de Assistência Técnica Autorizad

⛔ É proibido o uso dos tubos do gás e da água para a ligação à terra do aparelho.

⚠ Terminadas as ligações, fixe os cabos com o prensa-cabos e reposicione as coberturas das placas de terminais.

⚠ O Fabricante declina toda responsabilidade se estas instruções ou se as normas de prevenção de acidentes não forem respeitadas.

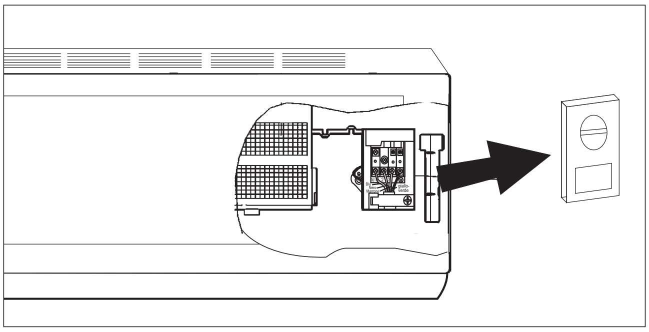

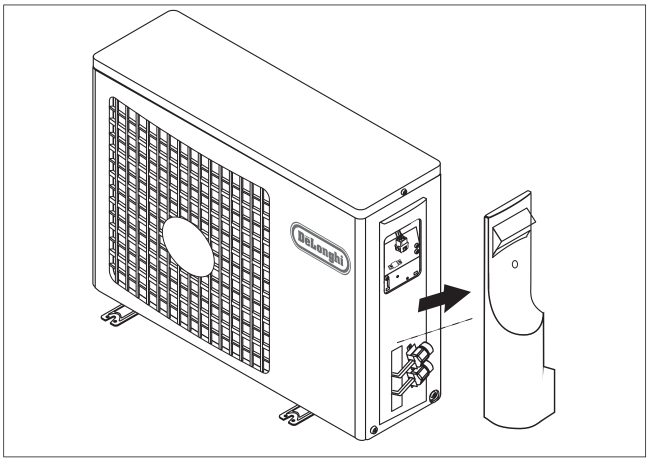

Português

ESQUEMA DE LIGAÇÃO DO Kyōto ON-OFF

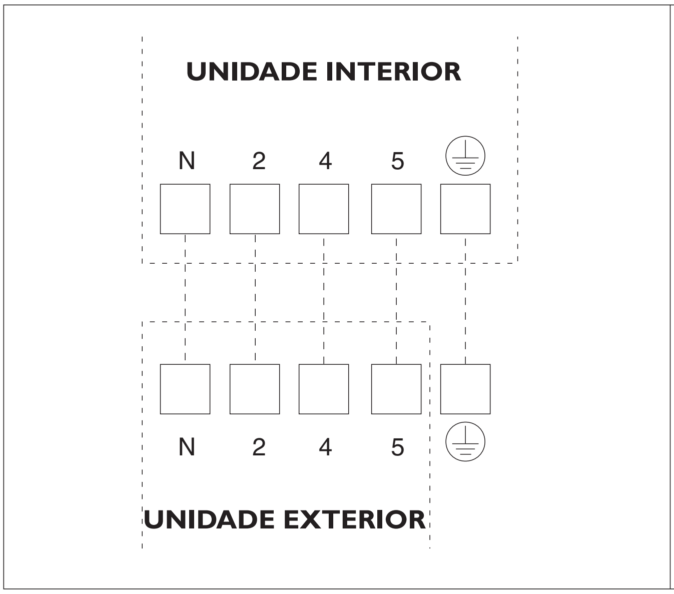

Kyōto INVERTER

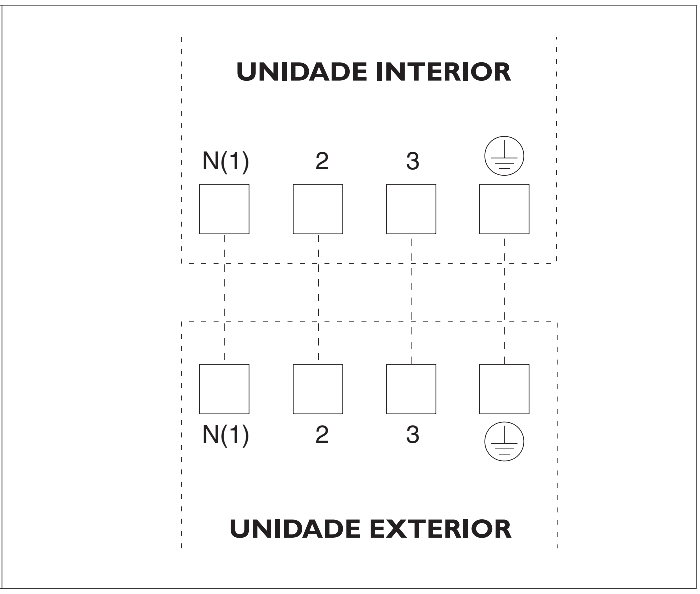

⚠ Assegure-se de que as ligações entre a unidade interior e a exterior sejam feitas respeitando a numeração das respectivas placas de terminais.

⚠ We suggest the installation of RCD device with nominal differential current that doesn't exceed the 30 mA.

INSTALAÇÃO DA UNIDADE EXTERIOR — INSTALADOR

Posicionamento

⚠ Fixe bem a unidade com parafusos num pavimento nivelado e resistente. Se se deseja instalar a unidade na parede ou no tecto, assegure-se de que o suporte esteja bem fixado para evitar que se mova devido a vibrações intensas ou vento forte.

⛔ Não instale a unidade exterior em caves e ou cavidades.

Instalação dos tubos

⚠ Utilizzare tubazioni di collegamento ed attrezzature idonee al refrigerante presente nella macchina (vedi targhetta caratteristica).

⚠ As linhas de refrigeração nunca devem superar os comprimentos máximos indicados na tabela das características técnicas..

⚠ Faça o isolamento térmico de todas as linhas de refrigeração e das junções.

⚠ Fixe as conexões com o método "chave contra chave".

Instale o conector de descarga e o tubo flexível de descarga (somente para o modelo com bomba de calor).
O condensado sai da unidade exterior quando o aparelho funciona no modo aquecimento. Para não incomodar os vizinhos e respeitar o ambiente, instale um conector de descarga e um tubo flexível de descarga para canalizar a água de condensado. É suficiente instalar o conector de descarga e a anilha de borracha na estrutura da unidade exterior, e então ligar um tubo flexível de descarga conforme ilustra a figura.

⛔ Não instale a unidade exterior em lugares onde a irradiação solar atinja o aparelho de forma directa.

⚠ Preste atenção nos espaços mínimos a respeitar.

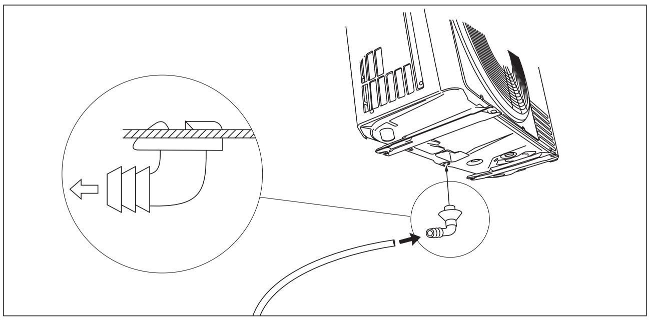

DeLonghi Living innovation

EXPURGO DO AR

O ar húmido que ficou no ciclo de refrigeração pode causar falhas no compressor. Após ter ligado a unidade interior e exterior, elimine o ar e a humidade do ciclo de refrigeração usando uma bomba de vácuo.

(1) Solte e retire as tampas das válvulas de 2 e 3 vias.
(2) Solte e retire a tampa da válvula útil.
(3) Ligue o tubo flexível da bomba de vácuo à válvula útil.
(4) Ligue a bomba de vácuo durante 10-15 minutos, até quando alcançar a depressão absoluta de 10 mm Hg.
(5) Com a bomba de vácuo ainda a funcionar, feche o manípulo de baixa pressão na manga da bomba de vácuo. De seguida, desligue a bomba de vácuo.
(6) Abra 1/4 de giro a válvula de 2 vias e então feche-a após 10 segundos. Verifique a estanquidade de todas as juntas utilizando sabão líquido ou um detector electrónico de fugas.
(7) Gire o corpo das válvulas de 2 e de 3 vias. Solte o tubo flexível da bomba de vácuo.
(8) Reposicione e fixe todas as tampas das válvulas.

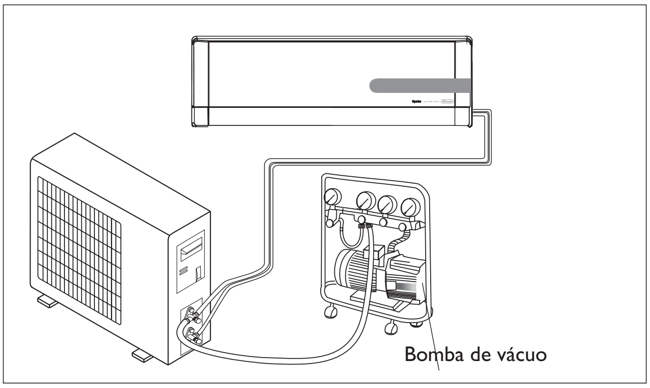

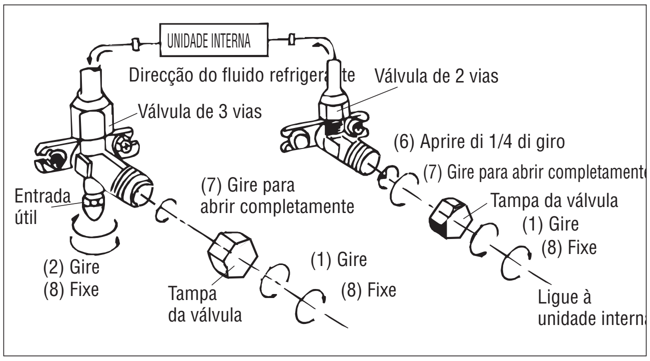

MANUTENÇÃO

⚠ A manutenção periódica é fundamental para manter eficiente o condicionador de ar.

⚠ Antes de fazer qualquer operação de manutenção, desligue a alimentação eléctrica através do interruptor geral do aparelho (coloque-o na posição “desligado”).

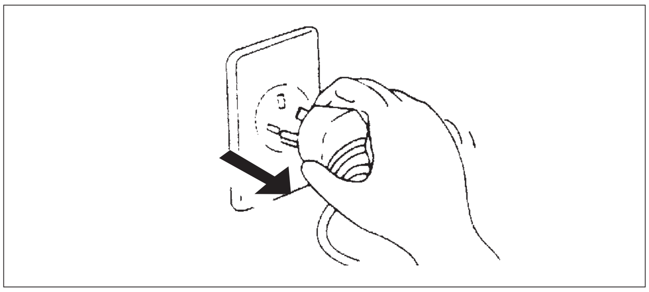

UNIDADE INTERIOR

Remoção e limpeza do filtro

- Abra o painel frontal na direcção da seta (1)
- Mantenha o painel frontal levantado com uma mão e com a outra retire o filtro de ar.
- Limpe o filtro com água; se o filtro estiver sujo de óleo, pode ser lavado com água quente (não mais de 45°C). Deixe-o secar num lugar fresco e seco.

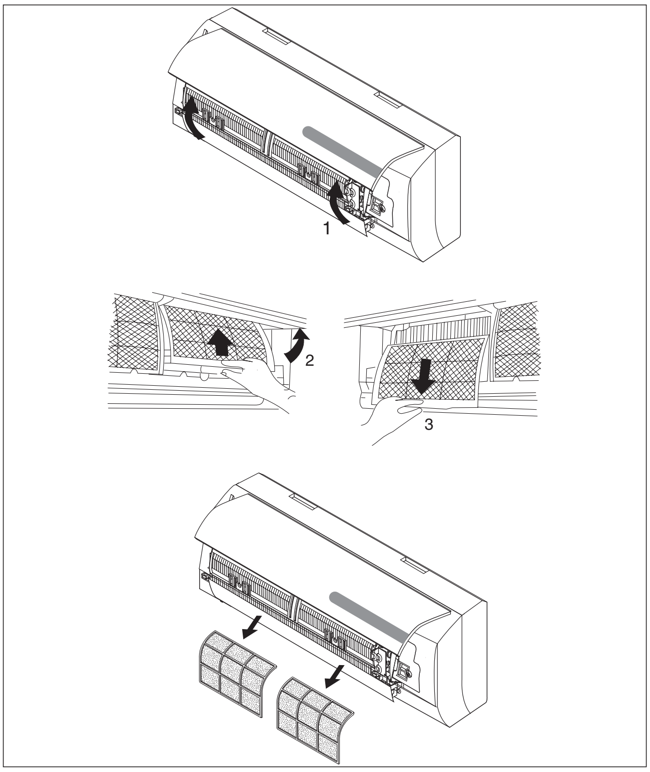

Instalação do filtro

- Mantenha o painel frontal levantado com uma mão e com a outra recoloque o filtro de ar (veja a figura).
- Posicione o filtro de ar
- Por fim, feche.

⚠ O filtro antibacteriano de iões de prata e o filtro biológico electrostático contra odores (se instalados) não podem ser lavados ou regenerados, mas devem ser substituídos por filtros novos a cada 6 meses.

UNIDADE EXTERIOR

⚠ Utilize aparelhos adequados para o refrigerante presente na máquina.

⛔ Nunca utilize um refrigerante diferente do indicado na placa de características.

⚠ Para a limpeza da unidade, não utilize óleos de tipo mineral.

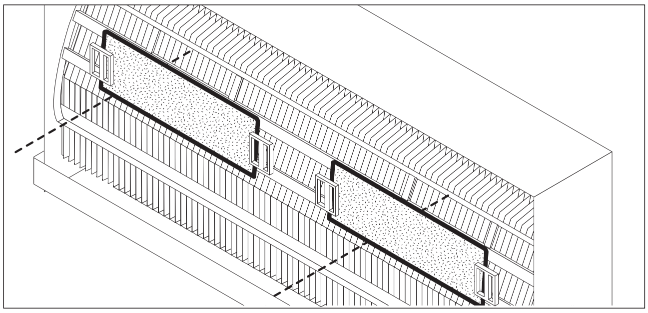

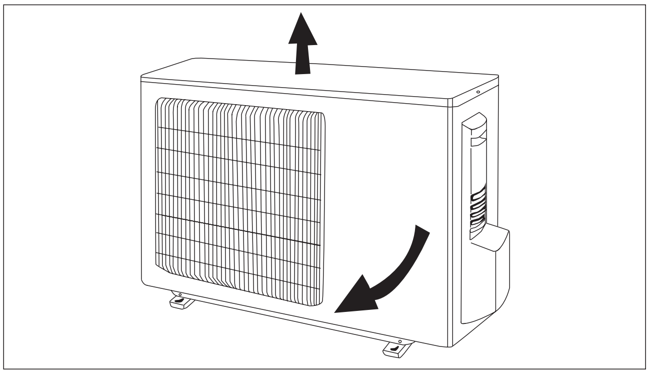

Observação: As figuras acima indicadas podem não corresponder à estática das unidades efectivamente adquiridas.

ERROS POSSÍVEIS — INSTALADOR

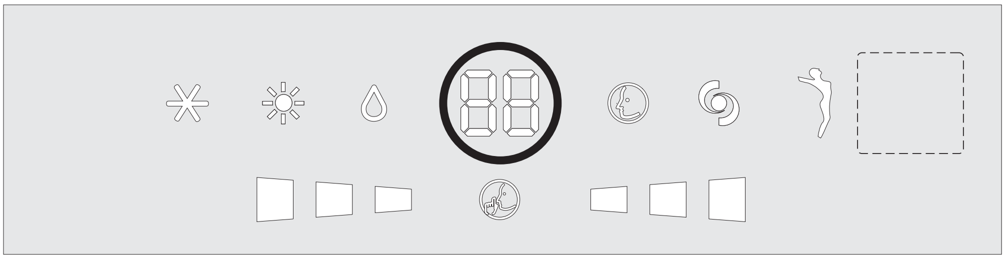

Códigos de erro para modelos Kyōto INVERTER

Código	Erro
E1	Protecção contra a alta pressão
E2	Protecção contra a congelação
E3	Protecção contra a baixa pressão
E4	Protecção contra a descarga do compressor
E5	Protecção contra a sobrecarga de corrente
E6	Mau funcionamento da comunicação
E7	Conflito MODE
E8	Protecção contra as altas temperaturas
E9	Protecção contra o ar frio
F1	Sensor ambiente da unidade interior desligado
F2	Sensor do tubo da unidade interior desligado
F3	Sensor ambiente da unidade exterior desligado
F4	Sensor do tubo da unidade exterior desligado
F5	Sensore di mandata unità esterna in corto circuito o disconnesso
H6	Falha no motor da unidade interior
C2	Dispersão de corrente
C3	Erro de ligação
C6	Ligação à terra inexistente
C5	Erro de programação do jumper
F7	Falha no circuito do óleo em arrefecimento
F8	Sobrecarga de corrente por queda de frequência
F9	Sobrecarga de descarga por queda de frequência

Código	Erro
F0	Perda de refrigerante
H1	Descongelação
H2	Filtro estático
H3	Protecção de sobrecarga do compressor
H4	Falha de sistema
H5	Protecção do módulo IPM
HC	Protecção PFC
H7	Erro de sincronização
H8	Alarme de nível de água
H9	Erro resistência eléctrica
H0	Sobretemperatura (no aquecimento) por queda de frequência
FA	Sobretemperatura dos tubos por queda de frequência
FH	Alarme contra o gelo por queda de frequência

Codici errore per modelli Kyōto ON-OFF

Código	Erro
H1	Descongelação
H6	Falha no motor da unidade interior
C5	Erro de programação do jumper

Falha de funcionamento	Possíveis causas
• O aparelho não funciona	Falta de alimentação eléctrica/ficha desligada
	Motor do ventilador da unidade interior/exterior danificado
	Disjuntor termomagnético do compressor defeituoso
	O dispositivo de protecção ou os fusíveis estão avariados.
	As ligações estão soltas ou a ficha está desligada.
	Por vezes pára de funcionar para proteger o aparelho.
	A tensão supera 244V ou é inferior a 206V
	A função TIMER-ON está habilitada
	Placa electrónica de controle danificada
• Odor estranho	O filtro do ar está sujo
• Ruído de água corrente	Retorno do líquido no circuito frigorífico
• Borrifos de água nebulizada provenientes da saída de ar	Isso ocorre quando o ar da divisão arrefece muito rapidamente, por exemplo, no modo "ARREFECIMENTO" ou "DESUMIDIFICAÇÃO".
• Ouve-se um ruído estranho	Este ruído é produzido pela expansão ou contracção do painel frontal devido às variações térmicas e não representa um problema.
• Não sai ar frio ou quente suficiente	A temperatura não é regulada adequadamente.
	As entradas e as saídas do condicionador estão obstruídas.
	O filtro do ar está sujo.
	A velocidade do ventilador está regulada no mínimo.
	Há outras fontes de calor na divisão.
	Falta refrigerante.
• O aparelho não responde aos comandos	O controle remoto está longe da unidade interior.
	As pilhas do controle remoto estão descarregadas.
	Há obstáculos entre o controle remoto e o receptor de sinal na unidade interior.
• O display do quadro de comando está desligado	Falta alimentação eléctrica.
	Quadro de comando defeituoso.
	Placa electrónica de controle defeituosa.
• Desligue imediatamente o condicionador e desligue a alimentação em caso de:	Ruídos estranhos durante o funcionamento.
	Fusíveis ou interruptores avariados.
	Borrifos de água ou objectos no interior do aparelho.
	Fios ou fichas demasiado quentes.
	Odores muito fortes provenientes do aparelho.

TRATAMENTO DOS RESÍDUOS DO APARELHO — INSTALADOR

ADVERTÊNCIA: PARA DEITAR FORA O PRODUTO, É NECESSÁRIO OBSERVAR O QUE IMPÕE A DIRECTIVA EUROPEIA 2002/96/EC.

No final da sua vida útil, o produto não deve ser deitado fora junto com os resíduos urbanos.
Pode ser entregue aos centros de recolha diferenciada presentes nas administrações municipais, ou as revendedores que fornecem este serviço.
Separar um electrodoméstico do resíduo doméstico permite evitar consequências negativas para o ambiente e para a saúde devidas à eliminação inadequada e permite recuperar os materiais que o compõem a fim de obter uma importante poupança de energia e de recursos.
Para recordar a obrigação de deitar fora o electrodoméstico separadamente, no produto foi aplicada a marca do contentor de lixo móvel riscado.

Cod. 5717310091 Rev. 00

INFORMAÇÃO AMBIENTAL — INSTALADOR

Esta unidade contém gases fluorados com efeito de estufa ao abrigo do Protocolo de Kyoto. As operações de manutenção e eliminação de resíduos devem ser feitas apenas por pessoal qualificado.

Gás refrigerante R410A, GWP= 1975.

CARGA ADICIONAL DE REFRIGERANTE — INSTALADOR

Pursuant to Regulation (EC) 842/2006 on certain fluorinated greenhouse gases, in case of extra refrigerant charge, it is compulsory to:

- Fill in the label accompanying the unit inserting the factory quantity of refrigerant charge (see the technical label), the extra refrigerant charge and the totalk charge.
- apply the label next to the technical label applied on the outdoor

⚠ Utilizar uma caneta de tinta permanente.

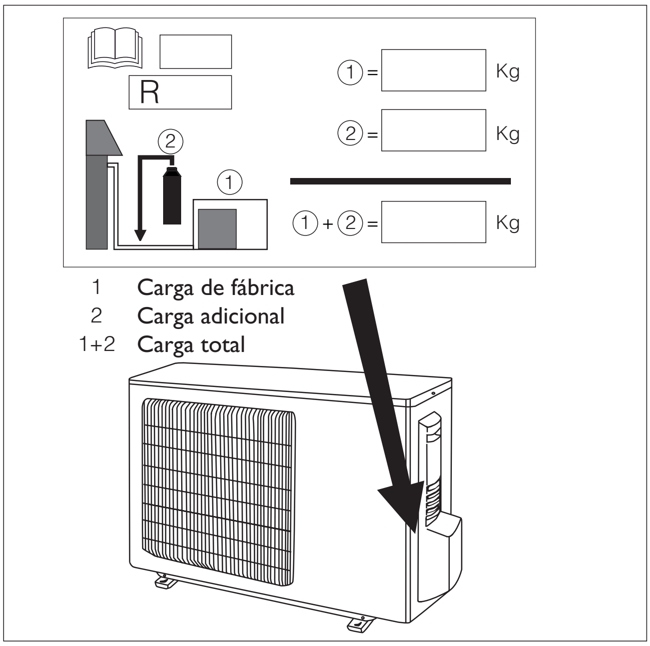

INFORMAÇÕES ÚTEIS

Para informações relativas à assistência técnica e à aquisição das peças sobressalentes, contacte:

UFFICIO ASSISTENZA TECNICA
GRUPPO DE'LONGHI

Via L. Seitz, 47 - 31100 Treviso (ITALIA)

As características técnicas, estéticas, dimensionais e os acessórios deste aparelho podem ser modificados sem aviso prévio, devido à busca contínua de aperfeiçoamento feita pela empresa.